WILO
Pumpen Intelligenz.

Katalog Wasserversorgung

Private Wasserversorgung, Regenwassernutzung

Pumpen,
Systeme
und Zubehör

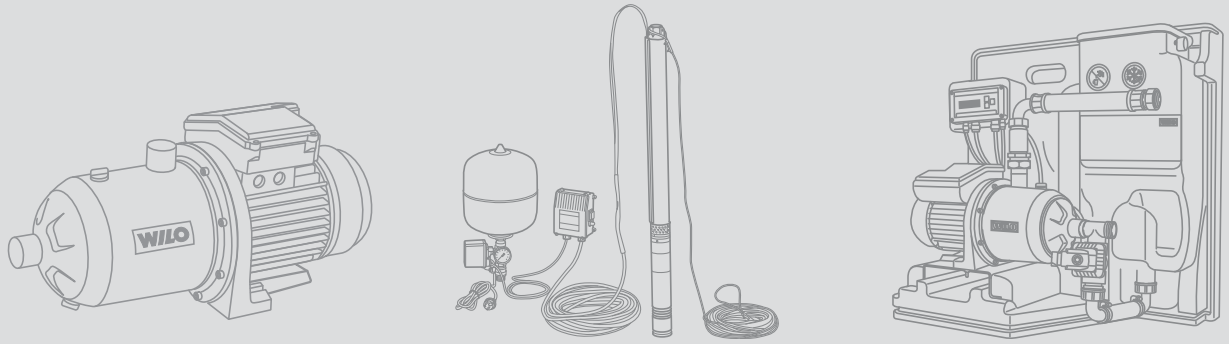

Katalog B1 – 50 Hz –2009

B1

1	2	3	4	5	6	7	8	9	10	11	12	13
Wilo-Jet WJ	Wilo-Sub TWI 5-SE P e P	Wilo-SilentMaster	Wilo-Sub TWU 3	Wilo-RainSystem AF Comfort	Wilo-Comfort-Vario COR	Wilo-Stratos ECO	Wilo-Safe	Wilo-Star-Z 15 TT	Wilo-DrainLift Con	Wilo-Stratos	Wilo-Drain TM / TMW 32 Twister	Wilo-DrainLift S
B1	B1	B1	B1	B1	B4	A1	A1	A1	C3	A1	C1	C3

1	2	3	4	5	6	7	8	9	10
Wilo-EMU KS	Wilo-RainSystem AF 150	Wilo-Comfort-Vario COR 4	Wilo-Stratos-D	Wilo-CronoLine-IL-E	Wilo-TOP-Z	Wilo-Stratos	Wilo-CronoBloc-BL	Wilo-DrainLift M	Wilo-DrainLift WS
C1	B1	B4	A1	A2	A1	A1	A3	C3	C3

Programmübersicht und Einsatzbereiche

Pumpen und Systeme für private Wasserversorgung und Regenwassernutzung

	Pumpentyp	Ausführung					Haupt-Einsatzbereich					
		selbstan-saugend	normal-saugend	Unterwasser-motor-Pumpen	Festdrehzahl	drehzahl-geregelt						
Pumpen und Systeme für private Wasserversorgung und Regenwassernutzung												
Einzelpumpen	Wilo-Jet WJ	•	–	–	•	–	E	–	E	E	E	E
	Wilo-Multicargo MC	•	–	–	•	–	E	–	E	E	E	E
	Wilo-Multipress MP	–	•	–	•	–	E	–	E	E	E	E
	Wilo-Sub TWI 5/TWI 5-SE	–	–	•	•	–	E	–	E	E	E	E
	Wilo-Filtec FBS	•	–	–	•	–	–	–	–	–	–	–
	Wilo-Sub TWU 3	–	–	•	•	–	E	–	–	E	E	E
☞	**Wilo-Sub TWU 4**	–	–	•	•	–	E/M	–	E/M	E/M	E/M	E/M
☞	**Wilo-Sub TWU 4-QC**	–	–	•	•	–	E/M	–	E/M	E/M	E/M	E/M
	Wilo-Sub TWI 4-B	–	–	•	•	–	E/M	–	E/M	E/M	E/M	E/M
Pumpensysteme	Wilo-Jet FWJ	•	–	–	•	–	E	–	E	E	E	E
	Wilo-MultiCargo FMC	•	–	–	•	–	E	–	E	E	E	E
	Wilo-MultiPress FMP	–	•	–	•	–	E	–	E	E	E	E
	Wilo-Jet HWJ	•	–	–	•	–	E	–	E	E	E	E
	Wilo-MultiCargo HMC	•	–	–	•	–	E	–	E	E	E	E
	Wilo-MultiPress HMP	–	•	–	•	–	E	–	E	E	E	E
	Wilo-SilentMaster	•	–	–	•	–	E	–	E	E	E	E
	Wilo-Sub TWI 5-SE Plug & Pump	–	–	•	•	–	E	–	E	E	E	E
	Wilo-Sub TWU 3 Plug & Pump	–	–	•	•	–	E	–	–	E	E	E
	Wilo-Sub TWU 4 Plug & Pump	–	–	•	•	–	E/M	–	E/M	E/M	E/M	E/M
Pumpen-systeme mit System-trennung	Wilo-RainSystem AF Basic	•	–	–	•	–	–	–	E	E	E	–
	Wilo-RainSystem AF Comfort	•	–	–	•	–	–	–	E	E	E	–
	Wilo-RainSystem AF 150	•	–	–	•	–	–	–	M/G	M/G	M/G	–
	Wilo-RainSystem AF 400	–	•	–	•	–	–	–	M/G	M/G	M/G	–
	Wilo-RainCollector II RWN	•	–	–	•	–	–	E	–	E	E	–

☞ **Neu im Programm bzw. Baureihenerweiterung oder -modifikation**

Pumpen und Systeme für private Wasserversorgung und Regenwassernutzung

Haupt-Einsatzbereich

													Seite
E	–	–	–	–	–	–	–	–	–	–	–	–	8
E	–	–	–	–	–	–	–	–	•	–	–	–	8
–	–	–	–	–	–	–	–	–	•	–	–	–	8
E	–	–	–	–	–	–	–	–	–	–	–	–	8
–	–	E/M	–	–	–	–	–	–	–	–	–	–	29
E	E	–	–	–	–	–	–	–	–	–	–	–	46
E/M	E/M	–	–	–	–	–	E/M	E/M	E/M	E/M	–	–	51
E/M	E/M	–	–	–	–	–	E/M	E/M	E/M	E/M	–	–	66
E/M	E/M	–	–	–	–	–	–	E/M	E/M	–	–	–	78
E	–	–	–	–	–	–	–	–	–	–	–	–	128
–	–	–	–	–	–	–	–	–	–	–	–	–	128
E	–	–	–	–	–	–	–	–	–	–	–	–	130
E	–	–	–	–	–	–	–	–	–	–	–	–	130
–	–	–	–	–	–	–	–	–	–	–	–	–	132
E	–	–	–	–	–	–	–	–	–	–	–	–	132
E	–	–	–	–	–	–	–	–	–	–	–	–	150
E	–	–	–	–	–	–	–	–	–	–	–	–	150
E	E	–	–	–	–	–	–	–	–	–	–	–	160
E/M	E/M	–	–	–	–	–	E/M	E/M	–	–	–	–	165
–	–	–	–	–	–	–	–	–	–	–	–	–	190
–	–	–	–	–	–	–	–	–	–	–	–	–	190
–	–	–	M/G	M/G	–	–	–	–	•	–	–	–	190
–	–	–	M/G	M/G	–	–	–	–	•	–	–	–	190
–	–	–	–	–	–	–	–	–	•	–	–	–	192

Legende:

E Ein- und Zweifamilienhaus
M Mehrfamilienhaus
G Gewerblich (Commercial)
• Einsetzbar
- Nicht einsetzbar

Eigenwasserversorgung
Regenwassernutzung (als Kompaktanlage mit erweiterbaren Speicherbehältern)
Regenwassernutzung (in Verbindung mit Erdtank oder Zisterne)
Beregnung
Bewässerung
Berieselung
Brunnen- und Zisternenwasserversorgung
Grundwasserspiegelabsenkung
Schwimmbadwasserumwälzung
Kühlwasserkreisläufe
Kaltwasserkreisläufe
Reinwasserkreisläufe
Trinkwasserversorgung
Druckerhöhungsanlagen
Löschwasserversorgung
Waschanlagen
Industrieanwendungen
Kesselspeisung
Verfahrenstechnik

Inhaltsverzeichnis

Allgemeine Hinweise und Abkürzungen **6**

Einzelpumpen **8**

Wilo-Jet WJ
Wilo-MultiCargo MC
Wilo-MultiPress MP
Wilo-Sub TWI 5/..SE
Wilo-FilTec FBS
Wilo-Sub TWU 3
Wilo-Sub TWU 4, TWU 4-QC
Wilo-Sub TWI 4-B

Systeme **128**

Wilo-Jet FWJ, MultiCargo FMC
Wilo-MultiPress FMP, Jet HWJ
Wilo-MultiCargo HMC, MultiPress HMP
Wilo-SilentMaster, Sub TWI 5-SE Plug & Pump
Wilo-Sub TWU 3 Plug & Pump
Wilo-Sub TWU 4 Plug & Pump

Zubehör **170**

Mechanisches Zubehör
Elektrisches Zubehör

Pumpenanlagen mit Systemtrennung **190**

Wilo-RainSystem AF ...
Wilo-RainSystem AF 400
Wilo-RainCollector II RWN
Zubehör

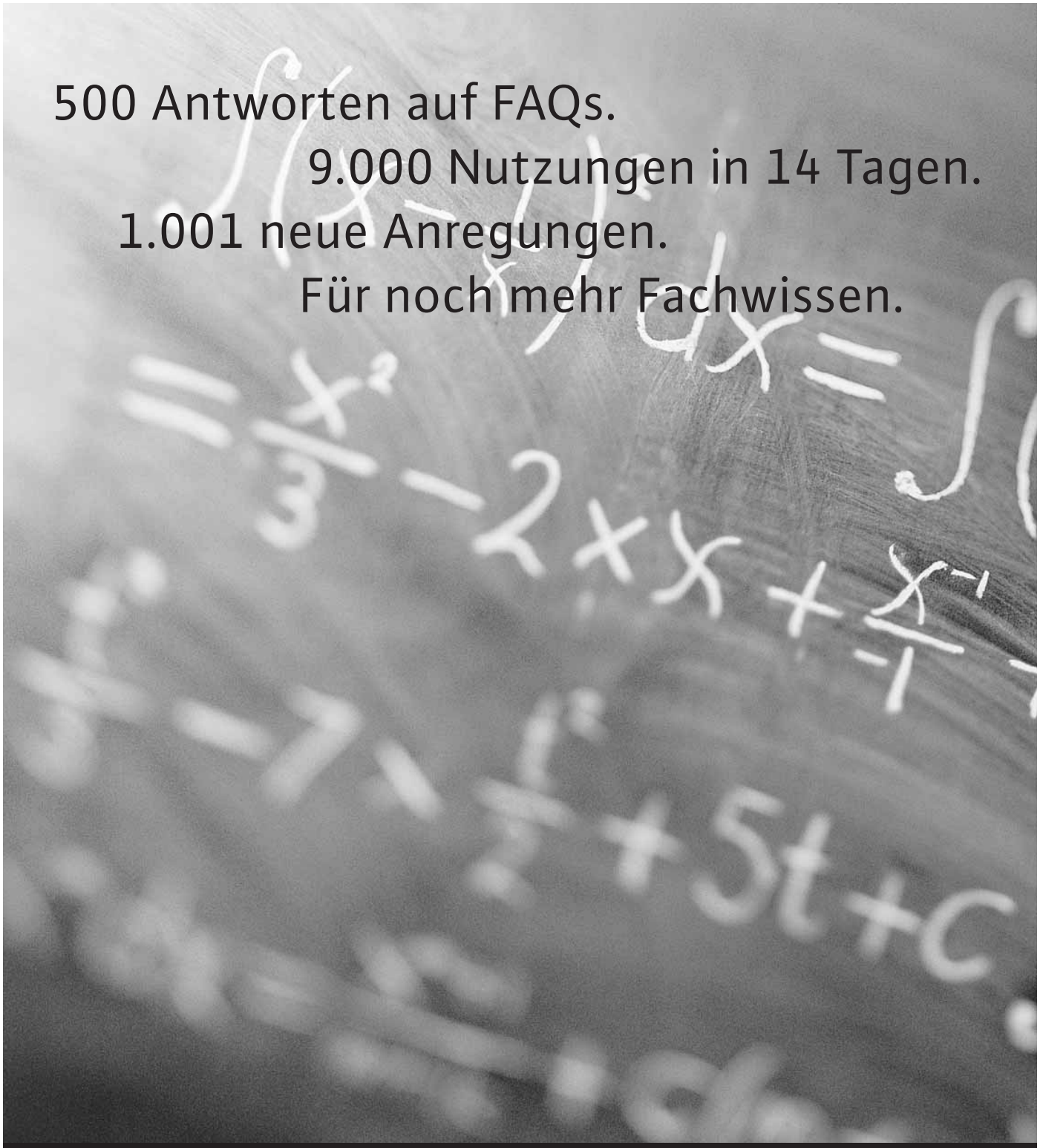

Die Wissensdatenbank von Wilo.

Wussten Sie schon? Die Wissensdatenbank von Wilo liefert Ihnen guten und schnellen Rat: mit ca. 500 Antworten auf die bisher am häufigsten gestellten Fragen (FAQs) rund um Pumpen, Anlagen und Systeme. Und sie wird bereits von vielen Fachhandwerkern ausgiebig besucht. Das belegen 9.000 Nutzungen in nur 14 Tagen, die wir kürzlich verbuchen konnten. Das Beste: Mit jeder neuen Frage, die Sie uns per Kontaktformular stellen, werden wir alle gemeinsam schlauer. Denn die entsprechende Antwort wird natürlich schnellstmöglich aufgenommen. Gewusst wie? Wir nennen das Pumpen Intelligenz.

www.wilo.de

WILO

Pumpen Intelligenz.

Pumpen und Systeme für private Wasserversorgung

Inhaltsverzeichnis

Pumpen und Systeme für private Wasserversorgung

Einzelpumpen	**Baureihenübersicht**	**8**
	Wilo-Jet WJ	12
	Wilo-MultiCargo MC	15
	Wilo-MultiPress MP	17
	Wilo-Sub TWI 5 / ..-SE	21
	Wilo-FilTec FBS	27
	Baureihenübersicht	**30**
	Wilo-Sub TWU 3	46
	Wilo-Sub TWU 4	51
	Wilo-Sub TWU 4-QC	66
	Wilo-Sub TWI 4-B	78
Systeme	**Baureihenübersicht**	**128**
	Wilo-Jet FWJ	138
	Wilo-MultiCargo FMC	139
	Wilo-MultiPress FMP	141
	Wilo-Jet HWJ	143
	Wilo-MultiCargo HMC	144
	Wilo-MultiPress HMP	146
	Wilo-SilentMaster	148
	Baureihenübersicht	**150**
	Wilo-Sub TWI 5 / ..-SE Plug & Pump	
	Baureihenübersicht	**156**
	Wilo-Sub TWU 3 Plug & Pump	160
	Wilo-Sub TWU 4 Plug & Pump	165
Zubehör	Mechanisches Zubehör	170
	Elektrisches Zubehör	178

Regenwassernutzung

Pumpenanlagen mit Systemtrennung	**Baureihenübersicht**	**190**
	Wilo-RainSystem AF Basic und AF Comfort	198
	Wilo-RainSystem AF 150	201
	Wilo-RainSystem AF 400	205
	Wilo-RWN 1500	209
Zubehör	Zubehör RainSystem AF Basic, AF Comfort, AF 150	215

Allgemeine Hinweise und Abkürzungen

Verwendete Abkürzungen und ihre Bedeutung

Abkürzung	Bedeutung
1~	1-Phasen-Wechselstrom
3~	3-Phasen-Drehstrom
D	Direkteinschaltung
DM	Drehstrommotor in Direkteinschaltung
DN	Nennweite des Flanschanschlusses
EM	Wechselstrommotor mit Startkondensator
EMSC	Wechselstrommotor mit integriertem Startkondensator
GRD/GLRD	Gleitringdichtung
°d H	Grad deutscher Wasserhärte; ersetzt durch die SI-Einheit mmol/l; Umrechnung: 1 °dH = 0,1783 mmol/l
H	Förderhöhe
H_Z	Zulassungsbereich für Sprinklerpumpen
I_A	Anlaufstrom
I_N	Bemessungsstrom; Strom bei P_2
I_W	Stromaufnahme beim Leistungsbedarf der Welle P_W
Inst.	Installation: H = horizontal, V = vertikal
KLF	Kaltleiterfühler
KTL-Beschichtung	Kathodische Elektro-Tauch-Lackierung (Kataphorese-Beschichtung): Lackierung mit hohem Haftvermögen für langanhaltenden Korrosionsschutz
KTW	Zulassung für Produkte mit Kunststoffen, bei Einsatz in Trinkwasseranwendungen
LB	Lieferbereitschaft (L = Lagerware, C = lieferbar in 2 Wochen, K = lieferbar in 4 Wochen, A = lieferbar auf Anfrage)
max. Ø	maximaler Durchmesser des Aggregates inkl. Kabel
mmol/l	Millimol pro Liter; SI-Einheit zur Beurteilung der Wasserhärte (Gesamthärte bzw. Gehalt der Erdalkali-Ionen)
P_1	Aufnahmeleistung (zugeführte Leistung aus dem Stromnetz)
$P_N = P_2$	Motorbemessungsleistung
P_W	Leistungsbedarf der Pumpenhydraulik
PN	Druckklasse in bar (z. B. PN10 = geeignet bis 10 bar)
PTC	Positive Temperature Coefficient (siehe auch: KLF)
PT 100	Platin-Temperaturfühler mit einem Widerstandswert von 100 Ω bei 0 °C
Q (= $\dot{V}$)	Förderstrom
Q_Z	Zulassungsbereich für Sprinklerpumpen
RV	Rückflussverhinderer

Abkürzung	Bedeutung
RVF	Rückflussverhinderer, federbelastet
SBM	Betriebsmeldung bzw. Sammelbetriebsmeldung
SD	Drehstrommotor in Stern/Dreieckeinschaltung
SD-R	Drehstrommotor in Stern/Dreieckeinschaltung, wiederwickelbar
SSM	Störmeldung bzw. Sammelstörmeldung
v	Geschwindigkeit
TrinkwV 2001	Trinkwasser-Verordnung aus dem Jahr 2001 (gültig ab 01.01.2003)
WRAS	Water Regulations Advisory Scheme (Trinkwasserzulassung für Großbritannien und Nordirland)
WSK	Wicklungsschutzkontakte (im Motor zur Überwachung der Wicklungstemperatur, Motorvollschutz durch zusätzl. Auslösegerät)
Y/Δ	Stern/Dreieckeinschaltung
▲	Betriebsart von Doppelpumpen: Einzelbetrieb der relevanten Betriebspumpe
▲+▲	Betriebsart von Doppelpumpen: Parallelbetrieb beider Pumpen
Ⓜ	Polanzahl von elektrischen Motoren: 2-poliger Motor = ca. 2900 1/min bei 50 Hz
Ⓜ	Polanzahl von elektrischen Motoren: 4-poliger Motor = ca. 1450 1/min bei 50 Hz
Ⓜ	Polanzahl von elektrischen Motoren: 6-poliger Motor = ca. 950 1/min bei 50 Hz

Änderungen vorbehalten 09/2008 WILO SE

Werkstoffbezeichnungen und ihre Bedeutung

Werkstoff	Bedeutung
1.4021	Chromstahl X20Cr13
1.4057	Chromstahl X17CrNi16-2
1.4112	Chromstahl X 90 Cr Mo V 18
1.4122	Chromstahl X39CrMo17-1
1.4301	Chrom-Nickel-Stahl X5CrNi18-10
1.4305	Chrom-Nickel-Stahl X8CrNiS18-9
1.4306	Chrom-Nickel-Stahl X2CrNi19-11
1.4308	Chrom-Nickel-Stahl GX5CrNi19-10
1.4401	Chrom-Nickel-Molybdän-Stahl X5CrNiMo17-12-2
1.4408	Chrom-Nickel-Molybdän-Stahl GX5CrNiMo19-11-2
1.4462	Chrom-Nickel-Molybdän-Stahl X2CrNiMoN22-5-3
1.4470	Chrom-Nickel-Molybdän-Stahl GX2CrNiMoN22-5-3
1.4517	Chrom-Nickel-Molybdän-Stahl mit Kupferzusatz GX2CrNiMoCuN25-6-3-3
1.4541	Chrom-Nickel-Stahl mit Titanzusatz X6CrNiTi18-10
1.4542	Chrom-Nickel-Stahl mit Kupfer- und Niobzusatz X5CrNiCuNb16-4
1.4571	Chrom-Nickel-Stahl mit Titanzusatz X6CrNiMoTi17-12-2
1.4581	Chrom-Nickel-Molybdän-Stahl mit Niobzusatz GX5CrNiMoNb19-11-2
Ceram	Keramikbeschichtung; Beschichtung mit sehr hohem Haftvermögen, Schutz vor Korrosion und Abrassion
EN-GJL	Grauguss (Gusseisen mit lamellarem Graphit)
EN-GJS	Grauguss (Gusseisen mit Kugelgraphit, auch Sphäroguss genannt)
G-CuAl10Si	Nickel-Aluminium-Bronze
G-CuSn10	zinkfreie Bronze
GG	siehe EN-GJL
GGG	siehe EN-GJS
NiAl-Bz	Nickel-Aluminium-Bronze
Noryl	glasfaserverstärkter Kunststoff
PC	Polycarbonat
SiC	Silizium-Karbid
St	Stahl
St. vz.	Stahl verzinkt
V2A (A2)	Werkstoffgruppe, z.B. 1.4301, 1.4306
V4A (A4)	Werkstoffgruppe, z.B. 1.4404, 1.4571

Verschleiß/Abnutzung

Pumpen oder Teile von Pumpen unterliegen gemäß dem Stand der Technik einer Abnutzung bzw. einem Verschleiß (DIN 31051/DIN-EN 13306). Dies kann je nach Betriebsparameter (Temperatur, Druck, Drehzahl, Wasserbeschaffenheit) und Einbau- bzw. Verwendungssituation unterschiedlich sein und dazu führen, dass vorgenannte Produkte bzw. Komponenten einschließlich der Elektrik/Elektronik zu unterschiedlichen Zeiten ausfallen.
Abnutzungs- oder Verschleißteile sind alle drehenden bzw. dynamisch beanspruchten Bauteile einschließlich spannungsbelasteter Elektronikkomponenten, insbesondere:

- Dichtung (inkl. Gleitringdichtung), Dichtungsring
- Stopfbuchse
- Lager und Welle
- Laufräder und Pumpenteil
- Lauf- und Spaltring
- Schleißring / Schleißplatte
- Schneidwerk
- Kondensator
- Relais / Schütz / Schalter
- Elektronikschaltung, Halbleiterbauelemente etc.

Bei Pumpen und Strömungsmaschinen (wie Tauchmotor-Rührwerke und Rezirkulationspumpen), sowie deren Komponenten mit Beschichtung (Kataphorese-, 2K- oder Ceram-Beschichtung) ist diese durch die schleifenden Inhaltsstoffe des Mediums einem ständigen Verschleiß ausgesetzt. Bei diesen Aggregaten zählt deshalb auch die Beschichtung zu den Verschleißteilen!

Für natürlichen Verschleiß oder natürliche Abnutzung wird keine Mängelhaftung übernommen.

Wilo – Allgemeine Lieferungs- und Leistungsbedingungen

Den jeweils gültigen Stand unserer Allgemeinen Lieferungs- und Leistungsbedingungen finden Sie im Internet unter

www.wilo.de/agb

Pumpen und Systeme für private Wasserversorgung

Einzelpumpen

Baureihenübersicht Wilo-Jet WJ, MultiCargo MC

Baureihe: Wilo-Jet WJ

> Selbstansaugende Pumpen
> Einsatz:
- Fördern aus Brunnen
- Befüllen, Leerpumpen, Umpumpen, Bewässern und Beregnen
- als Notpumpe bei Überflutung

Baureihe: Wilo-MultiCargo MC

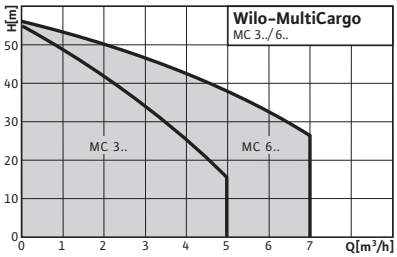

> Selbstansaugende Pumpen
> Einsatz:
- Wasserversorgung
- Beregnung
- Bewässerung und Berieselung
- Regenwassernutzung

Änderungen vorbehalten 09/2008 WILO SE

Baureihenübersicht Wilo-Jet WJ, MultiCargo MC

Baureihe: Wilo-Jet WJ

> Produktvorteile
- Ideal für den transportablen Einsatz im Außenbereich (Hobby, Garten)

> Weitere Informationen: **Seite**

- Ausstattung / Funktion 12
- Technische Daten 13
- Kennlinien, Maße, Gewichte 14

Baureihe: Wilo-MultiCargo MC

> Produktvorteile
- Geräuscharm
- Ideal als Basispumpe zur Regenwassernutzung

> Weitere Informationen: **Seite**

- Ausstattung / Funktion 12
- Technische Daten 13
- Kennlinien 15
- Maße, Gewichte 16

Baureihenübersicht Wilo-MultiPress MP, Sub TWI 5 / ..-SE

Baureihe: Wilo-MultiPress MP

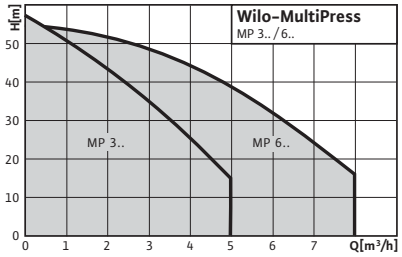

> Normalsaugende Pumpen
> Einsatz:
- Wasserversorgung
- Beregnung
- Bewässerung und Berieselung
- Regenwassernutzung

Baureihe: Wilo-Sub TWI 5 / ..-SE

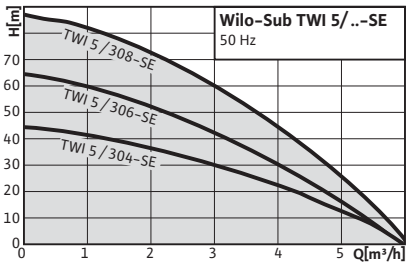

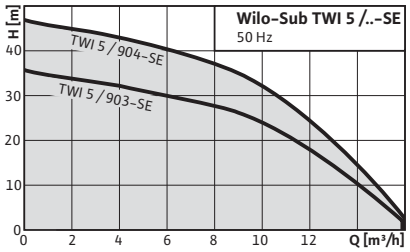

> Unterwassermotor-Pumpe
> Einsatz:
- Fördern aus Brunnen, Zisternen und Behältern
- Bewässerung, Beregnung oder Abpumpen
- Wasserversorgung
- Regenwassernutzung

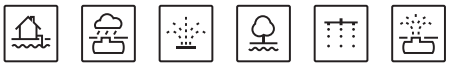

Baureihe: Wilo-FilTec FBS

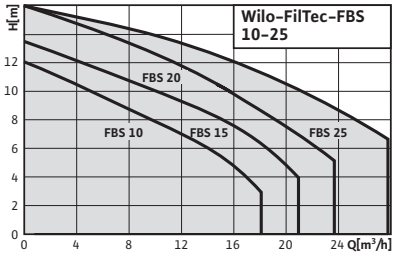

> Filterblockpumpen
> Einsatz:
Förderung von Schwimmbeckenwasser nach DIN 19643, Teil 1 bis 5

Baureihenübersicht Wilo-MultiPress MP, Sub TWI 5 / ..-SE

Baureihe: Wilo-MultiPress MP

> Produktvorteile
- Geräuscharm
- Ideal als Basispumpe zur Regenwassernutzung

> Weitere Informationen: **Seite**

- Ausstattung / Funktion 12
- Technische Daten 13
- Kennlinien, Motordaten 17
- Maße, Gewichte 18

Baureihe: Wilo-Sub TWI 5 / ..-SE

> Produktvorteile
- Steckerfertig in Ausführung 1~230 V
- Pumpe (Gehäuse, Stufen, Laufräder) komplett aus Edelstahl 1.4301 (AISI 304)
- Standardzulaufkorb bei Ausführung TWI 5
- Zulaufstutzen bei Ausführung TWI 5-SE
- Eigengekühlter Motor
- Aufstellung außerhalb des Wassers möglich
- Thermischer Motorschutz bei Ausführung 1~230 V

> Weitere Informationen: **Seite**

- Ausstattung / Funktion 19
- Technische Daten 20
- Kennlinien 21
- Maße, Gewichte 22
- Anlagenbeispiele 23

Baureihe: Wilo-FilTec FBS

> Produktvorteile
- Patentierter, wassergekühlter, besonders geräuscharmer Nassläufermotor
- Vibrationsarme Lagerung ohne Wälzlager
- Leichte und kompakte Bauform durch glasfaserverstärkten, druck- und wärmebeständigen Kunststoff
- Großer Vorfilter zum Schutz der Pumpe

> Weitere Informationen: **Seite**

- Ausstattung / Funktion 27
- Technische Daten 28
- Kennlinien, Maße, Gewichte 29

Pumpen und Systeme für private Wasserversorgung

Einzelpumpen

Ausstattung / Funktion Wilo-Jet WJ, MultiCargo MC, MultiPress MP

	Wilo- Jet WJ	Wilo- MultiCargo MC	Wilo- MultiPress MP
Hydraulik			
Selbstansaugend	•	•	–
Normalsaugend	–	–	•
Einstufige Kreiselpumpe	•	–	–
Mehrstufige Kreiselpumpe	–	•	•
Direkt angeflanschter Motor	•	•	•
Filterpumpe	–	–	–
Nassläufertechnik	–	–	–
Vorfilter	–	–	–
Motor			
Netzanschluss 1~230 V	•	•	•
Netzanschluss 3~400 V	•	•	•
Anschlusskabel (Version 1~230 V)	•	–	–
Ein-/Ausschalter (bei Wechselstromausführung)	•	–	–
Kondensator (Version 1~230 V)	•	•	•
Thermischer Motorschutzschalter (Version 1~230 V)	•	•	•
Ausstattung/Lieferumfang			
Saug- und druckseitige PVC-Verschraubungen	–	–	–
Tragerahmen	•	–	–
Sicherheitsseil aus Polypropylen	–	–	–
Einbauanleitung	•	•	•

• = vorhanden, – = nicht vorhanden

Änderungen vorbehalten 09/2008 WILO SE

Technische Daten Wilo-Jet WJ, MultiCargo MC, MultiPress MP

	Wilo-Jet WJ	Wilo-MultiCargo MC	Wilo-MultiPress MP
Zulässige Fördermedien			
Reines Wasser ohne Sinkstoffe	•	•	•
Brauch-, Kalt-, Kühlwasser	•	•	•
Regenwasser	•	•	•
Schwimmbadwasser nach DIN 19643, Teil 1 bis 5	–	–	–
Leistung			
Förderstrom max. [m³/h]	5	8	8
Förderhöhe max. [m]	43	57	57
Ansaughöhe max. [m]	8	8	–
Zulaufdruck max. [bar]	1	4	6
Mediumtemperatur [°C]	+5 bis +35	+5 bis +35	+5 bis +35
Umgebungstemperatur [°C]	40	40	40
Betriebsdruck max. [bar]	6	8	10
Netzanschluss 1~ [V]	230	230	230
Netzanschluss 3~ [V]	400	400	400
Netzanschluss 3~ [V] Alternativanwendung ohne Mehrpreis	230	230	230
Netzfrequenz [Hz]	50	50	50
Nenndrehzahl [1/min]	2900	2900	2900
Motor			
Schutzart	IP 44	IP 54	IP 54
Isolierstoffklasse	B	F	F
Rohranschlüsse			
Druckseitig [Rp]	1	1	1
Saugseitig [Rp]	1	1	1
Werkstoffe			
Pumpengehäuse	1.4301	1.4301	1.4301
Laufrad	1.4301	Noryl	Noryl
Welle	1.4005	1.4028 1.4404 (1,1 kW)	1.4028 1.4404 (1,1 kW)
Gleitringdichtung	Keramik/Kohle	Kohle/Keramik	Kohle/Keramik
Stufenkammern	–	Noryl	Noryl
Diffusor/Injektor	Noryl	–	–
Dichtungen	NBR	NBR	NBR

• = vorhanden, – = nicht vorhanden

Kennlinien, Maße, Gewichte, Motordaten Wilo-Jet WJ

Wilo-Jet WJ

n = 2850 1/min

Maßzeichnungen

Ausführung WJ mit Handgriff

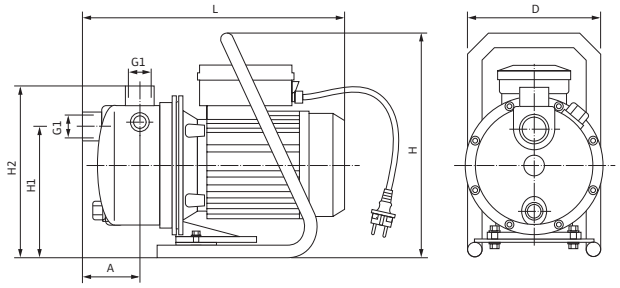

Ausführung WJ ... X ohne Handgriff

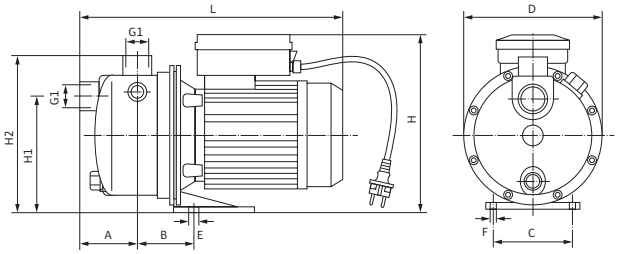

Maße, Gewichte

Wilo-Jet ...	Abmessungen										Gewicht
	A	B	C	D	E	F	H	H_1	H_2	L	
	[mm]										[kg]
WJ 202 (1~)	80	180	–	184	–	–	290	167,5	223	354	9,6
WJ 203 (1~)	80	180	–	184	–	–	290	167,5	223	354	10,6
WJ 203 X (3~)	80	83	98	184	20	10	203	147,5	200	354	9,3
WJ 202 X (1~)	80	83	98	184	20	10	226	147,5	200	354	8,9
WJ 203 X (1~)	80	83	98	184	20	10	226	147,5	200	354	9,9

Motordaten (2-polig/50 Hz)

Wilo-Jet ...	Nennleistung P_2	Nennstrom I_N bei		
		1~230 V	3~230 V	3~400 V
	[kW]	[A]		
WJ 202	0,65	3,8	–	–
WJ 203	0,75	4,5	3,3	1,9

Änderungen vorbehalten 09/2008 WILO SE

Kennlinien, Motordaten Wilo-MultiCargo MC

Wilo-MultiCargo MC 304 - 305

n = 2900 1/min

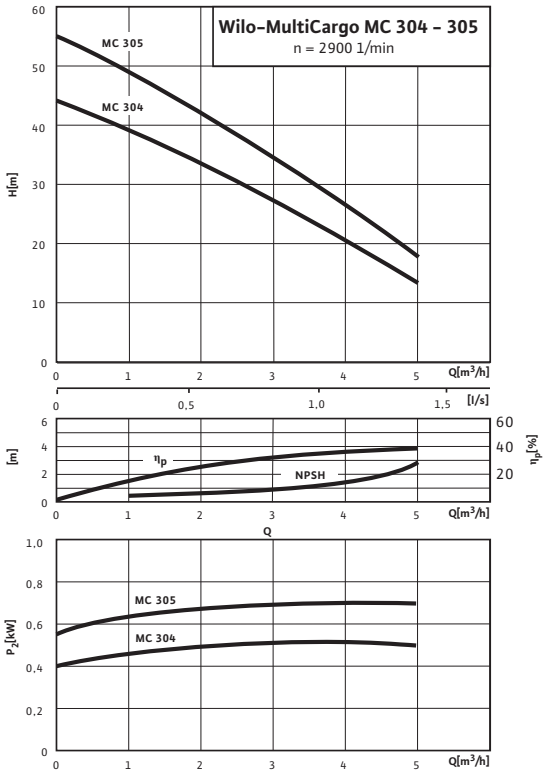

Wilo-MultiCargo MC 604 - 605

n = 2900 1/min

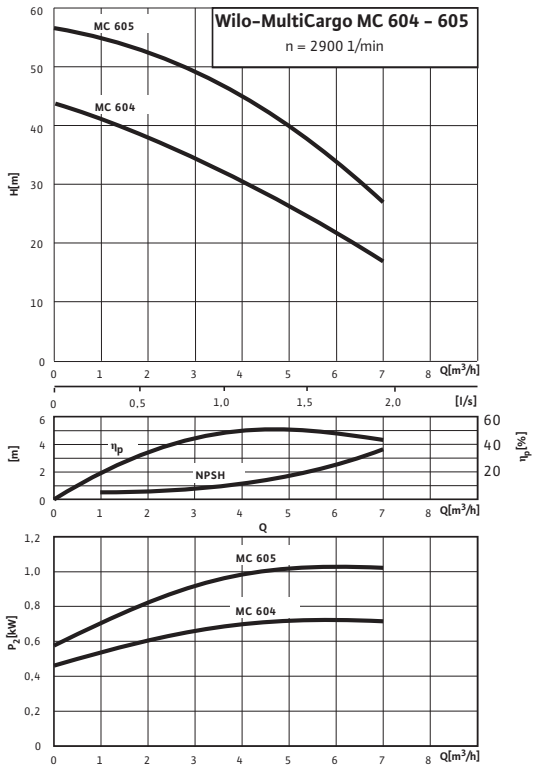

Motordaten (2-polig/50 Hz)

Wilo-MultiCargo ...	Nennleistung P_2	Nennstrom I_N bei		
		1~230 V	3~230 V	3~400 V
	[kW]	[A]		
MC 304	0,55	4,0	3,3	1,9
MC 305	0,75	5,3	3,6	2,1
MC 604	0,75	5,3	3,6	2,1
MC 605	1,1	7,2	5,0	2,9

Maße, Gewichte Wilo-MultiCargo MC

Maßzeichnung

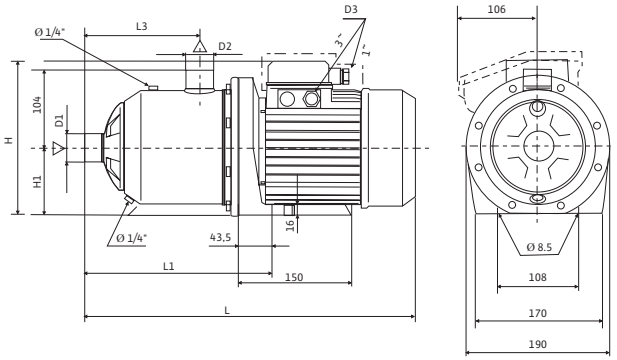

Klemmenkasten Wechselstrom-Ausführung: Gestrichelte Darstellung

Maße, Gewichte													
Wilo-MultiCargo ...	**Abmessungen**											**Gewicht**	
	H		**H_1**	**L**		**L_1**	**L_3**	**D_1**	**D_2**	**D_3**			
	1~230 V	**3~400 V**		**1~230 V**	**3~400 V**					**1~230 V**	**3~400 V**	**1~230 V**	**3~400 V**
	[mm]									**Pg**		**[kg]**	
MC 304	216	192	90	418	423	253	157,5	Rp 1	Rp 1	13,5	11	8,4	9,3
MC 305	216	192	90	447	447	277	181,5	Rp 1	Rp 1	13,5	11	11,7	10,8
MC 604	216	192	90	423	423	253	157,5	Rp 1	Rp 1	13,5	11	11,7	10,8
MC 605	224	192	90	472	447	277	181,5	Rp 1	Rp 1	13,5	11	14,8	12,3

Änderungen vorbehalten 09/2008 WILO SE

Kennlinien, Motordaten Wilo-MultiPress MP

Wilo-MultiPress MP 303 - 305

n = 2900 1/min

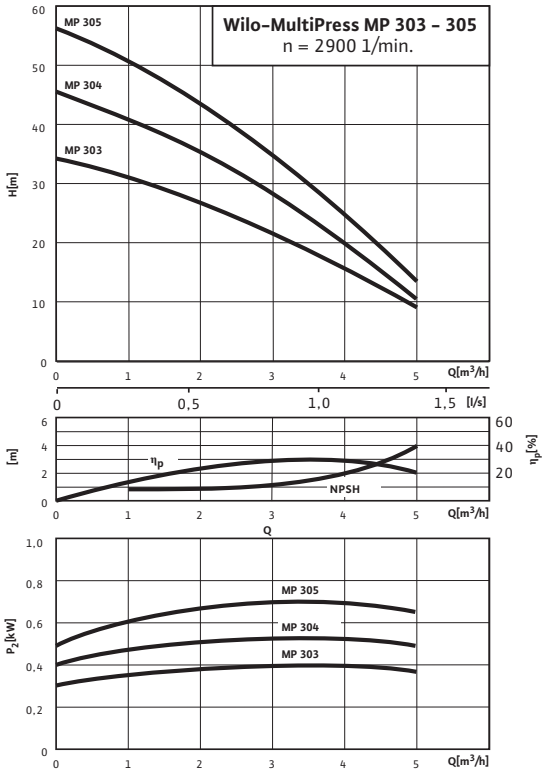

Wilo-MultiPress MP 603 - 605

n = 2900 1/min

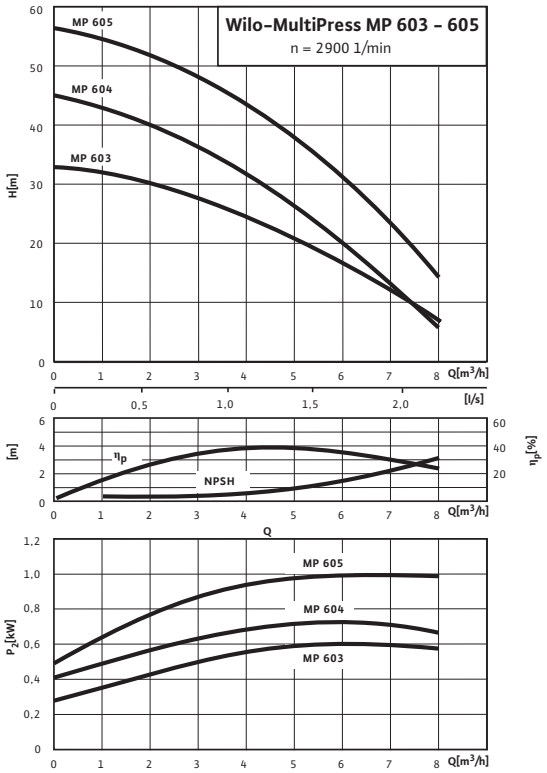

Motordaten (2-polig/50 Hz)

Wilo-MultiPress ...	Nennleistung P_2	Nennstrom I_N bei		
		1~230 V	3~230 V	3~400 V
	[kW]	[A]		
MP 303	0,55	4,0	–	–
MP 304	0,55	4,0	3,3	1,9
MP 305	0,75	5,3	3,6	2,1
MP 603	0,55	4,0	3,3	1,9
MP 604	0,75	5,3	3,6	2,1
MP 605	1,1	7,2	4,9	2,8

Maße, Gewichte Wilo-MultiPress MP

Maßzeichnung

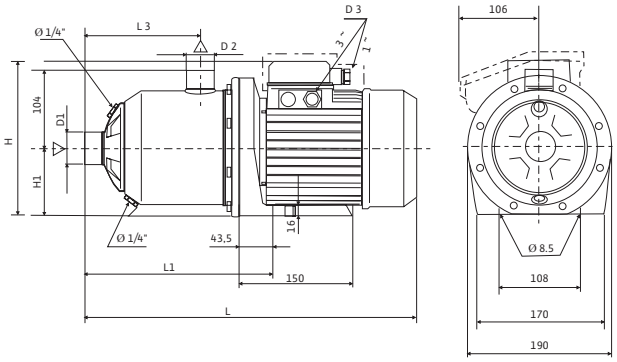

Klemmenkasten Wechselstrom-Ausführung: Gestrichelte Darstellung

Maße, Gewichte													
Wilo-MultiPress ...	**Abmessungen**									**Pg-Verschraubungen**		**Gewicht**	
	H		**H_1**	**L**		**L_1**	**L_3**	**D_1**	**D_2**	**D_3**			
	1~230 V	**3~400 V**		**1~230 V**	**3~400 V**					**1~230 V**	**3~400 V**	**1~230 V**	**3~400 V**
	[mm]									**Pg**		**[kg]**	
MP 303	216	–	90	375	375	205	109,5	Rp 1	Rp 1	13,5	–	8,8	–
MP 304	216	216	90	423	423	253	157,5	Rp 1	Rp 1	13,5	11	9,1	8,2
MP 305	216	192	90	423	423	253	157,5	Rp 1	Rp 1	13,5	11	10,6	9,7
MP 603	216	192	90	375	375	205	109,5	Rp 1 $^1/_4$	Rp 1	13,5	11	9,4	8,7
MP 604	216	192	90	423	423	253	157,5	Rp 1 $^1/_4$	Rp 1	13,5	11	10,6	9,7
MP 605	224	192	90	448	423	253	157,5	Rp 1 $^1/_4$	Rp 1	13,5	11	13,5	11,0

Änderungen vorbehalten 09/2008 WILO SE

Ausstattung /Funktion Sub TWI 5 / ..-SE

	Wilo- Sub TWI 5 / ..-SE
Hydraulik	
Selbstansaugend	–
Normalsaugend	•
Unterwassermotor-Pumpe	•
Direkt angeflanschter Motor	–
Filterpumpe	–
Nassläufertechnik	–
Vorfilter	–
Motor	
Netzanschluss 1~230 V	•
Netzanschluss 3~400 V	•
Anschlusskabel, 20 m	•
Ein-/Ausschalter (bei Wechselstromausführung)	optional
Kondensator (Version 1~230 V)	•
Thermischer Motorschutzschalter (Version 1~230 V)	•
Ausstattung/Lieferumfang	
Saug- und druckseitige PVC-Verschraubungen	–
Tragerahmen	–
Sicherheitsseil aus Polypropylen	•
Einbauanleitung	•

• = vorhanden, – = nicht vorhanden

Technische Daten Wilo-Sub TWI 5 / ..-SE

	Wilo- Sub TWI 5/..-SE
Zulässige Fördermedien	
Reines Wasser ohne Sinkstoffe	•
Brauch-, Kalt-, Kühlwasser	•
Regenwasser	•
Schwimmbadwasser nach DIN 19643, Teil 1 bis 5	–
Leistung	
Förderstrom max. [m³/h]	16
Förderhöhe max. [m]	88
Ansaughöhe max. [m]	–
Zulaufdruck max. [bar]	–
Mediumtemperatur [°C]	+3 bis +40
Umgebungstemperatur [°C]	–
Betriebsdruck max. [bar]	10
Netzanschluss 1~ [V]	230
Netzanschluss 3~ [V]	400
Netzanschluss 3~ [V] Alternativanwendung ohne Mehrpreis	–
Netzfrequenz [Hz]	50
Nenndrehzahl [1/min]	2900
Motor	
Schutzart	IP 68
Isolierstoffklasse	F
Rohranschlüsse	
Druckseitig [Rp]	1 1/4
Saugseitig [Rp]	1 1/4
Werkstoffe	
Pumpengehäuse	1.4301
Laufrad	1.4301
Welle	1.4301
Gleitringdichtungen	SIC/SIC Kohle/Keramik
Stufenkammern	1.4301
Diffusor/Injektor	1.4301
Dichtungen	NBR

• = vorhanden, – = nicht vorhanden

Änderungen vorbehalten 09/2008 WILO SE

Kennlinien Wilo-Sub TWI 5 / ..-SE

Wilo-Sub TWI 5 / ..-SE 304 -308

n = 2850 1/min

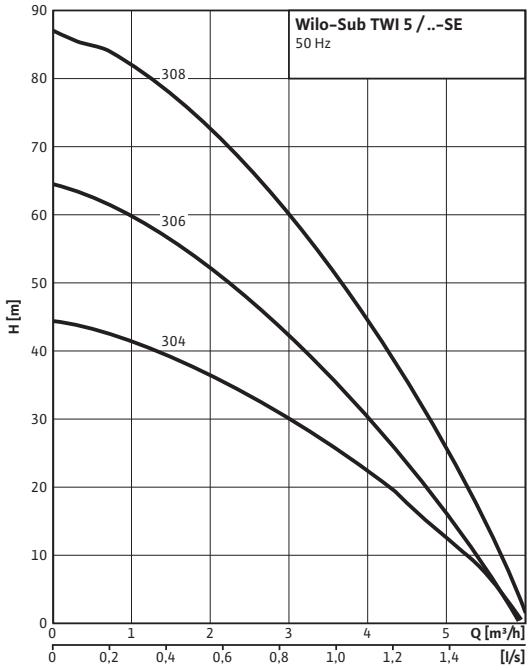

Wilo-Sub TWI 5 / ..-SE 903 -904

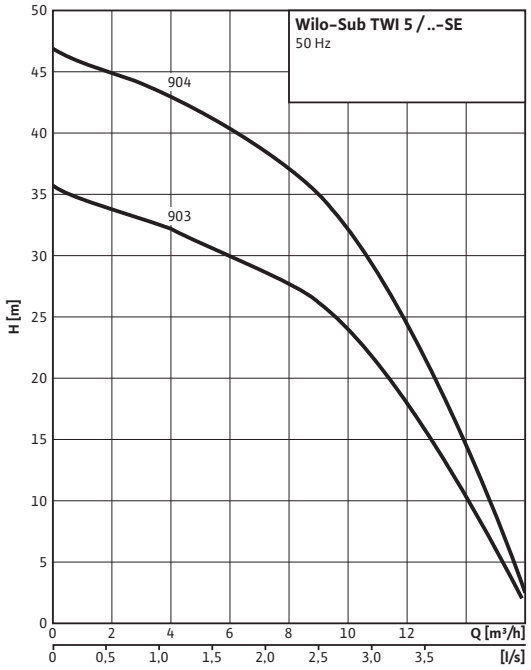

Maße, Gewichte, Motordaten Wilo-Sub TWI 5/..-SE

Maßzeichnungen

TWI 5

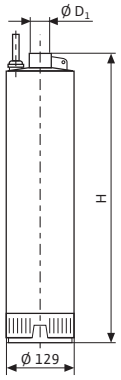

TWI 5-SE

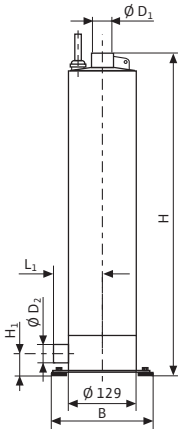

Maße, Gewichte

Wilo-Sub ...	Abmessungen							Leistungsaufnahme	Nennleistung	Gewicht	
	H		H_1	L_1	D_1	D_2	B	P_1	P_2		
	1~230 V	3~400 V								1~230 V	3~400 V
	[mm]						[Ø mm]	[kW]		[kg]	
TWI 5-304 (1~)	480	–	–	–	Rp 1 1/4	–	–	0,85	0,55	16,5	–
TWI 5-306 (1~)	528	–	–	–	Rp 1 1/4	–	–	1,2	0,75	17,5	–
TWI 5-308 (1~)	576	–	–	–	Rp 1 1/4	–	–	1,6	1,1	21	–
TWI 5-903 (1~)	504	–	–	–	Rp 1 1/4	–	–	1,55	1,1	19	–
TWI 5-904 (1~)	584	–	–	–	Rp 1 1/4	–	–	2,1	1,5	21,5	–
TWI 5-306 (3~)	–	528	–	–	Rp 1 1/4	–	–	1,2	0,75	–	17,5
TWI 5-308 (3~)	–	576	–	–	Rp 1 1/4	–	–	1,45	1,1	–	18,5
TWI 5-903 (3~)	–	504	–	–	Rp 1 1/4	–	–	1,4	1,1	–	17
TWI 5-904 (3~)	–	584	–	–	Rp 1 1/4	–	–	1,75	1,5	–	19,5
TWI 5-SE-304 (1~)	539	–	55	93,5	Rp 1 1/4	Rp 1 1/4	174	0,85	0,55	17	–
TWI 5-SE-306 (1~)	587	–	55	93,5	Rp 1 1/4	Rp 1 1/4	174	1,2	0,75	18	–
TWI 5-SE-308 (1~)	635	–	55	93,5	Rp 1 1/4	Rp 1 1/4	174	1,6	1,1	21,5	–
TWI 5-SE-903 (1~)	563	–	55	93,5	Rp 1 1/4	Rp 1 1/4	174	1,55	1,1	19,5	–
TWI 5-SE-904 (1~)	643	–	55	93,5	Rp 1 1/4	Rp 1 1/4	174	2,1	1,5	22	–
TWI 5-SE-306 (3~)	–	587	55	93,5	Rp 1 1/4	Rp 1 1/4	174	1,2	0,75	–	18
TWI 5-SE-308 (3~)	–	635	55	93,5	Rp 1 1/4	Rp 1 1/4	174	1,45	1,1	–	19
TWI 5-SE-903 (3~)	–	563	55	93,5	Rp 1 1/4	Rp 1 1/4	174	1,4	1,1	–	17,5
TWI 5-SE-904 (3~)	–	643	55	93,5	Rp 1 1/4	Rp 1 1/4	174	1,75	1,5	–	20

Änderungen vorbehalten 09/2008 WILO SE

Anlagenbeispiele Wilo-Sub TWI 5

Wasserversorgungsanlage (Wechselstromausführung)

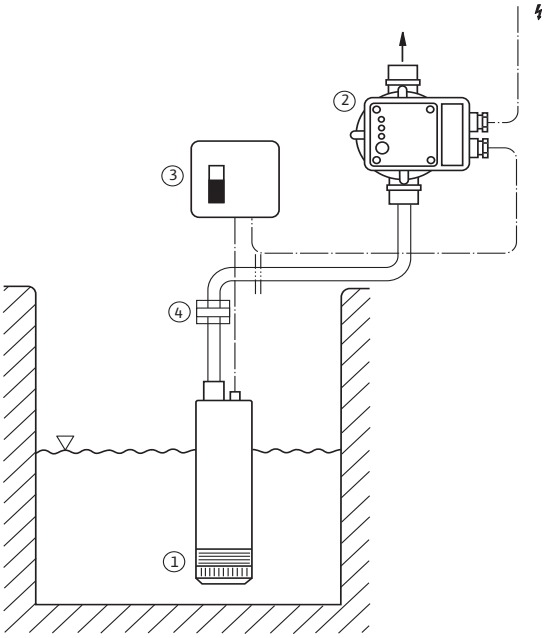

Legende

1 Unterwassermotor-Pumpe Wilo-Sub TWI 5 (1~)
2 Elektronisch gesteuerter Strömungs- und Druckwächter Wilo-Fluidcontrol mit Rückflussverhinderer und Wassermangelschutz Max. Schaltleistung $P_2 \leq 1{,}5$ kW (max. Strom 10 A) sowie Wandhalterung Wilo-Fluidcontrol (Zubehör)
3 Schaltkasten mit Ein-/Aus-Schalter (im Lieferumfang Wilo-Sub TWU)
4 Wilo-Schnellkupplung (siehe Zubehör Wasserversorgung)

Wasserversorgungsanlage (Drehstromausführung)

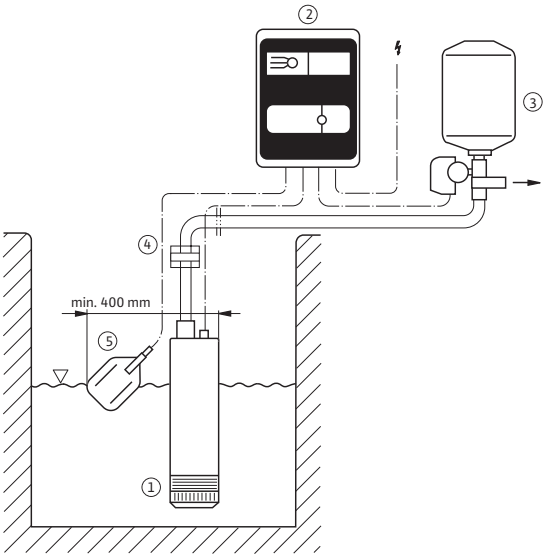

Legende

1 Unterwassermotor-Pumpe Wilo-Sub TWI 5 (3~)
2 Schaltgerät ER-1 mit Schaltleistung $P_2 \leq 4$ kW (max. Strom 10 A) Mit eingebautem elektron. Motorschutz, Schalter Hand-0-Automatik, Pumpenschaltung durch Druckschalter und potentialfreie Sammelstörmeldung für die Wandbefestigung
3 Bausatz Druckschaltung WVA mit Spezial-Rückschlagventil, Druckschalter, Manometer, 8-l-Membrandruckbehälter, komplett montiert (an der Wand mit bauseitigen Mitteln befestigen)
4 Wilo-Schnellkupplung (siehe Zubehör Wasserversorgung)
5 Wassermangelschutz WA 65 mit Anschlusskabel (Schwimmerschalter)

Hinweis:
Mehrpumpensysteme (Montageabstand der Pumpen min. 1 m) können auf Kundenwunsch ausgelegt werden.

Anlagenbeispiele Wilo-Sub TWI 5-SE

Wasserversorgungsanlage (Wechselstromausführung)

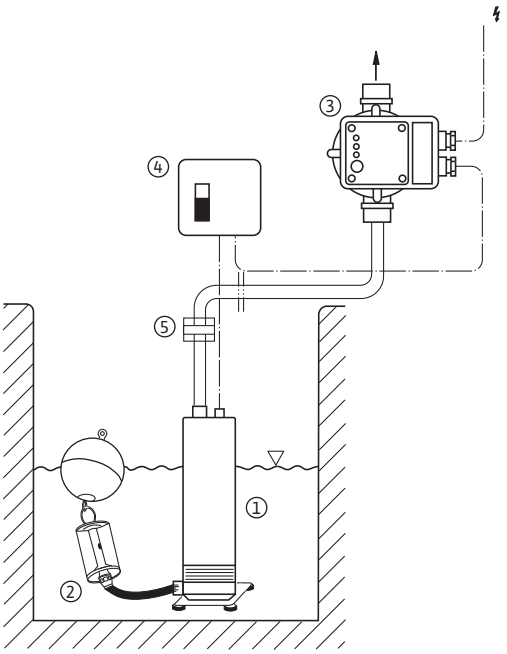

Legende

1 Unterwassermotor-Pumpe Wilo-Sub TWI 5-SE (1~)
2 Schwimmender Ansaugfilter Ø 1" mit Verschraubung R $1^1/_4$
3 Elektronisch gesteuerter Strömungs- und Druckwächter Wilo-Fluidcontrol mit Rückflussverhinderer und Wassermangelschutz Max. Schaltleistung $P_2 \leq 1{,}5$ kW (max. Strom 10 A) sowie Wandhalterung Wilo-Fluidcontrol (Zubehör)
4 Schaltkasten mit Ein-/Aus-Schalter (im Lieferumfang Wilo-Sub TWI 5-SE (1~))
5 Wilo-Schnellkupplung (siehe Zubehör Wasserversorgung)

Wasserversorgungsanlage (Drehstromausführung)

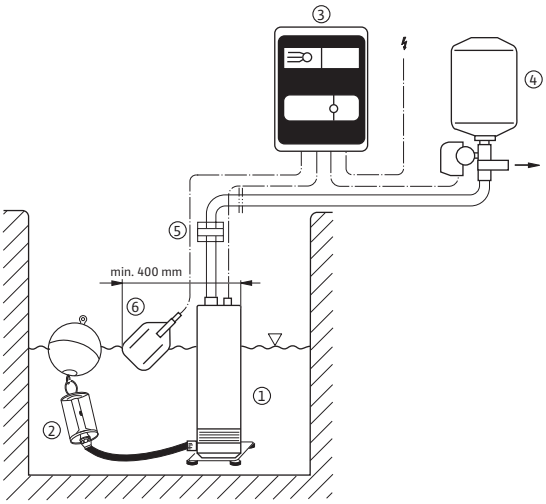

Legende

1 Unterwassermotor-Pumpe Wilo-Sub TWI 5-SE (3~)
2 Schwimmender Ansaugfilter Ø 1" mit Verschraubung R $1^1/_4$
3 Schaltgerät ER-1 mit Schaltleistung $P_2 \leq 4$ kW (max. Strom 10 A) Mit eingebautem elektron. Motorschutz, Schalter Hand-0-Automatik, Pumpenschaltung durch Druckschalter und potentialfreie Sammelstörmeldung für die Wandbefestigung
4 Bausatz Druckschaltung WVA mit Spezial-Rückschlagventil, Druckschalter, Manometer, 8-l-Membrandruckbehälter, komplett montiert (an der Wand mit bauseitigen Mitteln befestigen)
5 Wilo-Schnellkupplung (siehe Zubehör Wasserversorgung)
6 Wassermangelschutz WA 65 mit Anschlusskabel (Schwimmerschalter)

Hinweis:
Mehrpumpensysteme (Montageabstand der Pumpen min. 1 m) können auf Kundenwunsch ausgelegt werden.

Änderungen vorbehalten 09/2008 WILO SE

Anlagenbeispiele Wilo-Sub TWI 5-SE

Wasserversorgungsanlage; Beispiel für Trockenaufstellung (Drehstromausführung)

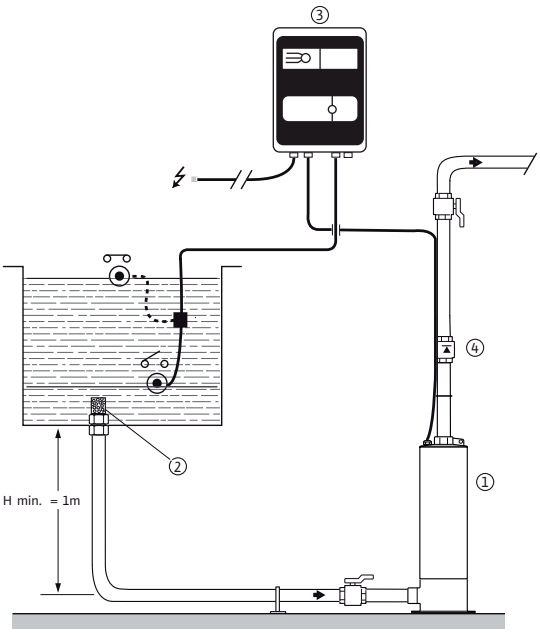

Legende

1 Unterwassermotor-Pumpe Wilo-Sub TWI 5-SE (3~)
2 Saugkorb
3 Schaltgerät ER-1 mit Schaltleistung $P_2 \leq 4$ kW (max. Strom 10 A) Mit eingebautem elektron. Motorschutz, Schalter Hand-0-Automatik, Pumpenschaltung durch Druckschalter und potentialfreie Sammelstörmeldung für die Wandbefestigung
4 Wilo-Schnellkupplung (siehe Zubehör Wasserversorgung)

Hinweis:
Mehrpumpensysteme (Montageabstand der Pumpen min. 1 m) können auf Kundenwunsch ausgelegt werden.

Planungshinweise

Elektroanschluss der Wilo-Unterwassermotor-Pumpen

Kabellängen und -querschnitte

Die für den Elektroanschluss der Wilo-Unterwassermotor-Pumpen erforderlichen Kabelquerschnitte sind abhängig von der Länge des Anschlusskabels, der Netzspannung sowie der Motorleistung und Anlaufart des Motors. Diese Daten können der nachfolgenden Tabelle entnommen werden.

Jedes Motorkabel kann mit dem jeweils vorhandenen Motorkabelquerschnitt bis mindestens 30 m verlängert werden.

Weitere Planungshinweise s. Wilo-Planungshandbuch „Bohrlochtechnik“.

Maximal mögliche Kabellänge und erforderlicher Kabelquerschnitt

Netz-anschluss	Motor-leistung	Kabelquerschnitt 4 x n [mm²]																
		1,5	2,5	4	6	10	16	25	35	50	70	95	120	150	185	240	300	400
	[kW]	max. mögliche Kabellänge [m]																
Direktanlauf 3~400 V 50 Hz oder 3~380 V 60 Hz	11	–	45	72	107	176	278	423	577	–	–	–	–	–	–	–	–	–
	15	–	–	–	80	132	208	317	452	595	–	–	–	–	–	–	–	–
	18,5	–	–	–	65	107	168	256	348	481	645	–	–	–	–	–	–	–
	22	–	–	–	–	90	142	215	295	407	545	704	–	–	–	–	–	–
	30	–	–	–	–	–	108	164	223	306	408	522	622	–	–	–	–	–
	37	–	–	–	–	–	86	131	179	248	335	434	524	623	–	–	–	–
	45	–	–	–	–	–	–	112	152	209	279	358	426	502	580	–	–	–
	55	–	–	–	–	–	–	–	124	170	228	293	351	414	481	571	–	–
	75	–	–	–	–	–	–	–	–	129	173	223	267	316	367	437	500	583
	93	–	–	–	–	–	–	–	–	–	134	172	205	241	279	330	375	433
	110	–	–	–	–	–	–	–	–	–	–	145	174	205	237	281	320	370
Direktanlauf 1~230 V 50 Hz	0,25	190	320	510	770	1260	1970	2960	3990	5340	6970	8750	–	–	–	–	–	–
	0,37	120	210	330	500	820	1290	1950	2640	3560	4680	5910	–	–	–	–	–	–
	0,55	80	140	230	350	580	900	1360	1830	2450	3210	4020	–	–	–	–	–	–
	0,75	60	110	180	270	440	690	1050	1430	1930	2550	3230	–	–	–	–	–	–
	1,1	40	70	120	190	310	490	750	1020	1390	1860	2380	–	–	–	–	–	–
	1,5	30	60	100	150	250	400	620	850	1180	1590	2070	–	–	–	–	–	–
	2,2	20	40	60	100	170	270	410	560	770	1030	1320	–	–	–	–	–	–
	3,7	–	–	40	60	110	170	260	370	520	710	930	–	–	–	–	–	–

Änderungen vorbehalten 09/2008 WILO SE

Ausstattung/Funktion Wilo-FilTec FBS

	Wilo- FilTec FBS
Hydraulik	
Selbstansaugend	•
Normalsaugend	–
Einstufige Kreiselpumpe	•
Mehrstufige Kreiselpumpe	–
Unterwassermotor-Pumpe	–
Direkt angeflanschter Motor	–
Filterpumpe	•
Nassläufertechnik	•
Vorfilter	•
Motor	
Netzanschluss 1~230 V	•
Netzanschluss 3~400 V	•
Anschlusskabel (Version 1~230 V)	–
Ein-/Ausschalter (bei Wechselstromausführung)	–
Kondensator (Version 1~230 V)	•
Thermischer Motorschutzschalter (Version 1~230 V)	–
Ausstattung/Lieferumfang	
Saug- und druckseitige PVC-Verschraubungen	•
Tragerahmen	–
Sicherheitsseil aus Polypropylen	–
Einbauanleitung	•

• = vorhanden, – = nicht vorhanden

Technische Daten Wilo-FilTec FBS

	Wilo-FilTec FBS ...						
	10 EM	**15 EM**	**20 EM**	**10 DM**	**15 DM**	**20 DM**	**25 DM**
Zulässige Fördermedien							
Reines Wasser ohne Sinkstoffe	•	•	•	•	•	•	•
Brauch-, Kalt-, Kühlwasser	•	•	•	•	•	•	•
Schwimmbadwasser nach DIN 19643, Teil 1 bis 5	•	•	•	•	•	•	•
Leistung							
Förderstrom max. [m³/h]	18	21	23	18	21	23	28
Optimal-Förderstrom [m³/h]	12,5	15,2	16,1	12,4	14,8	16,5	19,5
Förderhöhe max. [m]	12	13	16	12	13	16	16
Ansaughöhe max. [m]	3	3	3	3	3	3	3
Zulaufdruck max. [bar]	–	–	–	–	–	–	–
Mediumtemperatur [°C]	+5 bis +40	+5 bis +40	+5 bis +40	+5 bis +40	+5 bis +40	+5 bis +40	+5 bis +40
Umgebungstemperatur [°C]	40	40	40	40	40	40	40
Betriebsdruck max. [bar]	–	–	–	–	–	–	–
Netzanschluss 1~ [V]	230	230	230	230	230	230	230
Netzanschluss 3~ [V]	400	400	400	400	400	400	400
Netzfrequenz [Hz]	50	50	50	50	50	50	50
Nenndrehzahl [1/min]	2700	2700	2700	2700	2700	2700	2700
Motor							
Nennleistung P_2 [kW]	0,6	0,75	0,95	0,6	0,75	0,95	1,5
Nennstrom [A]	6,0	7,0	8,4	2,1	2,4	2,9	3,9
Schutzart	IP 54	IP 54	IP 54	IP 54	IP 54	IP 54	IP 54
Isolierstoffklasse	F	F	F	F	F	F	F
Rohranschlüsse							
Druckseitig [Rp]	1	1	1	1	1	1	1
Saugseitig [Rp]	1	1	1	1	1	1	1
Werkstoffe							
Pumpengehäuse	Kunststoff (PPO) Handelsname: Noryl						
Laufrad	Kunststoff (PPO) Handelsname: Noryl						
Leitrad	Kunststoff (PP - 40 % GF)						
Filterscheibe	Kunststoff (PE)						
Filterkorb	Kunststoff (PA 6.6)						
Filterdeckel	Kunststoff (PC, klar)						
Welle	Edelstahl (1.4122)						
Dichtungen	NBR	NBR	NBR	NBR	NBR	NBR	NBR

• = vorhanden, – = nicht vorhanden

Änderungen vorbehalten 09/2008 WILO SE

Kennlinien, Maße, Gewichte Wilo-FilTec FBS

Wilo-FilTec FBS

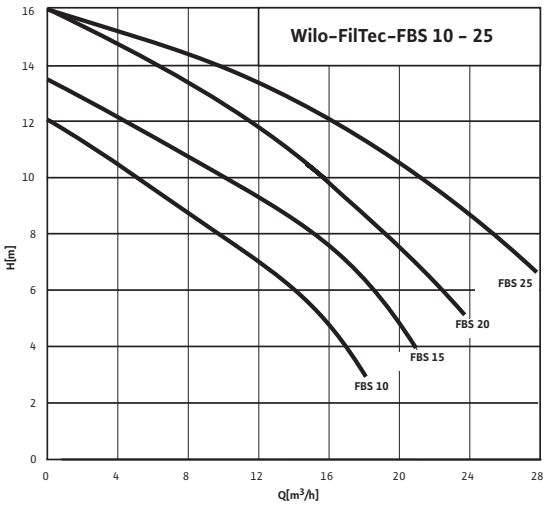

Maßzeichnungen

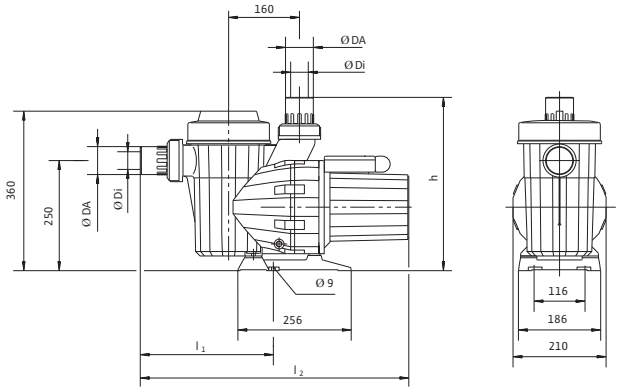

Maße, Gewichte						
Wilo-FilTec FBS ...	**Abmessungen**					**Gewicht**
	DA	**Di**	**h**	**l_1**	**l_2**	**–**
	[mm]					**[kg]**
FBS 10 EM	–	50	366	265	525	15
FBS 15 EM	–	50	366	265	560	20
FBS 20 EM	63	–	400	300	595	21
FBS 10 DM	–	50	366	265	525	15
FBS 15 DM	–	50	366	265	560	20
FBS 20 DM	63	–	400	300	595	21
FBS 25 DM	63	–	400	300	595	22

Baureihenübersicht Wilo-Sub TWU 3, TWU 4, TWU 4-QC, TWI 4

Baureihe: Wilo-Sub TWU 3

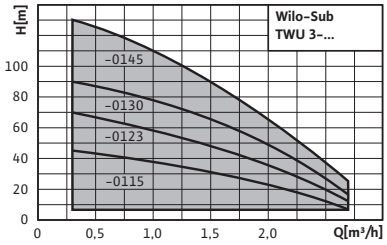

> Einsatz
- zur Wasserversorgung aus Bohrlöchern, Brunnen und Zisternen
- zur privaten Wasserversorgung, Beregnung und Bewässerung
- zur Förderung von Wasser ohne langfasrige und abrasive Bestandteile

Baureihe: Wilo-Sub TWU 4

Baureihen-modifikation

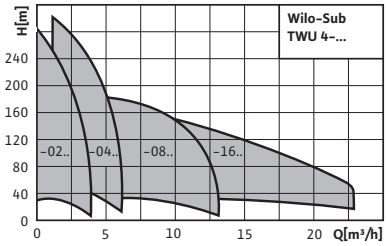

> Einsatz
- zur Wasserversorgung aus Bohrlöchern und Zisternen
- zur Wasserversorgung, Beregnung und Bewässerung
- Druckerhöhung
- Absenkung des Wasserspiegels
- zur Förderung von Wasser ohne langfasrige und abrasive Bestandteile

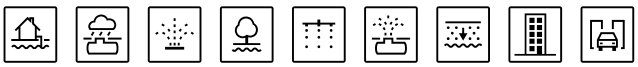

Baureihe: Wilo-Sub TWU 4-QC

Baureihen-modifikation

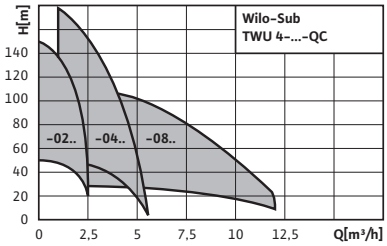

> Einsatz
- zur Wasserversorgung aus Bohrlöchern und Zisternen
- zur Wasserversorgung, Beregnung und Bewässerung
- Druckerhöhung
- Absenkung des Wasserspiegels
- zur Förderung von Wasser ohne langfasrige und abrasive Bestandteile

Baureihenübersicht Wilo-Sub TWU 3, TWU 4, TWU 4-QC, TWI 4

Baureihe: Wilo-Sub TWU 3

> Besonderheiten/Produktvorteile
- Motor mit wiederwickelbarem Stator
- integrierter Rückflussverhinderer
- mediumberührende Teile korrosionsfrei
- Pumpenanschlusskopf und Flansch aus Edelstahl
- vertikaler und horizontaler Einbau möglich
- Wechselstromausführung mit Anlaufkondensator und Ein-/Ausschalter

> Weitere Informationen	Seite
• Baureihenbeschreibung	46

Baureihe: Wilo-Sub TWU 4

> Besonderheiten/Produktvorteile
- medienberührende Teile korrosionsfrei
- integrierter Rückflussverhinderer
- vertikaler und horizontaler Einbau möglich

> Weitere Informationen	Seite
• Baureihenbeschreibung	51

Baureihe: Wilo-Sub TWU 4-QC

> Besonderheiten/Produktvorteile
- mediumberührende Teile korrosionsfrei
- integrierter Rückflussverhinderer
- einfache und schnelle Verlängerung des Motorkabels, ohne Demontage der Pumpe
- vertikaler und horizontaler Einbau möglich

> Weitere Informationen	Seite
• Baureihenbeschreibung	66

Baureihenübersicht Wilo-Sub TWU 3, TWU 4, TWU 4-QC, TWI 4

Baureihe: Wilo-Sub TWI 4-..-B

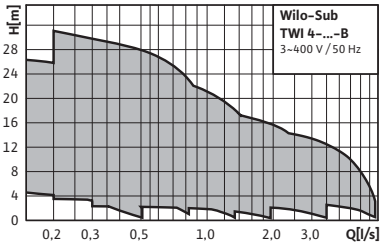

> Einsatz

- zur Wasser- und Trinkwasserversorgung aus Bohrlöchern und Zisternen
- Brauchwasserversorgung
- zur kommunalen Wasserversorgung, Beregnung und Bewässerung
- Druckerhöhung
- Absenkung des Wasserspiegels
- zur Förderung von Wasser in industriellen Anwendungen
- zur Förderung von Wasser ohne langfasrige und abrasive Bestandteile

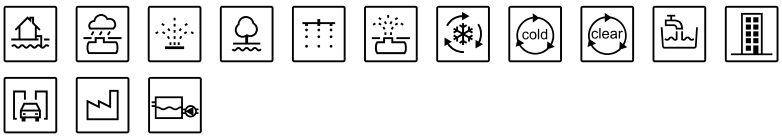

Baureihenübersicht Wilo-Sub TWU 3, TWU 4, TWU 4-QC, TWI 4

Baureihe: Wilo-Sub TWI 4-..-B

> Besonderheiten/Produktvorteile
- einfache Wartung durch schnelle Montage und Demontage
- integrierter Rückflussverhinderer
- vertikaler und horizontaler Einbau möglich

> Weitere Informationen **Seite**
• Baureihenbeschreibung 78

Pumpen und Systeme für private Wasserversorgung

Einzelpumpen

Technische Daten

Wilo-Sub...	Netzanschluss	Fördermenge max.	Förderhöhe max.	Max. Sandgehalt	Medientemperatur	Min. Strömungsgeschwindigkeit am Motor	Isolierstoffklasse	Schutzart	Max. Tauchtiefe	Max. Schalthäufigkeit
	–	Q	H	ρ	–	v	–			
	–	[m³/h]	[m]	[g/m³]	–	[m/s]	–		[m]	[1/h]
TWU 3-0115	1~230 V, 50 Hz	2,6	125	40	3 °C ... 40 °C	0,1	F	IP 58	60	20
TWU 3-0115	3~400 V, 50 Hz	2,6	125	40	3 °C ... 40 °C	0,1	F	IP 58	60	20
TWU 3-0123	1~230 V, 50 Hz	2,6	125	40	3 °C ... 40 °C	0,1	F	IP 58	60	20
TWU 3-0123	3~400 V, 50 Hz	2,6	125	40	3 °C ... 40 °C	0,1	F	IP 58	60	20
TWU 3-0130	1~230 V, 50 Hz	2,6	125	40	3 °C ... 40 °C	0,1	F	IP 58	60	20
TWU 3-0130	3~400 V, 50 Hz	2,6	125	40	3 °C ... 40 °C	0,1	F	IP 58	60	20
TWU 3-0145	3~400 V, 50 Hz	2,6	125	40	3 °C ... 40 °C	0,1	F	IP 58	60	20
TWU 4-0207-C	1~230 V, 50 Hz	2,5	46	50	3 °C ... 30 °C	0,1	B	IP 68	200	20
TWU 4-0207-C	3~400 V, 50 Hz	2,5	46	50	3 °C ... 30 °C	0,1	B	IP 68	200	20
TWU 4-0210-C	1~230 V, 50 Hz	2,5	68	50	3 °C ... 30 °C	0,1	B	IP 68	200	20
TWU 4-0210-C	3~400 V, 50 Hz	2,5	68	50	3 °C ... 30 °C	0,1	B	IP 68	200	20
TWU 4-0214-C	1~230 V, 50 Hz	2,5	91	50	3 °C ... 30 °C	0,1	B	IP 68	200	20
TWU 4-0214-C	3~400 V, 50 Hz	2,5	91	50	3 °C ... 30 °C	0,1	B	IP 68	200	20
TWU 4-0227-B	1~230 V, 50 Hz	2,5	130	50	3 °C ... 30 °C	0,1	B	IP 68	200	20
TWU 4-0227-B-EMSC	1~230 V, 50 Hz	2,5	130	50	3 °C ... 30 °C	0,1	B	IP 68	200	20
TWU 4-0227-B	3~400 V, 50 Hz	2,5	130	50	3 °C ... 30 °C	0,1	B	IP 68	200	20
TWU 4-0232-B	1~230 V, 50 Hz	2,5	153	50	3 °C ... 30 °C	0,1	B	IP 68	200	20
TWU 4-0232-B-EMSC	1~230 V, 50 Hz	2,5	153	50	3 °C ... 30 °C	0,1	B	IP 68	200	20
TWU 4-0232-B	3~400 V, 50 Hz	2,5	153	50	3 °C ... 30 °C	0,1	B	IP 68	200	20
TWU 4-0246-B	1~230 V, 50 Hz	2,5	218	50	3 °C ... 30 °C	0,1	B	IP 68	200	20
TWU 4-0246-B-EMSC	1~230 V, 50 Hz	2,5	218	50	3 °C ... 30 °C	0,1	B	IP 68	200	20
TWU 4-0246-B	3~400 V, 50 Hz	2,5	218	50	3 °C ... 30 °C	0,1	B	IP 68	200	20
TWU 4-0260-B	1~230 V, 50 Hz	2,5	284	50	3 °C ... 30 °C	0,1	B	IP 68	200	20
TWU 4-0260-B-EMSC	1~230 V, 50 Hz	2,5	284	50	3 °C ... 30 °C	0,1	B	IP 68	200	20
TWU 4-0260-B	3~400 V, 50 Hz	2,5	284	50	3 °C ... 30 °C	0,1	B	IP 68	200	20
TWU 4-0405-B	1~230 V, 50 Hz	5	30	50	3 °C ... 30 °C	0,1	B	IP 68	200	20
TWU 4-0405-B-EMSC	1~230 V, 50 Hz	5	30	50	3 °C ... 30 °C	0,1	B	IP 68	200	20
TWU 4-0405-B	3~400 V, 50 Hz	5	30	50	3 °C ... 30 °C	0,1	B	IP 68	200	20
TWU 4-0407-B	1~230 V, 50 Hz	5	42	50	3 °C ... 30 °C	0,1	B	IP 68	200	20
TWU 4-0407-B-EMSC	1~230 V, 50 Hz	5	42	50	3 °C ... 30 °C	0,1	B	IP 68	200	20
TWU 4-0407-B	3~400 V, 50 Hz	5	42	50	3 °C ... 30 °C	0,1	B	IP 68	200	20
TWU 4-0410-B	1~230 V, 50 Hz	5	62	50	3 °C ... 30 °C	0,1	B	IP 68	200	20
TWU 4-0410-B-EMSC	1~230 V, 50 Hz	5	62	50	3 °C ... 30 °C	0,1	B	IP 68	200	20
TWU 4-0410-B	3~400 V, 50 Hz	5	62	50	3 °C ... 30 °C	0,1	B	IP 68	200	20
TWU 4-0415-B	1~230 V, 50 Hz	5	93	50	3 °C ... 30 °C	0,1	B	IP 68	200	20
TWU 4-0415-B-EMSC	1~230 V, 50 Hz	5	93	50	3 °C ... 30 °C	0,1	B	IP 68	200	20
TWU 4-0415-B	3~400 V, 50 Hz	5	93	50	3 °C ... 30 °C	0,1	B	IP 68	200	20
TWU 4-0420-B	1~230 V, 50 Hz	5	124	50	3 °C ... 30 °C	0,1	B	IP 68	200	20

Spannungstoleranz +/- 10 % (Angabe laut DIN EN 60034)

Änderungen vorbehalten 09/2008 WILO SE

Werkstoffe

Wilo-Sub...	Laufrad	Laufrad (Sonderausführung)	Pumpengehäuse	Pumpengehäuse (Sonderausführung)	Pumpenwelle	Pumpenwelle (Sonderausführung)	Motorgehäuse	Motorgehäuse (Sonderausführung)	Motorwelle	Motorwelle (Sonderausführung)
	–									
	–									
TWU 3-0115	PC	–	1.4301	–	1.4104	–	1.4301	–	1.4305	–
TWU 3-0115	PC	–	1.4301	–	1.4104	–	1.4301	–	1.4305	–
TWU 3-0123	PC	–	1.4301	–	1.4104	–	1.4301	–	1.4305	–
TWU 3-0123	PC	–	1.4301	–	1.4104	–	1.4301	–	1.4305	–
TWU 3-0130	PC	–	1.4301	–	1.4104	–	1.4301	–	1.4305	–
TWU 3-0130	PC	–	1.4301	–	1.4104	–	1.4301	–	1.4305	–
TWU 3-0145	PC	–	1.4301	–	1.4104	–	1.4301	–	1.4305	–
TWU 4-0207-C	Noryl	–	1.4301	–	1.4104	–	1.4301	–	1.4305	–
TWU 4-0207-C	Noryl	–	1.4301	–	1.4104	–	1.4301	–	1.4305	–
TWU 4-0210-C	Noryl	–	1.4301	–	1.4104	–	1.4301	–	1.4305	–
TWU 4-0210-C	Noryl	–	1.4301	–	1.4104	–	1.4301	–	1.4305	–
TWU 4-0214-C	Noryl	–	1.4301	–	1.4104	–	1.4301	–	1.4305	–
TWU 4-0214-C	Noryl	–	1.4301	–	1.4104	–	1.4301	–	1.4305	–
TWU 4-0227-B	PC	–	1.4301	–	1.4104	–	1.4301	–	1.4305	–
TWU 4-0227-B-EMSC	PC	–	1.4301	–	1.4104	–	1.4301	–	1.4305	–
TWU 4-0227-B	PC	–	1.4301	–	1.4104	–	1.4301	–	1.4305	–
TWU 4-0232-B	PC	–	1.4301	–	1.4104	–	1.4301	–	1.4305	–
TWU 4-0232-B-EMSC	PC	–	1.4301	–	1.4104	–	1.4301	–	1.4305	–
TWU 4-0232-B	PC	–	1.4301	–	1.4104	–	1.4301	–	1.4305	–
TWU 4-0246-B	PC	–	1.4301	–	1.4104	–	1.4301	–	1.4305	–
TWU 4-0246-B-EMSC	PC	–	1.4301	–	1.4104	–	1.4301	–	1.4305	–
TWU 4-0246-B	PC	–	1.4301	–	1.4104	–	1.4301	–	1.4305	–
TWU 4-0260-B	PC	–	1.4301	–	1.4104	–	1.4301	–	1.4305	–
TWU 4-0260-B-EMSC	PC	–	1.4301	–	1.4104	–	1.4301	–	1.4305	–
TWU 4-0260-B	PC	–	1.4301	–	1.4104	–	1.4301	–	1.4305	–
TWU 4-0405-B	PC	–	1.4301	–	1.4104	–	1.4301	–	1.4305	–
TWU 4-0405-B-EMSC	PC	–	1.4301	–	1.4104	–	1.4301	–	1.4305	–
TWU 4-0405-B	PC	–	1.4301	–	1.4104	–	1.4301	–	1.4305	–
TWU 4-0407-B	PC	–	1.4301	–	1.4104	–	1.4301	–	1.4305	–
TWU 4-0407-B-EMSC	PC	–	1.4301	–	1.4104	–	1.4301	–	1.4305	–
TWU 4-0407-B	PC	–	1.4301	–	1.4104	–	1.4301	–	1.4305	–
TWU 4-0410-B	PC	–	1.4301	–	1.4104	–	1.4301	–	1.4305	–
TWU 4-0410-B-EMSC	PC	–	1.4301	–	1.4104	–	1.4301	–	1.4305	–
TWU 4-0410-B	PC	–	1.4301	–	1.4104	–	1.4301	–	1.4305	–
TWU 4-0415-B	PC	–	1.4301	–	1.4104	–	1.4301	–	1.4305	–
TWU 4-0415-B-EMSC	PC	–	1.4301	–	1.4104	–	1.4301	–	1.4305	–
TWU 4-0415-B	PC	–	1.4301	–	1.4104	–	1.4301	–	1.4305	–
TWU 4-0420-B	PC	–	1.4301	–	1.4104	–	1.4301	–	1.4305	–

Pumpen und Systeme für private Wasserversorgung

Einzelpumpen

Technische Daten

Wilo-Sub...	Netzanschluss	Fördermenge max.	Förderhöhe max.	Max. Sandgehalt	Medientemperatur	Min. Strömungsgeschwindigkeit am Motor	Isolierstoffklasse	Schutzart	Max. Tauchtiefe	Max. Schalthäufigkeit
	–	Q	H	ρ	–	v	–			
	–	[m³/h]	[m]	[g/m³]	–	[m/s]	–		[m]	[1/h]
TWU 4-0420-B-EMSC	1~230 V, 50 Hz	5	124	50	3 °C ... 30 °C	0,1	B	IP 68	200	20
TWU 4-0420-B	3~400 V, 50 Hz	5	124	50	3 °C ... 30 °C	0,1	B	IP 68	200	20
TWU 4-0430-B	1~230 V, 50 Hz	5	182	50	3 °C ... 30 °C	0,1	B	IP 68	200	20
TWU 4-0430-B-EMSC	1~230 V, 50 Hz	5	182	50	3 °C ... 30 °C	0,1	B	IP 68	200	20
TWU 4-0430-B	3~400 V, 50 Hz	5	182	50	3 °C ... 30 °C	0,1	B	IP 68	200	20
TWU 4-0440-B	3~400 V, 50 Hz	5	242	50	3 °C ... 30 °C	0,1	B	IP 68	200	20
TWU 4-0445-B	3~400 V, 50 Hz	5	273	50	3 °C ... 30 °C	0,1	B	IP 68	200	20
TWU 4-0450-B	3~400 V, 50 Hz	5	303	50	3 °C ... 30 °C	0,1	B	IP 68	200	20
TWU 4-0804-B	1~230 V, 50 Hz	12	30	50	3 °C ... 30 °C	0,1	B	IP 68	200	20
TWU 4-0804-B-EMSC	1~230 V, 50 Hz	12	30	50	3 °C ... 30 °C	0,1	B	IP 68	200	20
TWU 4-0804-B	3~400 V, 50 Hz	12	30	50	3 °C ... 30 °C	0,1	B	IP 68	200	20
TWU 4-0806-B	1~230 V, 50 Hz	12	42	50	3 °C ... 30 °C	0,1	B	IP 68	200	20
TWU 4-0806-B-EMSC	1~230 V, 50 Hz	12	42	50	3 °C ... 30 °C	0,1	B	IP 68	200	20
TWU 4-0806-B	3~400 V, 50 Hz	12	42	50	3 °C ... 30 °C	0,1	B	IP 68	200	20
TWU 4-0808-B	1~230 V, 50 Hz	12	57	50	3 °C ... 30 °C	0,1	B	IP 68	200	20
TWU 4-0808-B-EMSC	1~230 V, 50 Hz	12	57	50	3 °C ... 30 °C	0,1	B	IP 68	200	20
TWU 4-0808-B	3~400 V, 50 Hz	12	57	50	3 °C ... 30 °C	0,1	B	IP 68	200	20
TWU 4-0812-B	1~230 V, 50 Hz	12	83	50	3 °C ... 30 °C	0,1	B	IP 68	200	20
TWU 4-0812-B-EMSC	1~230 V, 50 Hz	12	83	50	3 °C ... 30 °C	0,1	B	IP 68	200	20
TWU 4-0812-B	3~400 V, 50 Hz	12	83	50	3 °C ... 30 °C	0,1	B	IP 68	200	20
TWU 4-0817-B	3~400 V, 50 Hz	12	119	50	3 °C ... 30 °C	0,1	B	IP 68	200	20
TWU 4-0820-B	3~400 V, 50 Hz	12	139	50	3 °C ... 30 °C	0,1	B	IP 68	200	20
TWU 4-0824-B	3~400 V, 50 Hz	12	169	50	3 °C ... 30 °C	0,1	B	IP 68	200	20
TWU 4-0830-B	3~400 V, 50 Hz	12	211	50	3 °C ... 30 °C	0,1	B	IP 68	200	20
TWU 4-1607-B	1~230 V, 50 Hz	22	40	50	3 °C ... 30 °C	0,1	B	IP 68	200	20
TWU 4-1607-B-EMSC	1~230 V, 50 Hz	12	40	50	3 °C ... 30 °C	0,1	B	IP 68	200	20
TWU 4-1607-B	3~400 V, 50 Hz	22	40	50	3 °C ... 30 °C	0,1	B	IP 68	200	20
TWU 4-1610-B	1~230 V, 50 Hz	22	56	50	3 °C ... 30 °C	0,1	B	IP 68	200	20
TWU 4-1610-B-EMSC	1~230 V, 50 Hz	12	56	50	3 °C ... 30 °C	0,1	B	IP 68	200	20
TWU 4-1610-B	3~400 V, 50 Hz	22	56	50	3 °C ... 30 °C	0,1	B	IP 68	200	20
TWU 4-1614-B	3~400 V, 50 Hz	22	76	50	3 °C ... 30 °C	0,1	B	IP 68	200	20
TWU 4-1619-B	3~400 V, 50 Hz	22	105	50	3 °C ... 30 °C	0,1	B	IP 68	200	20
TWU 4-1626-B	3~400 V, 50 Hz	22	138	50	3 °C ... 30 °C	0,1	B	IP 68	200	20
TWU 4-1634-B	3~400 V, 50 Hz	22	180	50	3 °C ... 30 °C	0,1	B	IP 68	200	20
TWU 4-0207-C-QC	1~230 V, 50 Hz	2,5	46	50	3 °C ... 30 °C	0,1	B	IP 68	200	20
TWU 4-0207-C-QC	3~400 V, 50 Hz	2,5	46	50	3 °C ... 30 °C	0,1	B	IP 68	200	20
TWU 4-0210-C-QC	1~230 V, 50 Hz	2,5	68	50	3 °C ... 30 °C	0,1	B	IP 68	200	20
TWU 4-0210-C-QC	3~400 V, 50 Hz	2,5	68	50	3 °C ... 30 °C	0,1	B	IP 68	200	20

Spannungstoleranz +/- 10 % (Angabe laut DIN EN 60034)

Änderungen vorbehalten 09/2008 WILO SE

Werkstoffe

Wilo-Sub...	Laufrad	Laufrad (Sonderausführung)	Pumpengehäuse	Pumpengehäuse (Sonderausführung)	Pumpenwelle	Pumpenwelle (Sonderausführung)	Motorgehäuse	Motorgehäuse (Sonderausführung)	Motorwelle	Motorwelle (Sonderausführung)
	–									
	–									
TWU 4-0420-B-EMSC	PC	–	1.4301	–	1.4104	–	1.4301	–	1.4305	–
TWU 4-0420-B	PC	–	1.4301	–	1.4104	–	1.4301	–	1.4305	–
TWU 4-0430-B	PC	–	1.4301	–	1.4104	–	1.4301	–	1.4305	–
TWU 4-0430-B-EMSC	PC	–	1.4301	–	1.4104	–	1.4301	–	1.4305	–
TWU 4-0430-B	PC	–	1.4301	–	1.4104	–	1.4301	–	1.4305	–
TWU 4-0440-B	PC	–	1.4301	–	1.4104	–	1.4301	–	1.4305	–
TWU 4-0445-B	PC	–	1.4301	–	1.4104	–	1.4301	–	1.4305	–
TWU 4-0450-B	PC	–	1.4301	–	1.4104	–	1.4301	–	1.4305	–
TWU 4-0804-B	PC	–	1.4301	–	1.4104	–	1.4301	–	1.4305	–
TWU 4-0804-B-EMSC	PC	–	1.4301	–	1.4104	–	1.4301	–	1.4305	–
TWU 4-0804-B	PC	–	1.4301	–	1.4104	–	1.4301	–	1.4305	–
TWU 4-0806-B	PC	–	1.4301	–	1.4104	–	1.4301	–	1.4305	–
TWU 4-0806-B-EMSC	PC	–	1.4301	–	1.4104	–	1.4301	–	1.4305	–
TWU 4-0806-B	PC	–	1.4301	–	1.4104	–	1.4301	–	1.4305	–
TWU 4-0808-B	PC	–	1.4301	–	1.4104	–	1.4301	–	1.4305	–
TWU 4-0808-B-EMSC	PC	–	1.4301	–	1.4104	–	1.4301	–	1.4305	–
TWU 4-0808-B	PC	–	1.4301	–	1.4104	–	1.4301	–	1.4305	–
TWU 4-0812-B	PC	–	1.4301	–	1.4104	–	1.4301	–	1.4305	–
TWU 4-0812-B-EMSC	PC	–	1.4301	–	1.4104	–	1.4301	–	1.4305	–
TWU 4-0812-B	PC	–	1.4301	–	1.4104	–	1.4301	–	1.4305	–
TWU 4-0817-B	PC	–	1.4301	–	1.4104	–	1.4301	–	1.4305	–
TWU 4-0820-B	PC	–	1.4301	–	1.4104	–	1.4301	–	1.4305	–
TWU 4-0824-B	PC	–	1.4301	–	1.4104	–	1.4301	–	1.4305	–
TWU 4-0830-B	PC	–	1.4301	–	1.4104	–	1.4301	–	1.4305	–
TWU 4-1607-B	PC	–	1.4301	–	1.4104	–	1.4301	–	1.4305	–
TWU 4-1607-B-EMSC	PC	–	1.4301	–	1.4104	–	1.4301	–	1.4305	–
TWU 4-1607-B	PC	–	1.4301	–	1.4104	–	1.4301	–	1.4305	–
TWU 4-1610-B	PC	–	1.4301	–	1.4104	–	1.4301	–	1.4305	–
TWU 4-1610-B-EMSC	PC	–	1.4301	–	1.4104	–	1.4301	–	1.4305	–
TWU 4-1610-B	PC	–	1.4301	–	1.4104	–	1.4301	–	1.4305	–
TWU 4-1614-B	PC	–	1.4301	–	1.4104	–	1.4301	–	1.4305	–
TWU 4-1619-B	PC	–	1.4301	–	1.4104	–	1.4301	–	1.4305	–
TWU 4-1626-B	PC	–	1.4301	–	1.4104	–	1.4301	–	1.4305	–
TWU 4-1634-B	PC	–	1.4301	–	1.4104	–	1.4301	–	1.4305	–
TWU 4-0207-C-QC	Noryl	–	1.4301	–	1.4104	–	1.4301	–	1.4305	–
TWU 4-0207-C-QC	Noryl	–	1.4301	–	1.4104	–	1.4301	–	1.4305	–
TWU 4-0210-C-QC	Noryl	–	1.4301	–	1.4104	–	1.4301	–	1.4305	–
TWU 4-0210-C-QC	Noryl	–	1.4301	–	1.4104	–	1.4301	–	1.4305	–

Pumpen und Systeme für private Wasserversorgung

Einzelpumpen

Technische Daten

Wilo-Sub...	Netzanschluss	Fördermenge max.	Förderhöhe max.	Max. Sandgehalt	Medientemperatur	Min. Strömungsgeschwindigkeit am Motor	Isolierstoffklasse	Schutzart	Max. Tauchtiefe	Max. Schalthäufigkeit
	–	Q	H	ρ	–	v	–			
	–	[m^3/h]	[m]	[g/m^3]	–	[m/s]	–		[m]	[1/h]
TWU 4-0214-C-QC	1~230 V, 50 Hz	2,5	91	50	3 °C ... 30 °C	0,1	B	IP 68	200	20
TWU 4-0214-C-QC	3~400 V, 50 Hz	2,5	91	50	3 °C ... 30 °C	0,1	B	IP 68	200	20
TWU 4-0232-B-QC	1~230 V, 50 Hz	2,5	153	50	3 °C ... 30 °C	0,1	B	IP 68	200	20
TWU 4-0232-B-QC	3~400 V, 50 Hz	2,5	153	50	3 °C ... 30 °C	0,1	B	IP 68	200	20
TWU 4-0405-B-QC	3~400 V, 50 Hz	5	30	50	3 °C ... 30 °C	0,1	B	IP 68	200	20
TWU 4-0407-B-QC	1~230 V, 50 Hz	5	42	50	3 °C ... 30 °C	0,1	B	IP 68	200	20
TWU 4-0407-B-QC	3~400 V, 50 Hz	5	42	50	3 °C ... 30 °C	0,1	B	IP 68	200	20
TWU 4-0410-B-QC	1~230 V, 50 Hz	5	62	50	3 °C ... 30 °C	0,1	B	IP 68	200	20
TWU 4-0410-B-QC	3~400 V, 50 Hz	5	62	50	3 °C ... 30 °C	0,1	B	IP 68	200	20
TWU 4-0415-B-QC	1~230 V, 50 Hz	5	93	50	3 °C ... 30 °C	0,1	B	IP 68	200	20
TWU 4-0415-B-QC	3~400 V, 50 Hz	5	93	50	3 °C ... 30 °C	0,1	B	IP 68	200	20
TWU 4-0420-B-QC	3~400 V, 50 Hz	5	124	50	3 °C ... 30 °C	0,1	B	IP 68	200	20
TWU 4-0430-B-QC	3~400 V, 50 Hz	5	182	50	3 °C ... 30 °C	0,1	B	IP 68	200	20
TWU 4-0804-B-QC	1~230 V, 50 Hz	12	30	50	3 °C ... 30 °C	0,1	B	IP 68	200	20
TWU 4-0804-B-QC	3~400 V, 50 Hz	12	30	50	3 °C ... 30 °C	0,1	B	IP 68	200	20
TWU 4-0806-B-QC	3~400 V, 50 Hz	12	42	50	3 °C ... 30 °C	0,1	B	IP 68	200	20
TWU 4-0812-B-QC	3~400 V, 50 Hz	12	83	50	3 °C ... 30 °C	0,1	B	IP 68	200	20
TWU 4-0817-B-QC	3~400 V, 50 Hz	12	119	50	3 °C ... 30 °C	0,1	B	IP 68	200	20

Spannungstoleranz +/- 10 % (Angabe laut DIN EN 60034)

Änderungen vorbehalten 09/2008 WILO SE

Werkstoffe

Wilo-Sub...	Laufrad	Laufrad (Sonderausführung)	Pumpengehäuse	Pumpengehäuse (Sonderausführung)	Pumpenwelle	Pumpenwelle (Sonderausführung)	Motorgehäuse	Motorgehäuse (Sonderausführung)	Motorwelle	Motorwelle (Sonderausführung)
	–									
	–									
TWU 4-0214-C-QC	Noryl	–	1.4301	–	1.4104	–	1.4301	–	1.4305	–
TWU 4-0214-C-QC	Noryl	–	1.4301	–	1.4104	–	1.4301	–	1.4305	–
TWU 4-0232-B-QC	PC	–	1.4301	–	1.4104	–	1.4301	–	1.4305	–
TWU 4-0232-B-QC	PC	–	1.4301	–	1.4104	–	1.4301	–	1.4305	–
TWU 4-0405-B-QC	PC	–	1.4301	–	1.4104	–	1.4301	–	1.4305	–
TWU 4-0407-B-QC	PC	–	1.4301	–	1.4104	–	1.4301	–	1.4305	–
TWU 4-0407-B-QC	PC	–	1.4301	–	1.4104	–	1.4301	–	1.4305	–
TWU 4-0410-B-QC	PC	–	1.4301	–	1.4104	–	1.4301	–	1.4305	–
TWU 4-0410-B-QC	PC	–	1.4301	–	1.4104	–	1.4301	–	1.4305	–
TWU 4-0415-B-QC	PC	–	1.4301	–	1.4104	–	1.4301	–	1.4305	–
TWU 4-0415-B-QC	PC	–	1.4301	–	1.4104	–	1.4301	–	1.4305	–
TWU 4-0420-B-QC	PC	–	1.4301	–	1.4104	–	1.4301	–	1.4305	–
TWU 4-0430-B-QC	PC	–	1.4301	–	1.4104	–	1.4301	–	1.4305	–
TWU 4-0804-B-QC	PC	–	1.4301	–	1.4104	–	1.4301	–	1.4305	–
TWU 4-0804-B-QC	PC	–	1.4301	–	1.4104	–	1.4301	–	1.4305	–
TWU 4-0806-B-QC	PC	–	1.4301	–	1.4104	–	1.4301	–	1.4305	–
TWU 4-0812-B-QC	PC	–	1.4301	–	1.4104	–	1.4301	–	1.4305	–
TWU 4-0817-B-QC	PC	–	1.4301	–	1.4104	–	1.4301	–	1.4305	–

Technische Daten TWI 4 (1~230 V)

Wilo-Sub...	Motortyp	Netzanschluss	Fördermenge max.	Förderhöhe max.	Max. Sandgehalt	Medientemperatur	Min. Strömungsgeschwindigkeit am Motor	Isolierstoffklasse	Schutzart	Max. Tauchtiefe	Max. Schalthäufigkeit
	–		Q	H	ρ	–	v	–			
	–		[m³/h]	[m]	[g/m³]	–	[m/s]	–		[m]	[1/h]
TWI 4.01-09-B	EM	1~230 V, 50 Hz	1,8	50	35	3 °C ... 30 °C	0,1	B	IP 68	350	20
TWI 4.01-14-B	EM	1~230 V, 50 Hz	1,8	75	35	3 °C ... 30 °C	0,1	B	IP 68	350	20
TWI 4.01-18-B	EM	1~230 V, 50 Hz	1,8	96	35	3 °C ... 30 °C	0,1	B	IP 68	350	20
TWI 4.01-21-B	EM	1~230 V, 50 Hz	1,8	110	35	3 °C ... 30 °C	0,1	B	IP 68	350	20
TWI 4.01-28-B	EM	1~230 V, 50 Hz	1,8	149	35	3 °C ... 30 °C	0,1	B	IP 68	350	20
TWI 4.01-36-B	EM	1~230 V, 50 Hz	1,8	195	35	3 °C ... 30 °C	0,1	B	IP 68	350	20
TWI 4.01-42-B	EM	1~230 V, 50 Hz	1,8	228	35	3 °C ... 30 °C	0,1	B	IP 68	350	20
TWI 4.02-09-B	EM	1~230 V, 50 Hz	2,9	50	35	3 °C ... 30 °C	0,1	B	IP 68	350	20
TWI 4.02-13-B	EM	1~230 V, 50 Hz	2,9	72	35	3 °C ... 30 °C	0,1	B	IP 68	350	20
TWI 4.02-18-B	EM	1~230 V, 50 Hz	2,9	100	35	3 °C ... 30 °C	0,1	B	IP 68	350	20
TWI 4.02-23-B	EM	1~230 V, 50 Hz	2,9	130	35	3 °C ... 30 °C	0,1	B	IP 68	350	20
TWI 4.02-28-B	EM	1~230 V, 50 Hz	2,9	160	35	3 °C ... 30 °C	0,1	B	IP 68	350	20
TWI 4.02-33-B	EM	1~230 V, 50 Hz	2,9	190	35	3 °C ... 30 °C	0,1	B	IP 68	350	20
TWI 4.02-40-B	EM	1~230 V, 50 Hz	2,9	225	35	3 °C ... 30 °C	0,1	B	IP 68	350	20
TWI 4.02-48-B	EM	1~230 V, 50 Hz	2,9	270	35	3 °C ... 30 °C	0,1	B	IP 68	350	20
TWI 4.03-06-B	EM	1~230 V, 50 Hz	4,7	35	35	3 °C ... 30 °C	0,1	B	IP 68	350	20
TWI 4.03-09-B	EM	1~230 V, 50 Hz	4,7	50	35	3 °C ... 30 °C	0,1	B	IP 68	350	20
TWI 4.03-12-B	EM	1~230 V, 50 Hz	4,7	70	35	3 °C ... 30 °C	0,1	B	IP 68	350	20
TWI 4.03-15-B	EM	1~230 V, 50 Hz	4,7	90	35	3 °C ... 30 °C	0,1	B	IP 68	350	20
TWI 4.03-18-B	EM	1~230 V, 50 Hz	4,7	105	35	3 °C ... 30 °C	0,1	B	IP 68	350	20
TWI 4.03-22-B	EM	1~230 V, 50 Hz	4,7	130	35	3 °C ... 30 °C	0,1	B	IP 68	350	20
TWI 4.03-25-B	EM	1~230 V, 50 Hz	4,7	150	35	3 °C ... 30 °C	0,1	B	IP 68	350	20
TWI 4.03-29-B	EM	1~230 V, 50 Hz	4,7	170	35	3 °C ... 30 °C	0,1	B	IP 68	350	20
TWI 4.03-33-B	EM	1~230 V, 50 Hz	4,7	195	35	3 °C ... 30 °C	0,1	B	IP 68	350	20
TWI 4.05-04-B	EM	1~230 V, 50 Hz	6,8	23	35	3 °C ... 30 °C	0,1	B	IP 68	350	20
TWI 4.05-06-B	EM	1~230 V, 50 Hz	6,8	33	35	3 °C ... 30 °C	0,1	B	IP 68	350	20
TWI 4.05-12-B	EM	1~230 V, 50 Hz	6,8	70	35	3 °C ... 30 °C	0,1	B	IP 68	350	20
TWI 4.05-17-B	EM	1~230 V, 50 Hz	6,8	98	35	3 °C ... 30 °C	0,1	B	IP 68	350	20
TWI 4.05-21-B	EM	1~230 V, 50 Hz	6,8	122	35	3 °C ... 30 °C	0,1	B	IP 68	350	20
TWI 4.05-25-B	EM	1~230 V, 50 Hz	6,8	142	35	3 °C ... 30 °C	0,1	B	IP 68	350	20
TWI 4.09-05-B	EM	1~230 V, 50 Hz	12,2	28	35	3 °C ... 30 °C	0,1	B	IP 68	350	20
TWI 4.09-07-B	EM	1~230 V, 50 Hz	12,2	40	35	3 °C ... 30 °C	0,1	B	IP 68	350	20
TWI 4.09-10-B	EM	1~230 V, 50 Hz	12,2	52	35	3 °C ... 30 °C	0,1	B	IP 68	350	20
TWI 4.09-12-B	EM	1~230 V, 50 Hz	12,2	65	35	3 °C ... 30 °C	0,1	B	IP 68	350	20
TWI 4.09-15-B	EM	1~230 V, 50 Hz	12,2	81	35	3 °C ... 30 °C	0,1	B	IP 68	350	20
TWI 4.14-05-B	EM	1~230 V, 50 Hz	20,8	33	35	3 °C ... 30 °C	0,1	B	IP 68	350	20
TWI 4.14-07-B	EM	1~230 V, 50 Hz	20,8	46	35	3 °C ... 30 °C	0,1	B	IP 68	350	20

Spannungstoleranz +/- 10 % (Angabe laut DIN EN 60034)

Änderungen vorbehalten 09/2008 WILO SE

Werkstoffe TWI 4 (1~230 V)

Wilo-Sub...	Laufrad	Laufrad (Sonderausführung)	Pumpengehäuse	Pumpengehäuse (Sonderausführung)	Pumpenwelle	Pumpenwelle (Sonderausführung)	Motorgehäuse	Motorgehäuse (Sonderausführung)	Motorwelle	Motorwelle (Sonderausführung)
	–									
	–									
TWI 4.01-09-B	1.4301	1.4571	1.4301	1.4401	1.4057	1.4401	1.4301	1.4401	1.4305	1.4542
TWI 4.01-14-B	1.4301	1.4571	1.4301	1.4401	1.4057	1.4401	1.4301	1.4401	1.4305	1.4542
TWI 4.01-18-B	1.4301	1.4571	1.4301	1.4401	1.4057	1.4401	1.4301	1.4401	1.4305	1.4542
TWI 4.01-21-B	1.4301	1.4571	1.4301	1.4401	1.4057	1.4401	1.4301	1.4401	1.4305	1.4542
TWI 4.01-28-B	1.4301	1.4571	1.4301	1.4401	1.4057	1.4401	1.4301	1.4401	1.4305	1.4542
TWI 4.01-36-B	1.4301	1.4571	1.4301	1.4401	1.4057	1.4401	1.4301	1.4401	1.4305	1.4542
TWI 4.01-42-B	1.4301	1.4571	1.4301	1.4401	1.4057	1.4401	1.4301	1.4401	1.4305	1.4542
TWI 4.02-09-B	1.4301	1.4571	1.4301	1.4401	1.4057	1.4401	1.4301	1.4401	1.4305	1.4542
TWI 4.02-13-B	1.4301	1.4571	1.4301	1.4401	1.4057	1.4401	1.4301	1.4401	1.4305	1.4542
TWI 4.02-18-B	1.4301	1.4571	1.4301	1.4401	1.4057	1.4401	1.4301	1.4401	1.4305	1.4542
TWI 4.02-23-B	1.4301	1.4571	1.4301	1.4401	1.4057	1.4401	1.4301	1.4401	1.4305	1.4542
TWI 4.02-28-B	1.4301	1.4571	1.4301	1.4401	1.4057	1.4401	1.4301	1.4401	1.4305	1.4542
TWI 4.02-33-B	1.4301	1.4571	1.4301	1.4401	1.4057	1.4401	1.4301	1.4401	1.4305	1.4542
TWI 4.02-40-B	1.4301	1.4571	1.4301	1.4401	1.4057	1.4401	1.4301	1.4401	1.4305	1.4542
TWI 4.02-48-B	1.4301	1.4571	1.4301	1.4401	1.4057	1.4401	1.4301	1.4401	1.4305	1.4542
TWI 4.03-06-B	1.4301	1.4571	1.4301	1.4401	1.4057	1.4401	1.4301	1.4401	1.4305	1.4542
TWI 4.03-09-B	1.4301	1.4571	1.4301	1.4401	1.4057	1.4401	1.4301	1.4401	1.4305	1.4542
TWI 4.03-12-B	1.4301	1.4571	1.4301	1.4401	1.4057	1.4401	1.4301	1.4401	1.4305	1.4542
TWI 4.03-15-B	1.4301	1.4571	1.4301	1.4401	1.4057	1.4401	1.4301	1.4401	1.4305	1.4542
TWI 4.03-18-B	1.4301	1.4571	1.4301	1.4401	1.4057	1.4401	1.4301	1.4401	1.4305	1.4542
TWI 4.03-22-B	1.4301	1.4571	1.4301	1.4401	1.4057	1.4401	1.4301	1.4401	1.4305	1.4542
TWI 4.03-25-B	1.4301	1.4571	1.4301	1.4401	1.4057	1.4401	1.4301	1.4401	1.4305	1.4542
TWI 4.03-29-B	1.4301	1.4571	1.4301	1.4401	1.4057	1.4401	1.4301	1.4401	1.4305	1.4542
TWI 4.03-33-B	1.4301	1.4571	1.4301	1.4401	1.4057	1.4401	1.4301	1.4401	1.4305	1.4542
TWI 4.05-04-B	1.4301	1.4571	1.4301	1.4401	1.4057	1.4401	1.4301	1.4401	1.4305	1.4542
TWI 4.05-06-B	1.4301	1.4571	1.4301	1.4401	1.4057	1.4401	1.4301	1.4401	1.4305	1.4542
TWI 4.05-12-B	1.4301	1.4571	1.4301	1.4401	1.4057	1.4401	1.4301	1.4401	1.4305	1.4542
TWI 4.05-17-B	1.4301	1.4571	1.4301	1.4401	1.4057	1.4401	1.4301	1.4401	1.4305	1.4542
TWI 4.05-21-B	1.4301	1.4571	1.4301	1.4401	1.4057	1.4401	1.4301	1.4401	1.4305	1.4542
TWI 4.05-25-B	1.4301	1.4571	1.4301	1.4401	1.4057	1.4401	1.4301	1.4401	1.4305	1.4542
TWI 4.09-05-B	1.4301	1.4571	1.4301	1.4401	1.4057	1.4401	1.4301	1.4401	1.4305	1.4542
TWI 4.09-07-B	1.4301	1.4571	1.4301	1.4401	1.4057	1.4401	1.4301	1.4401	1.4305	1.4542
TWI 4.09-10-B	1.4301	1.4571	1.4301	1.4401	1.4057	1.4401	1.4301	1.4401	1.4305	1.4542
TWI 4.09-12-B	1.4301	1.4571	1.4301	1.4401	1.4057	1.4401	1.4301	1.4401	1.4305	1.4542
TWI 4.09-15-B	1.4301	1.4571	1.4301	1.4401	1.4057	1.4401	1.4301	1.4401	1.4305	1.4542
TWI 4.14-05-B	1.4301	1.4571	1.4301	1.4401	1.4057	1.4401	1.4301	1.4401	1.4305	1.4542
TWI 4.14-07-B	1.4301	1.4571	1.4301	1.4401	1.4057	1.4401	1.4301	1.4401	1.4305	1.4542

Pumpen und Systeme für private Wasserversorgung

Einzelpumpen

Technische Daten TWI 4 (3~400 V)

Wilo-Sub...	Motortyp	Netzanschluss	Fördermenge max.	Förderhöhe max.	Max. Sandgehalt	Medientemperatur	Min. Strömungsgeschwindigkeit am Motor	Isolierstoffklasse	Schutzart	Max. Tauchtiefe	Max. Schalthäufigkeit
	–		Q	H	ρ	–	v	–			
	–		[m³/h]	[m]	[g/m³]	–	[m/s]	–		[m]	[1/h]
TWI 4.01-09-B	DM	3~400 V, 50 Hz	1,8	50	35	3 °C ... 30 °C	0,1	B	IP 68	350	20
TWI 4.01-14-B	DM	3~400 V, 50 Hz	1,8	75	35	3 °C ... 30 °C	0,1	B	IP 68	350	20
TWI 4.01-18-B	DM	3~400 V, 50 Hz	1,8	96	35	3 °C ... 30 °C	0,1	B	IP 68	350	20
TWI 4.01-21-B	DM	3~400 V, 50 Hz	1,8	110	35	3 °C ... 30 °C	0,1	B	IP 68	350	20
TWI 4.01-28-B	DM	3~400 V, 50 Hz	1,8	149	35	3 °C ... 30 °C	0,1	B	IP 68	350	20
TWI 4.01-36-B	DM	3~400 V, 50 Hz	1,8	195	35	3 °C ... 30 °C	0,1	B	IP 68	350	20
TWI 4.01-42-B	DM	3~400 V, 50 Hz	1,8	228	35	3 °C ... 30 °C	0,1	B	IP 68	350	20
TWI 4.02-09-B	DM	3~400 V, 50 Hz	2,9	50	35	3 °C ... 30 °C	0,1	B	IP 68	350	20
TWI 4.02-13-B	DM	3~400 V, 50 Hz	2,9	72	35	3 °C ... 30 °C	0,1	B	IP 68	350	20
TWI 4.02-18-B	DM	3~400 V, 50 Hz	2,9	100	35	3 °C ... 30 °C	0,1	B	IP 68	350	20
TWI 4.02-23-B	DM	3~400 V, 50 Hz	2,9	130	35	3 °C ... 30 °C	0,1	B	IP 68	350	20
TWI 4.02-28-B	DM	3~400 V, 50 Hz	2,9	160	35	3 °C ... 30 °C	0,1	B	IP 68	350	20
TWI 4.02-33-B	DM	3~400 V, 50 Hz	2,9	190	35	3 °C ... 30 °C	0,1	B	IP 68	350	20
TWI 4.02-40-B	DM	3~400 V, 50 Hz	2,9	225	35	3 °C ... 30 °C	0,1	B	IP 68	350	20
TWI 4.02-48-B	DM	3~400 V, 50 Hz	2,9	270	35	3 °C ... 30 °C	0,1	B	IP 68	350	20
TWI 4.03-06-B	DM	3~400 V, 50 Hz	4,7	35	35	3 °C ... 30 °C	0,1	B	IP 68	350	20
TWI 4.03-09-B	DM	3~400 V, 50 Hz	4,7	50	35	3 °C ... 30 °C	0,1	B	IP 68	350	20
TWI 4.03-12-B	DM	3~400 V, 50 Hz	4,7	70	35	3 °C ... 30 °C	0,1	B	IP 68	350	20
TWI 4.03-15-B	DM	3~400 V, 50 Hz	4,7	90	35	3 °C ... 30 °C	0,1	B	IP 68	350	20
TWI 4.03-18-B	DM	3~400 V, 50 Hz	4,7	105	35	3 °C ... 30 °C	0,1	B	IP 68	350	20
TWI 4.03-22-B	DM	3~400 V, 50 Hz	4,7	130	35	3 °C ... 30 °C	0,1	B	IP 68	350	20
TWI 4.03-25-B	DM	3~400 V, 50 Hz	4,7	150	35	3 °C ... 30 °C	0,1	B	IP 68	350	20
TWI 4.03-29-B	DM	3~400 V, 50 Hz	4,7	170	35	3 °C ... 30 °C	0,1	B	IP 68	350	20
TWI 4.03-33-B	DM	3~400 V, 50 Hz	4,7	195	35	3 °C ... 30 °C	0,1	B	IP 68	350	20
TWI 4.03-39-B	DM	3~400 V, 50 Hz	4,7	235	35	3 °C ... 30 °C	0,1	B	IP 68	350	20
TWI 4.03-45-B	DM	3~400 V, 50 Hz	4,7	270	35	3 °C ... 30 °C	0,1	B	IP 68	350	20
TWI 4.03-52-B	DM	3~400 V, 50 Hz	4,7	315	35	3 °C ... 30 °C	0,1	B	IP 68	350	20
TWI 4.05-04-B	DM	3~400 V, 50 Hz	6,8	23	35	3 °C ... 30 °C	0,1	B	IP 68	350	20
TWI 4.05-06-B	DM	3~400 V, 50 Hz	6,8	33	35	3 °C ... 30 °C	0,1	B	IP 68	350	20
TWI 4.05-08-B	DM	3~400 V, 50 Hz	6,8	48	35	3 °C ... 30 °C	0,1	B	IP 68	350	20
TWI 4.05-12-B	DM	3~400 V, 50 Hz	6,8	70	35	3 °C ... 30 °C	0,1	B	IP 68	350	20
TWI 4.05-17-B	DM	3~400 V, 50 Hz	6,8	98	35	3 °C ... 30 °C	0,1	B	IP 68	350	20
TWI 4.05-21-B	DM	3~400 V, 50 Hz	6,8	122	35	3 °C ... 30 °C	0,1	B	IP 68	350	20
TWI 4.05-25-B	DM	3~400 V, 50 Hz	6,8	142	35	3 °C ... 30 °C	0,1	B	IP 68	350	20
TWI 4.05-33-B	DM	3~400 V, 50 Hz	6,8	190	35	3 °C ... 30 °C	0,1	B	IP 68	350	20
TWI 4.05-38-B	DM	3~400 V, 50 Hz	6,8	220	35	3 °C ... 30 °C	0,1	B	IP 68	350	20
TWI 4.05-44-B	DM	3~400 V, 50 Hz	6,8	253	35	3 °C ... 30 °C	0,1	B	IP 68	350	20
TWI 4.09-05-B	DM	3~400 V, 50 Hz	12,2	28	35	3 °C ... 30 °C	0,1	B	IP 68	350	20

Spannungstoleranz +/- 10 % (Angabe laut DIN EN 60034)

Änderungen vorbehalten 09/2008 WILO SE

Werkstoffe TWI 4 (3~400 V)

Wilo-Sub...	Laufrad	Laufrad (Sonderausführung)	Pumpengehäuse	Pumpengehäuse (Sonderausführung)	Pumpenwelle	Pumpenwelle (Sonderausführung)	Motorgehäuse	Motorgehäuse (Sonderausführung)	Motorwelle	Motorwelle (Sonderausführung)
	–									
	–									
TWI 4.01-09-B	1.4301	1.4571	1.4301	1.4401	1.4057	1.4401	1.4301	1.4401	1.4305	1.4542
TWI 4.01-14-B	1.4301	1.4571	1.4301	1.4401	1.4057	1.4401	1.4301	1.4401	1.4305	1.4542
TWI 4.01-18-B	1.4301	1.4571	1.4301	1.4401	1.4057	1.4401	1.4301	1.4401	1.4305	1.4542
TWI 4.01-21-B	1.4301	1.4571	1.4301	1.4401	1.4057	1.4401	1.4301	1.4401	1.4305	1.4542
TWI 4.01-28-B	1.4301	1.4571	1.4301	1.4401	1.4057	1.4401	1.4301	1.4401	1.4305	1.4542
TWI 4.01-36-B	1.4301	1.4571	1.4301	1.4401	1.4057	1.4401	1.4301	1.4401	1.4305	1.4542
TWI 4.01-42-B	1.4301	1.4571	1.4301	1.4401	1.4057	1.4401	1.4301	1.4401	1.4305	1.4542
TWI 4.02-09-B	1.4301	1.4571	1.4301	1.4401	1.4057	1.4401	1.4301	1.4401	1.4305	1.4542
TWI 4.02-13-B	1.4301	1.4571	1.4301	1.4401	1.4057	1.4401	1.4301	1.4401	1.4305	1.4542
TWI 4.02-18-B	1.4301	1.4571	1.4301	1.4401	1.4057	1.4401	1.4301	1.4401	1.4305	1.4542
TWI 4.02-23-B	1.4301	1.4571	1.4301	1.4401	1.4057	1.4401	1.4301	1.4401	1.4305	1.4542
TWI 4.02-28-B	1.4301	1.4571	1.4301	1.4401	1.4057	1.4401	1.4301	1.4401	1.4305	1.4542
TWI 4.02-33-B	1.4301	1.4571	1.4301	1.4401	1.4057	1.4401	1.4301	1.4401	1.4305	1.4542
TWI 4.02-40-B	1.4301	1.4571	1.4301	1.4401	1.4057	1.4401	1.4301	1.4401	1.4305	1.4542
TWI 4.02-48-B	1.4301	1.4571	1.4301	1.4401	1.4057	1.4401	1.4301	1.4401	1.4305	1.4542
TWI 4.03-06-B	1.4301	1.4571	1.4301	1.4401	1.4057	1.4401	1.4301	1.4401	1.4305	1.4542
TWI 4.03-09-B	1.4301	1.4571	1.4301	1.4401	1.4057	1.4401	1.4301	1.4401	1.4305	1.4542
TWI 4.03-12-B	1.4301	1.4571	1.4301	1.4401	1.4057	1.4401	1.4301	1.4401	1.4305	1.4542
TWI 4.03-15-B	1.4301	1.4571	1.4301	1.4401	1.4057	1.4401	1.4301	1.4401	1.4305	1.4542
TWI 4.03-18-B	1.4301	1.4571	1.4301	1.4401	1.4057	1.4401	1.4301	1.4401	1.4305	1.4542
TWI 4.03-22-B	1.4301	1.4571	1.4301	1.4401	1.4057	1.4401	1.4301	1.4401	1.4305	1.4542
TWI 4.03-25-B	1.4301	1.4571	1.4301	1.4401	1.4057	1.4401	1.4301	1.4401	1.4305	1.4542
TWI 4.03-29-B	1.4301	1.4571	1.4301	1.4401	1.4057	1.4401	1.4301	1.4401	1.4305	1.4542
TWI 4.03-33-B	1.4301	1.4571	1.4301	1.4401	1.4057	1.4401	1.4301	1.4401	1.4305	1.4542
TWI 4.03-39-B	1.4301	1.4571	1.4301	1.4401	1.4057	1.4401	1.4301	1.4401	1.4305	1.4542
TWI 4.03-45-B	1.4301	1.4571	1.4301	1.4401	1.4057	1.4401	1.4301	1.4401	1.4305	1.4542
TWI 4.03-52-B	1.4301	1.4571	1.4301	1.4401	1.4057	1.4401	1.4301	1.4401	1.4305	1.4460
TWI 4.05-04-B	1.4301	1.4571	1.4301	1.4401	1.4057	1.4401	1.4301	1.4401	1.4305	1.4542
TWI 4.05-06-B	1.4301	1.4571	1.4301	1.4401	1.4057	1.4401	1.4301	1.4401	1.4305	1.4542
TWI 4.05-08-B	1.4301	1.4571	1.4301	1.4401	1.4057	1.4401	1.4301	1.4401	1.4305	1.4542
TWI 4.05-12-B	1.4301	1.4571	1.4301	1.4401	1.4057	1.4401	1.4301	1.4401	1.4305	1.4542
TWI 4.05-17-B	1.4301	1.4571	1.4301	1.4401	1.4057	1.4401	1.4301	1.4401	1.4305	1.4542
TWI 4.05-21-B	1.4301	1.4571	1.4301	1.4401	1.4057	1.4401	1.4301	1.4401	1.4305	1.4542
TWI 4.05-25-B	1.4301	1.4571	1.4301	1.4401	1.4057	1.4401	1.4301	1.4401	1.4305	1.4542
TWI 4.05-33-B	1.4301	1.4571	1.4301	1.4401	1.4057	1.4401	1.4301	1.4401	1.4305	1.4542
TWI 4.05-38-B	1.4301	1.4571	1.4301	1.4401	1.4057	1.4401	1.4301	1.4401	1.4305	1.4460
TWI 4.05-44-B	1.4301	1.4571	1.4301	1.4401	1.4057	1.4401	1.4301	1.4401	1.4305	1.4460
TWI 4.09-05-B	1.4301	1.4571	1.4301	1.4401	1.4057	1.4401	1.4301	1.4401	1.4305	1.4542

Technische Daten TWI 4 (3~400 V)

Wilo-Sub...	Motortyp	Netzanschluss	Fördermenge max.	Förderhöhe max.	Max. Sandgehalt	Medientemperatur	Min. Strömungsgeschwindigkeit am Motor	Isolierstoffklasse	Schutzart	Max. Tauchtiefe	Max. Schalthäufigkeit
	–		Q	H	ρ	–	v	–			
	–		[m³/h]	[m]	[g/m³]	–	[m/s]	–		[m]	[1/h]
TWI 4.09-07-B	DM	3~400 V, 50 Hz	12,2	40	35	3 °C ... 30 °C	0,1	B	IP 68	350	20
TWI 4.09-10-B	DM	3~400 V, 50 Hz	12,2	52	35	3 °C ... 30 °C	0,1	B	IP 68	350	20
TWI 4.09-12-B	DM	3~400 V, 50 Hz	12,2	65	35	3 °C ... 30 °C	0,1	B	IP 68	350	20
TWI 4.09-15-B	DM	3~400 V, 50 Hz	12,2	81	35	3 °C ... 30 °C	0,1	B	IP 68	350	20
TWI 4.09-18-B	DM	3~400 V, 50 Hz	12,2	98	35	3 °C ... 30 °C	0,1	B	IP 68	350	20
TWI 4.09-21-B	DM	3~400 V, 50 Hz	12,2	113	35	3 °C ... 30 °C	0,1	B	IP 68	350	20
TWI 4.09-25-B	DM	3~400 V, 50 Hz	12,2	132	35	3 °C ... 30 °C	0,1	B	IP 68	350	20
TWI 4.09-30-B	DM	3~400 V, 50 Hz	12,2	165	35	3 °C ... 30 °C	0,1	B	IP 68	350	20
TWI 4.09-37-B	DM	3~400 V, 50 Hz	12,2	202	35	3 °C ... 30 °C	0,1	B	IP 68	350	20
TWI 4.14-05-B	DM	3~400 V, 50 Hz	20,8	33	35	3 °C ... 30 °C	0,1	B	IP 68	350	20
TWI 4.14-07-B	DM	3~400 V, 50 Hz	20,8	46	35	3 °C ... 30 °C	0,1	B	IP 68	350	20
TWI 4.14-10-B	DM	3~400 V, 50 Hz	20,8	63	35	3 °C ... 30 °C	0,1	B	IP 68	350	20
TWI 4.14-13-B	DM	3~400 V, 50 Hz	20,8	81	35	3 °C ... 30 °C	0,1	B	IP 68	350	20
TWI 4.14-18-B	DM	3~400 V, 50 Hz	20,8	112	35	3 °C ... 30 °C	0,1	B	IP 68	350	20
TWI 4.14-25-B	DM	3~400 V, 50 Hz	20,8	159	35	3 °C ... 30 °C	0,1	B	IP 68	350	20

Spannungstoleranz +/- 10 % (Angabe laut DIN EN 60034)

Änderungen vorbehalten 09/2008 WILO SE

Werkstoffe TWI 4 (3~400 V)

Wilo-Sub...	Laufrad	Laufrad (Sonderausführung)	Pumpengehäuse	Pumpengehäuse (Sonderausführung)	Pumpenwelle	Pumpenwelle (Sonderausführung)	Motorgehäuse	Motorgehäuse (Sonderausführung)	Motorwelle	Motorwelle (Sonderausführung)
	–									
	–									
TWI 4.09-07-B	1.4301	1.4571	1.4301	1.4401	1.4057	1.4401	1.4301	1.4401	1.4305	1.4542
TWI 4.09-10-B	1.4301	1.4571	1.4301	1.4401	1.4057	1.4401	1.4301	1.4401	1.4305	1.4542
TWI 4.09-12-B	1.4301	1.4571	1.4301	1.4401	1.4057	1.4401	1.4301	1.4401	1.4305	1.4542
TWI 4.09-15-B	1.4301	1.4571	1.4301	1.4401	1.4057	1.4401	1.4301	1.4401	1.4305	1.4542
TWI 4.09-18-B	1.4301	1.4571	1.4301	1.4401	1.4057	1.4401	1.4301	1.4401	1.4305	1.4542
TWI 4.09-21-B	1.4301	1.4571	1.4301	1.4401	1.4057	1.4401	1.4301	1.4401	1.4305	1.4460
TWI 4.09-25-B	1.4301	1.4571	1.4301	1.4401	1.4057	1.4401	1.4301	1.4401	1.4305	1.4460
TWI 4.09-30-B	1.4301	1.4571	1.4301	1.4401	1.4057	1.4401	1.4301	1.4401	1.4305	1.4460
TWI 4.09-37-B	1.4301	1.4571	1.4301	1.4401	1.4057	1.4401	1.4301	1.4401	1.4305	1.4460
TWI 4.14-05-B	1.4301	1.4571	1.4301	1.4401	1.4057	1.4401	1.4301	1.4401	1.4305	1.4542
TWI 4.14-07-B	1.4301	1.4571	1.4301	1.4401	1.4057	1.4401	1.4301	1.4401	1.4305	1.4542
TWI 4.14-10-B	1.4301	1.4571	1.4301	1.4401	1.4057	1.4401	1.4301	1.4401	1.4305	1.4542
TWI 4.14-13-B	1.4301	1.4571	1.4301	1.4401	1.4057	1.4401	1.4301	1.4401	1.4305	1.4460
TWI 4.14-18-B	1.4301	1.4571	1.4301	1.4401	1.4057	1.4401	1.4301	1.4401	1.4305	1.4460
TWI 4.14-25-B	1.4301	1.4571	1.4301	1.4401	1.4057	1.4401	1.4301	1.4401	1.4305	1.4460

Baureihenbeschreibung Wilo-Sub TWU 3

Bauart
Unterwassermotor-Pumpe, mehrstufig

Typenschlüssel

z. B. **Wilo-Sub TWU 3-0115**

TWU	Unterwassermotor-Pumpe
3	Durchmesser der Hydraulik in inch ["]
01	Nennvolumenstrom [m^3/h]
15	Stufenzahl der Hydraulik

Einsatz
- zur Wasserversorgung aus Bohrlöchern, Brunnen und Zisternen
- zur privaten Wasserversorgung, Beregnung und Bewässerung
- zur Förderung von Wasser ohne langfasrige und abrasive Bestandteile

Besonderheiten/Produktvorteile
- Motor mit wiederwickelbarem Stator
- integrierter Rückflussverhinderer
- mediumberührende Teile korrosionsfrei
- Pumpenanschlusskopf und Flansch aus Edelstahl
- vertikaler und horizontaler Einbau möglich
- Wechselstromausführung mit Anlaufkondensator und Ein-/Ausschalter

Technische Daten
- Netzanschluss: 1~230 V, 50 Hz oder 3~400 V, 50 Hz
- Betriebsart eingetaucht: S1
- Medientemperatur: 3-40 °C
- Mindestströmung am Motor: 0,08 m/s
- max. Sandgehalt: 40 g/m^3
- max. Startvorgänge: 20/h
- max. Tauchtiefe: 60 m
- Schutzart: IP 58
- Druckanschluss: Rp 1

Ausstattung/Funktion
- mehrstufige Unterwassermotor-Pumpe mit radialen Laufrädern
- integrierter Rückflussverhinderer
- NEMA-Kupplung
- Wechselstrom- oder Drehstrommotor
- intergrierter thermischer Motorschutz bei Wechselstrommotor

Werkstoffe
- Hydraulikgehäuse: Edelstahl 1.4301
- Laufräder: Polycarbonat
- Welle Hydraulik: Edelstahl 1.4104
- Motorgehäuse: Edelstahl 1.4301
- Welle Motor: Edelstahl 1.4305

Beschreibung/Konstruktion
Unterwassermotor-Pumpe für den vertikalen oder horizontalen Einbau.

Hydraulik
Mehrstufige Unterwassermotor-Pumpe mit radialen Laufrädern in Gliederbauweise. Rückflussverhinderer integriert. Alle medienberührten Teile sind aus korrosionsfreien Materialien.

Motor
Korrosionsfreier Wechselstrom- oder Drehstrommotor für Direktanlauf, mit wiederwickelbarem Stator, ölgefüllt, selbstschmierende Lager.

Kühlung
Die Kühlung des Motors erfolgt durch das Fördermedium. Der Motor muss immer eingetaucht betrieben werden. Die Grenzwerte zur max. Medientemperatur und Mindestfließgeschwindigkeit müssen eingehalten werden. Die vertikale Aufstellung kann wahlweise mit oder ohne Kühlmantel erfolgen. Die horizontale Aufstellung muss in Verbindung mit einem Kühlmantel erfolgen.

Optionen
- Motorausführungen für 3~230 V, 50 Hz; 1~230 V, 60 Hz; 3~380 V, 60 Hz

Lieferumfang
- Hydraulik + Motor fertig montiert
- 1,8 m Anschlusskabel nach VDE/KTW mit 4x1,5 mm^2 Querschnitt
- Wechselstromvariante inkl. Schaltkasten mit Kondensator, thermischem Motorschutz und Ein-/Ausschalter
- Einbau- und Betriebsanleitung

Zubehör
- Kühlmantelrohre
- Membrandruckbehälter
- Kabel-Bausätze für Trink- und Prozesswasser
- Schwimmerschalter
- Schaltgeräte
- Anschluss- und Installationsmaterial

Änderungen vorbehalten 09/2008 WILO SE

Baureihenbeschreibung Wilo-Sub TWU 3

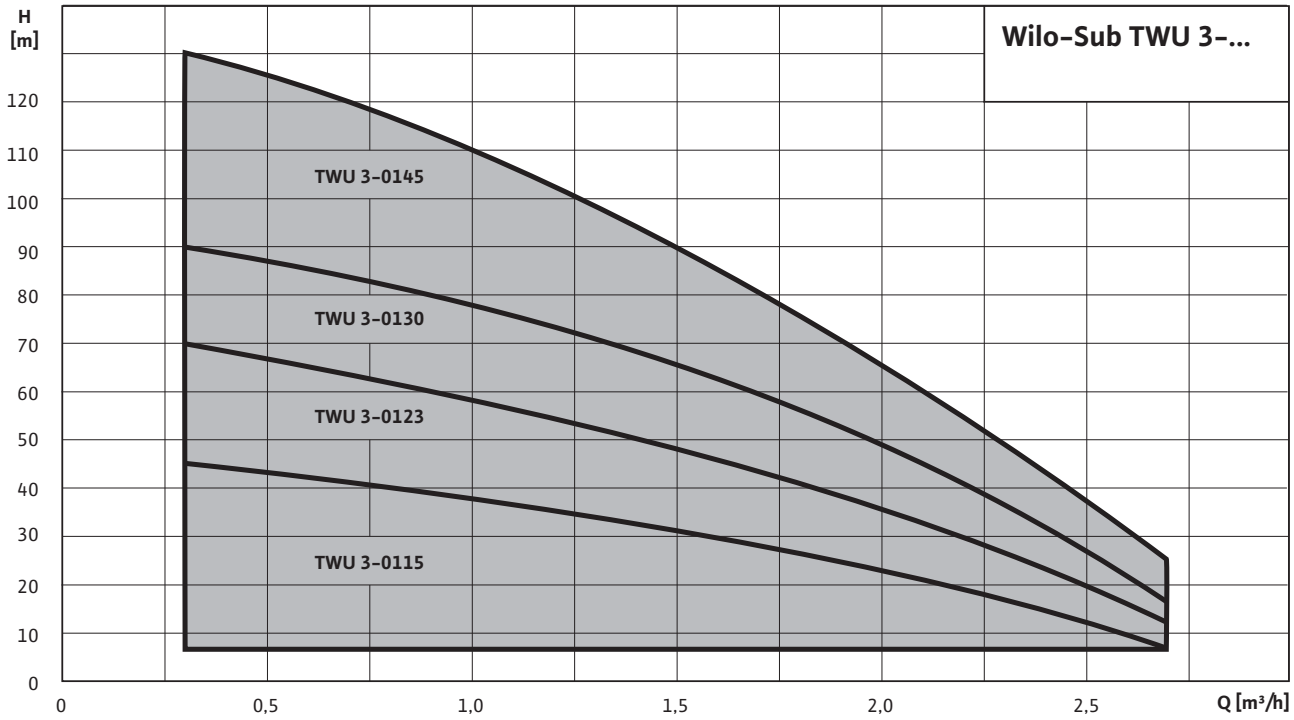

Wilo-Sub TWU 3-01..

Kennlinien Wilo-Sub TWU 3-01..

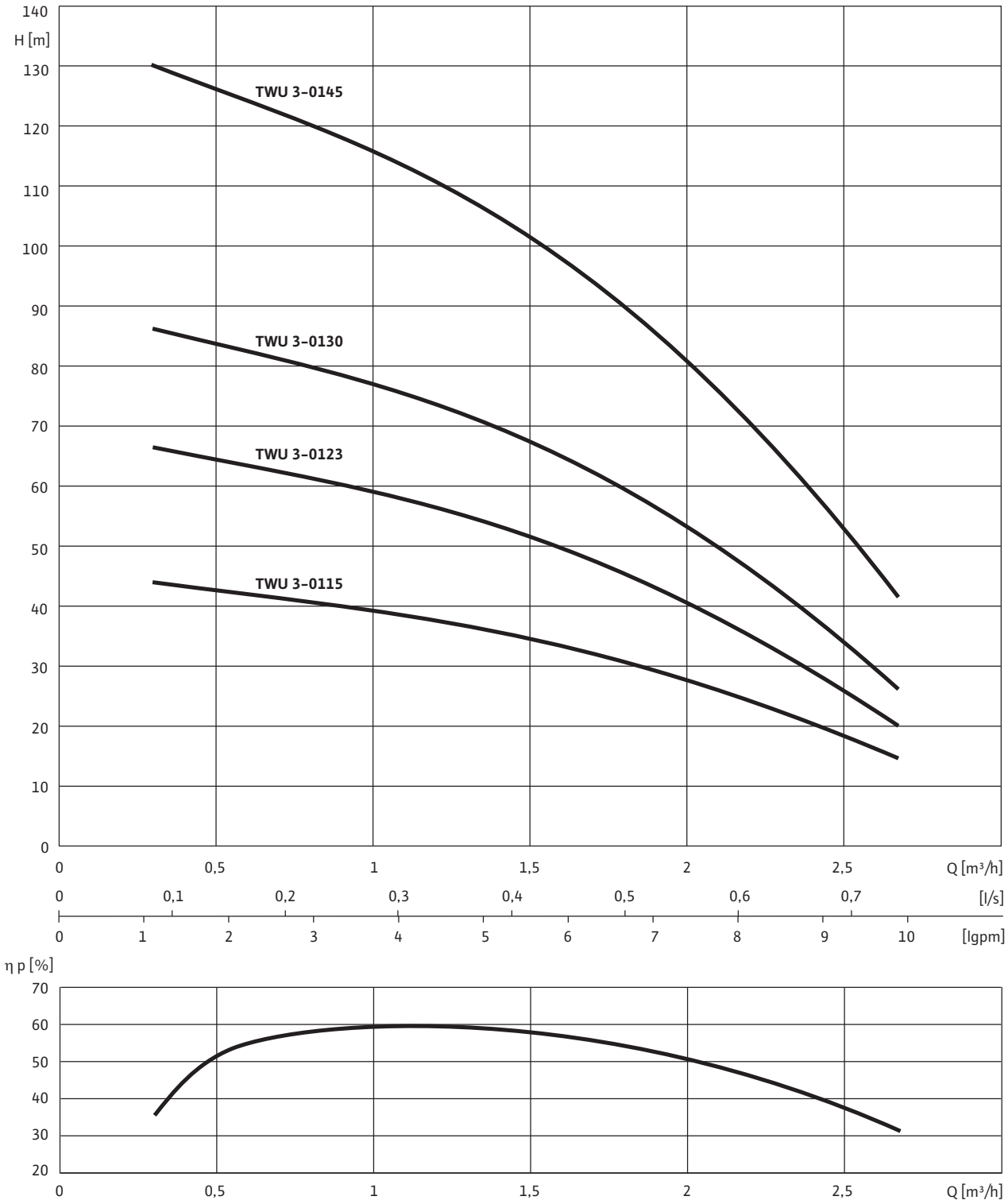

1~230 V bzw. 3~400 V, 50 Hz, p = 1 kg/dm^3, v = 1x10^{-6} m^2/s, ISO 9906 Anhang A

Wilo-Sub TWU 3-01..

Motordaten

Wilo-Sub...	Netzanschluss	Motordurch-messer	Motornennleistung	Nennstrom	Länge Anschluss-kabel	Kabelquerschnitt
	–	Ø	P_2	I_N	L	–
	–	["]	[kW]	[A]	[m]	[mm^2]
TWU 3-0115	1~230 V, 50 Hz	3	0,37	3,75	1,8	4x1,5
TWU 3-0115	3~400 V, 50 Hz	3	0,37	2	1,8	4x1,5
TWU 3-0123	1~230 V, 50 Hz	3	0,55	4,5	1,8	4x1,5
TWU 3-0123	3~400 V, 50 Hz	3	0,55	2,1	1,8	4x1,5
TWU 3-0130	1~230 V, 50 Hz	3	0,75	5,85	1,8	4x1,5
TWU 3-0130	3~400 V, 50 Hz	3	0,75	2,5	1,8	4x1,5
TWU 3-0145	3~400 V, 50 Hz	3	1,1	3,2	1,8	4x1,5

Bestellinformationen

Wilo-Sub...	Netzanschluss	LB	Art.-Nr.	Art.-Nr. für Kühlmantelrohr	
	–			für vertikale Aufstellung (B)	für horizontale Aufstellung (D)
				–	
TWU 3-0115	1~230 V, 50 Hz	L	4090889	4092485	4092485 + 4092486
TWU 3-0115	3~400 V, 50 Hz	L	4090892	4092485	4092485 + 4092486
TWU 3-0123	1~230 V, 50 Hz	L	4090890	4092485	4092485 + 4092486
TWU 3-0123	3~400 V, 50 Hz	L	4090893	4092485	4092485 + 4092486
TWU 3-0130	1~230 V, 50 Hz	L	4090891	4092485	4092485 + 4092486
TWU 3-0130	3~400 V, 50 Hz	L	4090894	4092485	4092485 + 4092486
TWU 3-0145	3~400 V, 50 Hz	L	4090895	4092485	4092485 + 4092486

LB = Lieferbereitschaft, L = Lagervorrat, C = auftragsgebundene Fertigung ca. 2 Wochen, K = auftragsgebundene Fertigung ca. 4 Wochen, A = Lieferzeit auf Anfrage

Wilo-Sub TWU 3-01..

Maßzeichnung

A: B: D:

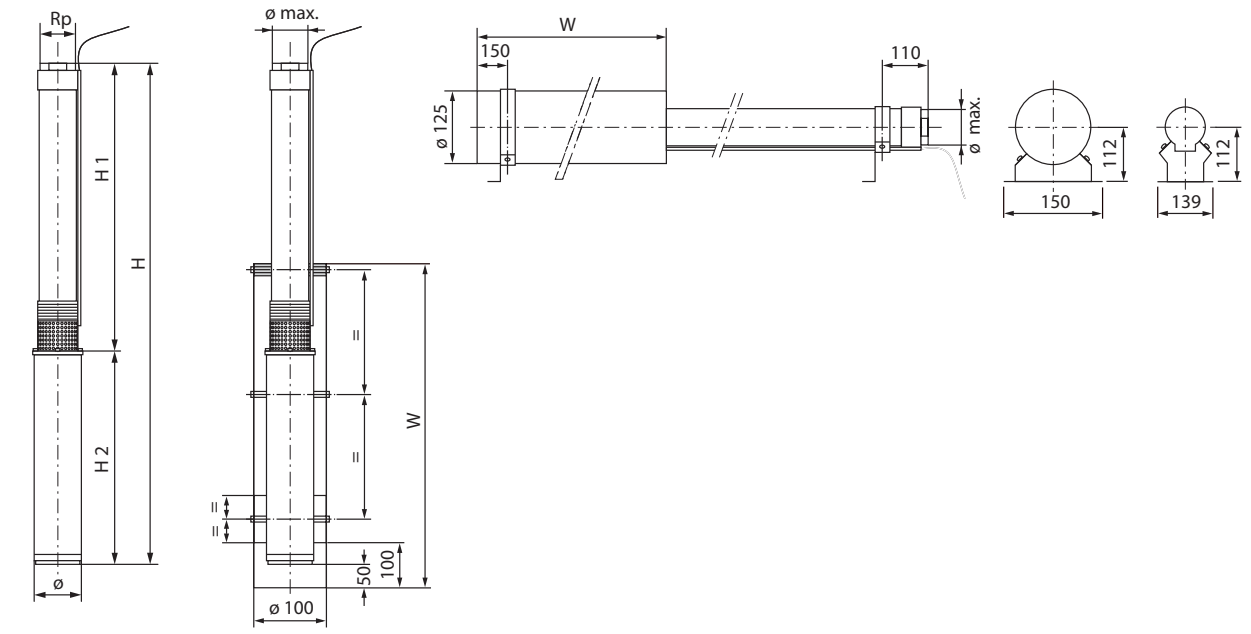

A = vertikal, B = vertikal mit Kühlmantel, C = horizontal, D = horizontal mit Kühlmantel, E = vertikal mit Druckmantel, F = horizontal mit Druck-mantel

Maße, Gewichte

Wilo-Sub...	Netzanschluss	Druckan-schluss	Abmessungen					Aufstellung	Gewicht
	–		H	H_1	H_2	W	ø [3]	–	Aggregat
	–		[mm]					–	[kg]
TWU 3-0115	1~230 V, 50 Hz	Rp 1	957	580	377	500	74	A, B, D	9,3
TWU 3-0115	3~400 V, 50 Hz	Rp 1	957	580	377	500	74	A, B, D	9,3
TWU 3-0123	1~230 V, 50 Hz	Rp 1	1177	780	397	500	74	A, B, D	10,8
TWU 3-0123	3~400 V, 50 Hz	Rp 1	1157	780	377	500	74	A, B, D	10,5
TWU 3-0130	1~230 V, 50 Hz	Rp 1	1416	1000	416	500	74	A, B, D	12,4
TWU 3-0130	3~400 V, 50 Hz	Rp 1	1397	1000	397	500	74	A, B, D	12
TWU 3-0145	3~400 V, 50 Hz	Rp 1	1796	1380	416	500	74	A, B, D	14,4

[3] Bei Stromzuführungsleitung nach I_N, max. ø bei Gewindeanschluss

Baureihenbeschreibung Wilo-Sub TWU 4

Bauart
Unterwassermotor-Pumpe, mehrstufig

Typenschlüssel

z. B. **Wilo-Sub TWU 4-0804-B-EMSC**

TWU	Unterwassermotor-Pumpe
4	Durchmesser der Hydraulik in inch ["]
08	Nennvolumenstrom [m^3/h]
04	Stufenzahl der Hydraulik
B	Baureihengeneration
EMSC	Wechselstrommotor mit zusätzlichem Startkondensator

Einsatz
- zur Wasserversorgung aus Bohrlöchern und Zisternen
- zur Wasserversorgung, Beregnung und Bewässerung
- Druckerhöhung
- Absenkung des Wasserspiegels
- zur Förderung von Wasser ohne langfasrige und abrasive Bestandteile

Besonderheiten/Produktvorteile
- medienberührende Teile korrosionsfrei
- integrierter Rückflussverhinderer
- vertikaler und horizontaler Einbau möglich

Technische Daten
- Netzanschluss: 1~230 V, 50 Hz oder 3~400 V, 50 Hz
- Betriebsart eingetaucht: S1
- Medientemperatur: 3-30 °C
- Mindestströmung am Motor: 0,08 m/s
- max. Sandgehalt: 50 g/m^3
- max. Startvorgänge: 20/h
- max. Tauchtiefe: 200 m
- Schutzart: IP 68
- Druckanschluss: Rp 1¼ - Rp 2

Ausstattung/Funktion
- mehrstufige Unterwassermotor-Pumpe mit radialen oder halb-axialen Laufrädern
- Motor mit hermetisch vergossenem Stator
- integrierter Rückflussverhinderer
- NEMA-Kupplung
- Wechselstrom- oder Drehstrommotor
- intergrierter thermischer Motorschutz bei Wechselstrommotor

Werkstoffe
- Hydraulikgehäuse: Edelstahl 1.4301
- Laufräder: Polycarbonat bzw. Noryl (C-Generation)
- Welle Hydraulik: Edelstahl 1.4104
- Motorgehäuse: Edelstahl 1.4301
- Welle Motor: Edelstahl 1.4305

Beschreibung/Konstruktion
Unterwassermotor-Pumpe für den vertikalen oder horizontalen Einbau.

Hydraulik
Mehrstufige Unterwassermotor-Pumpe mit radialen (TWU 4-02... und TWU 4-04...) oder halb-axialen (TWU 4-08... und TWU 4-16...) Laufrädern in Gliederbauweise. Rückflussverhinderer integriert. Alle medienberührten Teile sind aus korrosionsfreien Materialien.

Motor
Korrosionsfreier Wechselstrom- oder Drehstrommotor für Direktanlauf. Abgedichteter, hermetisch vergossener Stator mit lackisolierter Wicklung, Harz getränkt, selbstschmierende Lager, mit Wasser-Glykol-Füllung.

Kühlung
Die Kühlung des Motors erfolgt durch das Fördermedium. Der Motor muss immer eingetaucht betrieben werden. Die Grenzwerte zur max. Medientemperatur und Mindestfließgeschwindigkeit müssen eingehalten werden. Die vertikale Aufstellung kann wahlweise mit oder ohne Kühlmantel erfolgen. Die horizontale Aufstellung muss in Verbindung mit einem Kühlmantel erfolgen.

Optionen
- Wechselstrommotor ohne Anlaufgerät, mit integriertem Blitz- und Überlastschutz für 1~230 V, 50 Hz und 1~230 V, 60 Hz
- Motorausführung für 3~230 V, 50 Hz; 3~500 V, 50 Hz; 1~230 V, 60 Hz; 3~230 V, 60 Hz; 3~380 V, 60 Hz; 3~460 V, 60 Hz

Lieferumfang
- Hydraulik + Motor fertig montiert
- 1,5/2,5/4,0 m Anschlusskabel nach VDE/KTW mit 4x1,5 mm^2 Querschnitt
- Wechselstromvariante inkl. Schaltkasten mit Kondensator, thermischem Motorschutz und Ein-/Ausschalter
- EMSC-Version mit zusätzlichem Startkondensator
- Einbau- und Betriebsanleitung

Zubehör
- Kühlmantelrohre
- Membrandruckbehälter
- Kabel-Bausätze für Trink- und Prozesswasser
- Schwimmerschalter
- Schaltgeräte
- Anschluss- und Installationsmaterial

Baureihenbeschreibung Wilo-Sub TWU 4

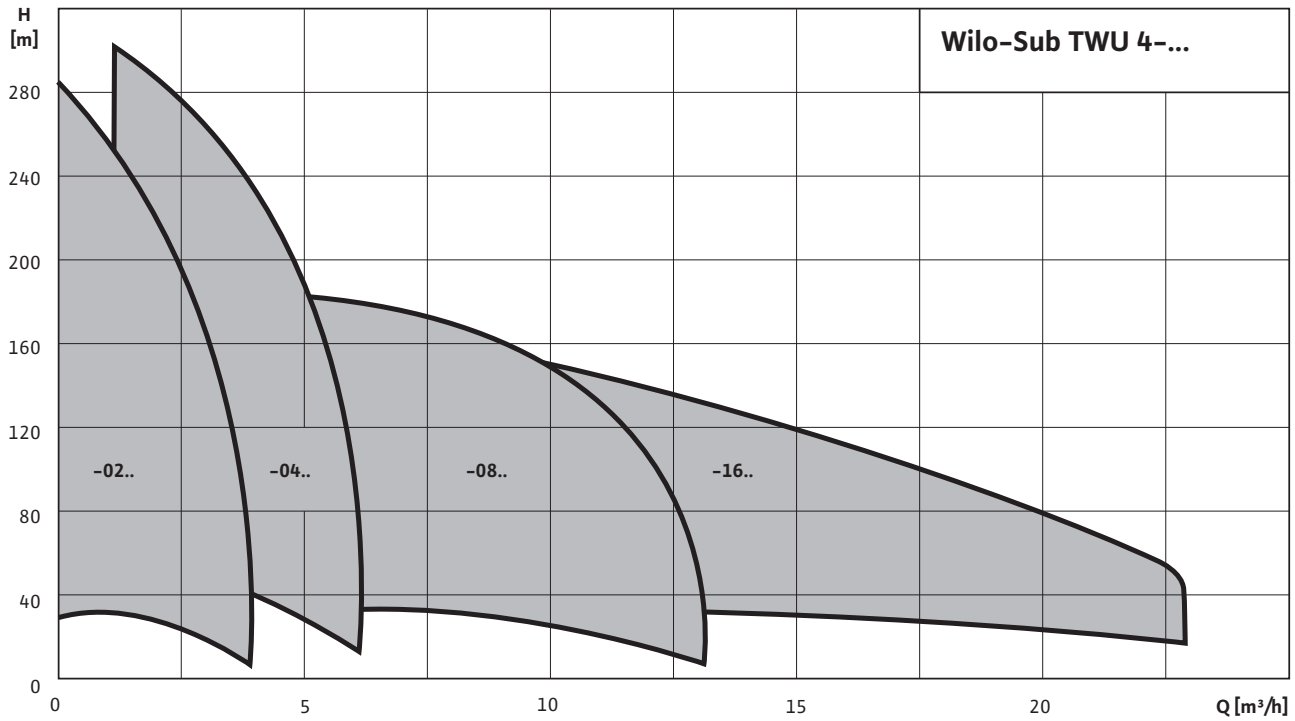

Wilo-Sub TWU 4-02..-B/-C

Kennlinien Wilo-Sub TWU 4-02..-B/-C

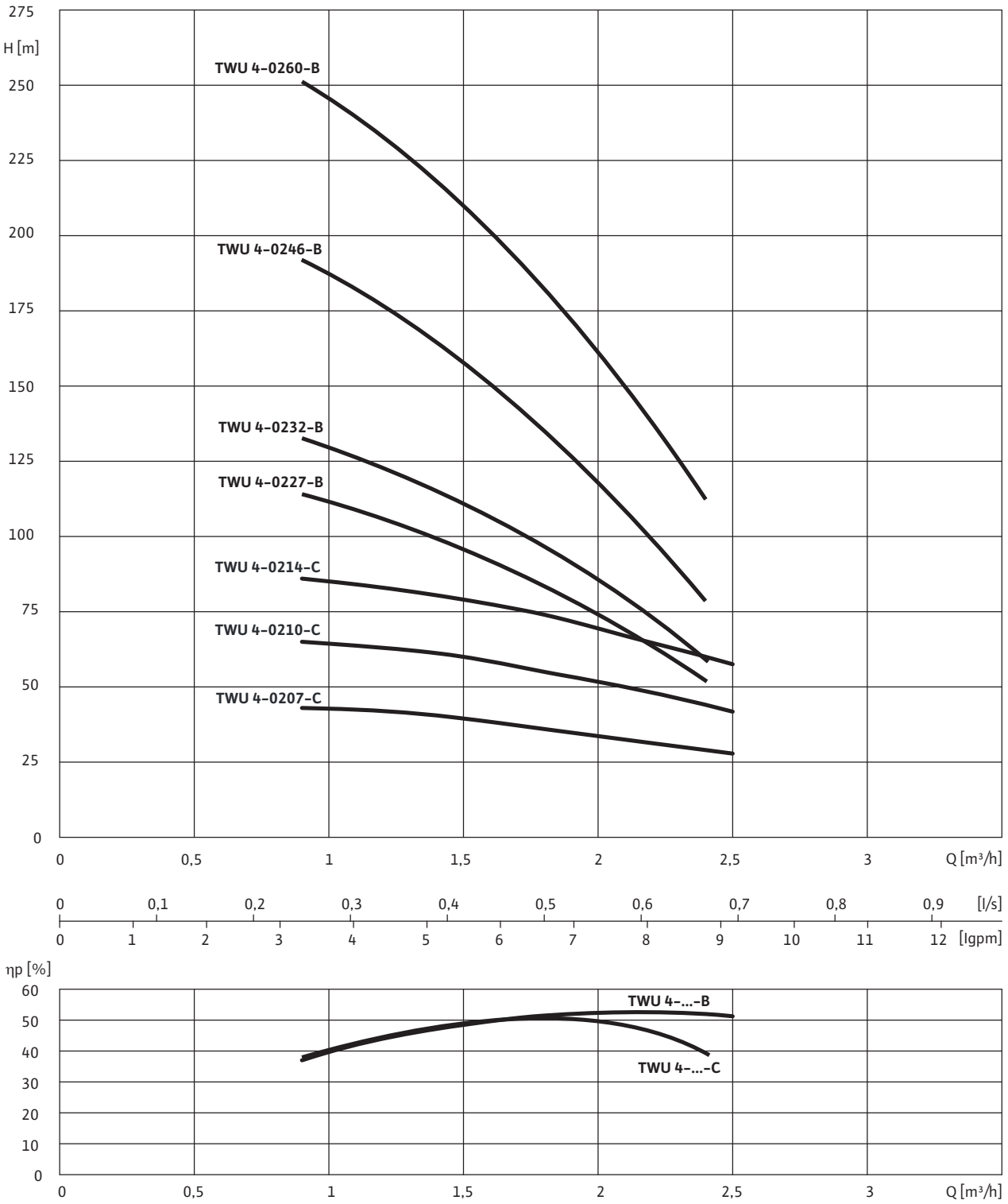

1~230 V bzw. 3~400 V, 50 Hz, p = 1 kg/dm^3, v = 1x10^{-6} m^2/s, ISO 9906 Anhang A

Wilo-Sub TWU 4-02..-B/-C

Motordaten

Wilo-Sub...	Netzanschluss	Motordurch-messer	Motornennleistung	Nennstrom	Länge Anschluss-kabel	Kabelquerschnitt
	–	Ø	P_2	I_N	L	–
	–	[“]	[kW]	[A]	[m]	[mm^2]
TWU 4-0207-C	1~230 V, 50 Hz	4	0,37	3,4	1,5	4x1,5
TWU 4-0207-C	3~400 V, 50 Hz	4	0,37	1,2	1,5	4x1,5
TWU 4-0210-C	1~230 V, 50 Hz	4	0,55	4,4	1,5	4x1,5
TWU 4-0210-C	3~400 V, 50 Hz	4	0,55	1,7	1,5	4x1,5
TWU 4-0214-C	1~230 V, 50 Hz	4	0,75	5,9	1,5	4x1,5
TWU 4-0214-C	3~400 V, 50 Hz	4	0,75	2,2	1,5	4x1,5
TWU 4-0227-B	1~230 V, 50 Hz	4	1,1	8,6	1,5	4x1,5
TWU 4-0227-B-EMSC	1~230 V, 50 Hz	4	1,1	8,9	1,5	4x1,5
TWU 4-0227-B	3~400 V, 50 Hz	4	1,1	3	1,5	4x1,5
TWU 4-0232-B	1~230 V, 50 Hz	4	1,1	8,6	1,5	4x1,5
TWU 4-0232-B-EMSC	1~230 V, 50 Hz	4	1,1	8,9	1,5	4x1,5
TWU 4-0232-B	3~400 V, 50 Hz	4	1,1	3	1,5	4x1,5
TWU 4-0246-B	1~230 V, 50 Hz	4	1,5	10,6	1,5	4x1,5
TWU 4-0246-B-EMSC	1~230 V, 50 Hz	4	1,5	11,1	1,5	4x1,5
TWU 4-0246-B	3~400 V, 50 Hz	4	1,5	4	1,5	4x1,5
TWU 4-0260-B	1~230 V, 50 Hz	4	2,2	15,5	2,5	4x1,5
TWU 4-0260-B-EMSC	1~230 V, 50 Hz	4	2,2	15,9	2,5	4x1,5
TWU 4-0260-B	3~400 V, 50 Hz	4	2,2	5,9	2,5	4x1,5

Bestellinformationen

Wilo-Sub...	Netzanschluss	LB	Art.-Nr.	Art.-Nr. für Kühlmantelrohr	
	–			für vertikale Aufstellung (B)	für horizontale Aufstellung (D)
				–	
TWU 4-0207-C	1~230 V, 50 Hz	L	6046661	4064430	6037935 + 4073928
TWU 4-0207-C	3~400 V, 50 Hz	L	6046688	4064430	6037935 + 4073928
TWU 4-0210-C	1~230 V, 50 Hz	L	6046690	4064430	6037935 + 4073928
TWU 4-0210-C	3~400 V, 50 Hz	L	6046687	4064430	6037935 + 4073928
TWU 4-0214-C	1~230 V, 50 Hz	L	6046689	4064430	6037935 + 4073928
TWU 4-0214-C	3~400 V, 50 Hz	L	6046686	4064430	6037935 + 4073928
TWU 4-0227-B	1~230 V, 50 Hz	L	4093181	4064430	4064430 + 4065892
TWU 4-0227-B-EMSC	1~230 V, 50 Hz	L	4093200	4064431	4064431 + 4065892
TWU 4-0227-B	3~400 V, 50 Hz	L	4093146	4064430	4064430 + 4065892
TWU 4-0232-B	1~230 V, 50 Hz	L	4093182	4064430	4064430 + 4065892
TWU 4-0232-B-EMSC	1~230 V, 50 Hz	L	4093201	4064431	4064431 + 4065892
TWU 4-0232-B	3~400 V, 50 Hz	L	4093147	4064430	4064430 + 4065892
TWU 4-0246-B	1~230 V, 50 Hz	L	4093183	4064430	4064430 + 4065892
TWU 4-0246-B-EMSC	1~230 V, 50 Hz	L	4093202	4064431	4064431 + 4065892
TWU 4-0246-B	3~400 V, 50 Hz	L	4093148	4064430	4064430 + 4065892
TWU 4-0260-B	1~230 V, 50 Hz	L	4093184	4064431	4064431 + 4065892
TWU 4-0260-B-EMSC	1~230 V, 50 Hz	L	4093203	4064431	4064431 + 4065892
TWU 4-0260-B	3~400 V, 50 Hz	L	4093149	4064430	4064430 + 4065892

LB = Lieferbereitschaft, L = Lagervorrat, C = auftragsgebundene Fertigung ca. 2 Wochen, K = auftragsgebundene Fertigung ca. 4 Wochen, A = Lieferzeit auf Anfrage

Änderungen vorbehalten 09/2008 WILO SE

Wilo-Sub TWU 4-02..-B/-C

Maßzeichnung

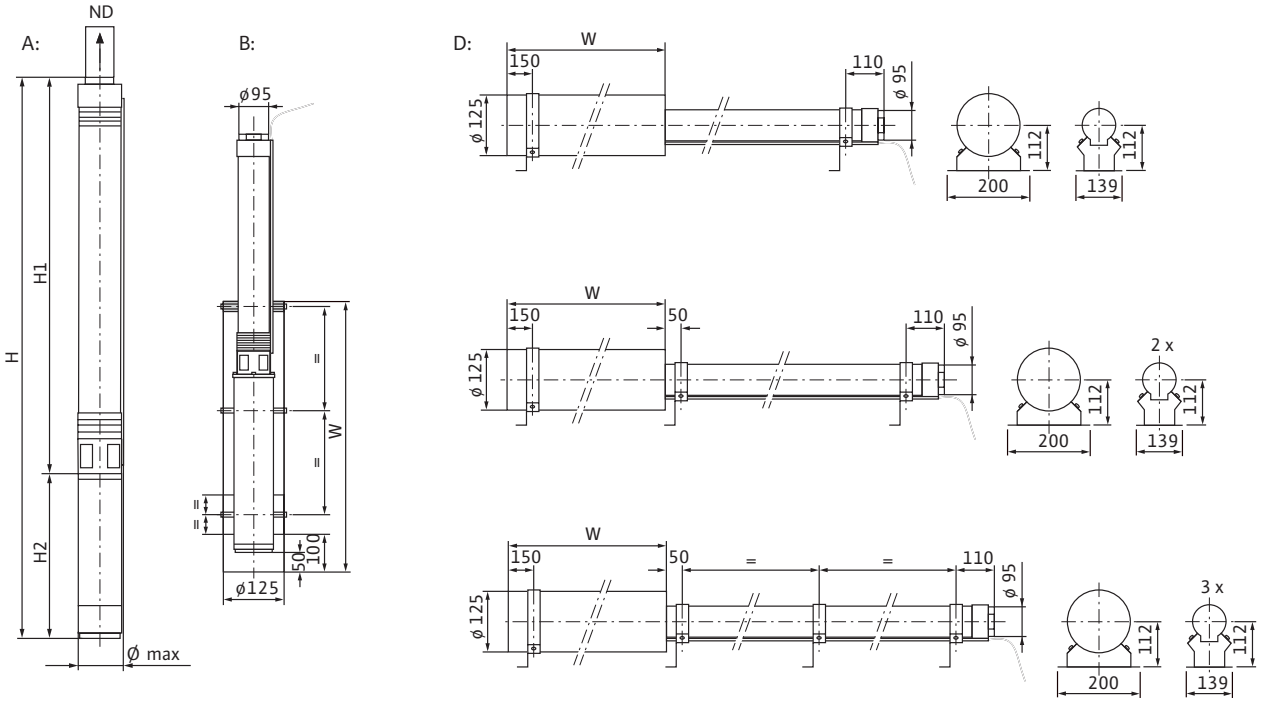

A = vertikal, B = vertikal mit Kühlmantel, C = horizontal, D = horizontal mit Kühlmantel, E = vertikal mit Druckmantel, F = horizontal mit Druckmantel

Maße, Gewichte

Wilo-Sub...	Netzanschluss	Druckanschluss	Abmessungen					Aufstellung	Gewicht
	–		H	H_1	H_2	W	ø [3]	–	Aggregat
	–		[mm]					–	[kg]
TWU 4-0207-C	1~230 V, 50 Hz	Rp 1¼	521	271	250	500	98	A, B, D	9,6
TWU 4-0207-C	3~400 V, 50 Hz	Rp 1¼	506	271	235	500	98	A, B, D	8,6
TWU 4-0210-C	1~230 V, 50 Hz	Rp 1¼	589	324	265	500	98	A, B, D	11,4
TWU 4-0210-C	3~400 V, 50 Hz	Rp 1¼	574	324	250	500	98	A, B, D	10,3
TWU 4-0214-C	1~230 V, 50 Hz	Rp 1¼	689	394	295	500	98	A, B, D	12,2
TWU 4-0214-C	3~400 V, 50 Hz	Rp 1¼	659	394	265	500	98	A, B, D	12,2
TWU 4-0227-B	1~230 V, 50 Hz	Rp 1¼	1133	806	327	500	98	A, B, D	17,1
TWU 4-0227-B-EMSC	1~230 V, 50 Hz	Rp 1¼	1105	806	327	750	98	A, B, D	17,1
TWU 4-0227-B	3~400 V, 50 Hz	Rp 1¼	1105	806	299	500	98	A, B, D	16
TWU 4-0232-B	1~230 V, 50 Hz	Rp 1¼	1227	900	327	500	98	A, B, D	18,1
TWU 4-0232-B-EMSC	1~230 V, 50 Hz	Rp 1¼	1199	900	327	750	98	A, B, D	18,1
TWU 4-0232-B	3~400 V, 50 Hz	Rp 1¼	1199	900	299	500	98	A, B, D	16,8
TWU 4-0246-B	1~230 V, 50 Hz	Rp 1¼	1531	1175	356	500	98	A, B, D	21,4
TWU 4-0246-B-EMSC	1~230 V, 50 Hz	Rp 1¼	1502	1175	356	750	98	A, B, D	21,4
TWU 4-0246-B	3~400 V, 50 Hz	Rp 1¼	1502	1175	327	500	98	A, B, D	20
TWU 4-0260-B	1~230 V, 50 Hz	Rp 1¼	1956	1495	461	750	98	A, B, D	28
TWU 4-0260-B-EMSC	1~230 V, 50 Hz	Rp 1¼	1851	1495	461	750	98	A, B, D	28
TWU 4-0260-B	3~400 V, 50 Hz	Rp 1¼	1851	1495	356	500	98	A, B, D	23,5

[3] Bei Stromzuführungsleitung nach I_N, max. ø bei Gewindeanschluss

Wilo-Sub TWU 4-04 ..-B

Kennlinien Wilo-Sub TWU 4-04..-B

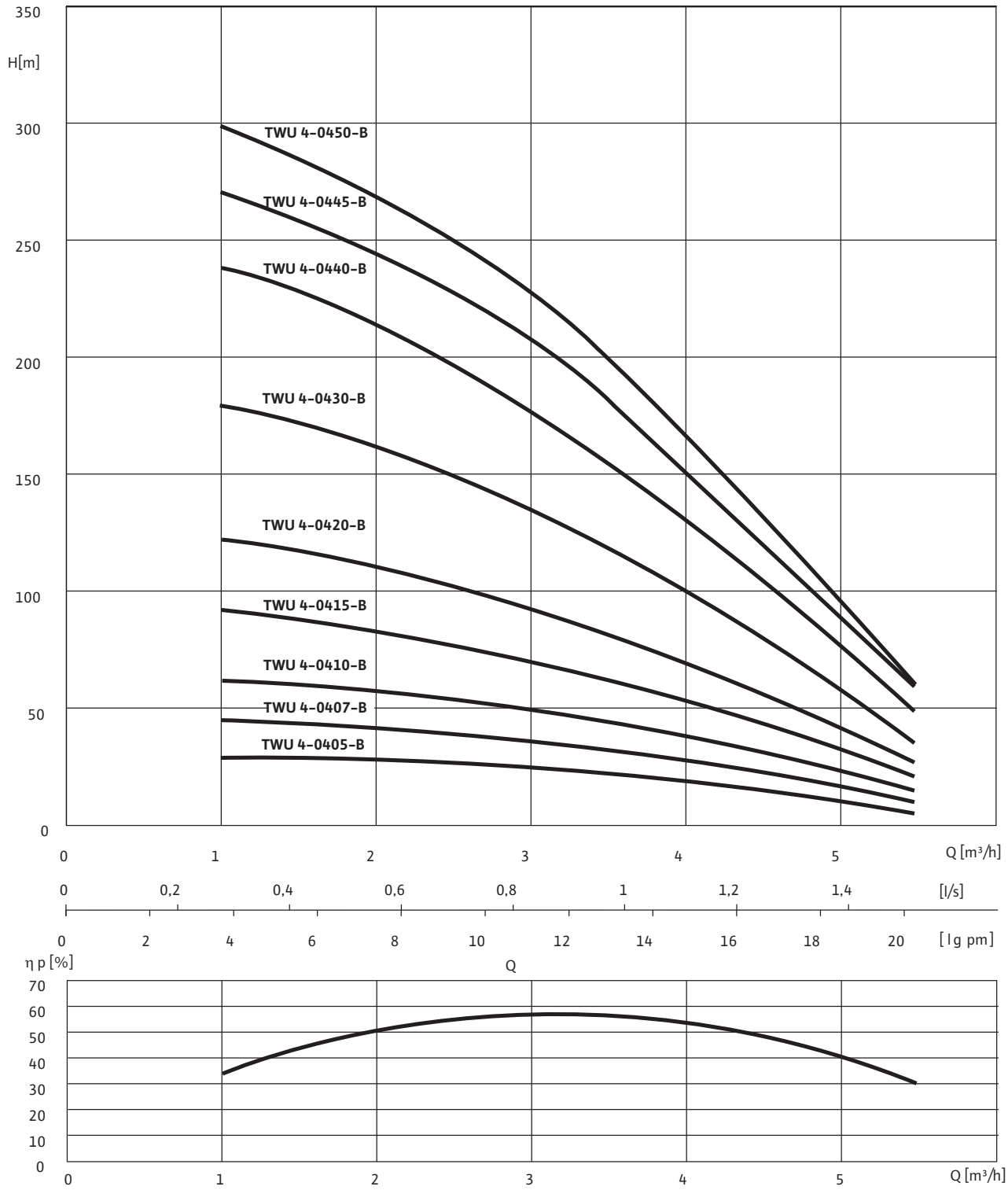

1~230 V bzw. 3~400 V, 50 Hz, p = 1 kg/dm^3, v = 1x10^{-6} m^2/s, ISO 9906 Anhang A

Änderungen vorbehalten 09/2008 WILO SE

Wilo-Sub TWU 4-04 ..-B

Motordaten

Wilo-Sub...	Netzanschluss	Motordurch-messer	Motornennleistung	Nennstrom	Länge Anschluss-kabel	Kabelquerschnitt
	–	Ø	P_2	I_N	L	–
	–	["]	[kW]	[A]	[m]	[mm²]
TWU 4-0405-B	1~230 V, 50 Hz	4	0,37	3,4	1,5	4x1,5
TWU 4-0405-B-EMSC	1~230 V, 50 Hz	4	0,37	4	1,5	4x1,5
TWU 4-0405-B	3~400 V, 50 Hz	4	0,37	1,1	1,5	4x1,5
TWU 4-0407-B	1~230 V, 50 Hz	4	0,55	4,3	1,5	4x1,5
TWU 4-0407-B-EMSC	1~230 V, 50 Hz	4	0,55	6	1,5	4x1,5
TWU 4-0407-B	3~400 V, 50 Hz	4	0,55	1,6	1,5	4x1,5
TWU 4-0410-B	1~230 V, 50 Hz	4	0,75	5,7	1,5	4x1,5
TWU 4-0410-B-EMSC	1~230 V, 50 Hz	4	0,75	7,3	1,5	4x1,5
TWU 4-0410-B	3~400 V, 50 Hz	4	0,75	2,1	1,5	4x1,5
TWU 4-0415-B	1~230 V, 50 Hz	4	1,1	8,6	1,5	4x1,5
TWU 4-0415-B-EMSC	1~230 V, 50 Hz	4	1,1	8,9	1,5	4x1,5
TWU 4-0415-B	3~400 V, 50 Hz	4	1,1	3	1,5	4x1,5
TWU 4-0420-B	1~230 V, 50 Hz	4	1,5	10,6	1,5	4x1,5
TWU 4-0420-B-EMSC	1~230 V, 50 Hz	4	1,5	11,1	1,5	4x1,5
TWU 4-0420-B	3~400 V, 50 Hz	4	1,5	4	1,5	4x1,5
TWU 4-0430-B	1~230 V, 50 Hz	4	2,2	15,5	1,5	4x1,5
TWU 4-0430-B-EMSC	1~230 V, 50 Hz	4	2,2	15,9	1,5	4x1,5
TWU 4-0430-B	3~400 V, 50 Hz	4	2,2	5,9	1,5	4x1,5
TWU 4-0440-B	3~400 V, 50 Hz	4	3	7,8	2,5	4x1,5
TWU 4-0445-B	3~400 V, 50 Hz	4	4	10	2,5	4x1,5
TWU 4-0450-B	3~400 V, 50 Hz	4	4	10	2,5	4x1,5

Bestellinformationen

Wilo-Sub...	Netzanschluss	LB	Art.-Nr.	Art.-Nr. für Kühlmantelrohr	
	–			für vertikale Aufstellung (B)	für horizontale Aufstellung (D)
				–	
TWU 4-0405-B	1~230 V, 50 Hz	L	4093185	4064430	4064430 + 4065891
TWU 4-0405-B-EMSC	1~230 V, 50 Hz	L	4093204	4064430	4064430 + 4065891
TWU 4-0405-B	3~400 V, 50 Hz	L	4093150	4064430	4064430 + 4065891
TWU 4-0407-B	1~230 V, 50 Hz	L	4093186	4064430	4064430 + 4065891
TWU 4-0407-B-EMSC	1~230 V, 50 Hz	L	4093205	4064430	4064430 + 4065891
TWU 4-0407-B	3~400 V, 50 Hz	L	4093151	4064430	4064430 + 4065891
TWU 4-0410-B	1~230 V, 50 Hz	L	4093187	4064430	4064430 + 4065891
TWU 4-0410-B-EMSC	1~230 V, 50 Hz	L	4093206	4064430	4064430 + 4065891
TWU 4-0410-B	3~400 V, 50 Hz	L	4093152	4064430	4064430 + 4065892
TWU 4-0415-B	1~230 V, 50 Hz	L	4093188	4064430	4064430 + 4065891
TWU 4-0415-B-EMSC	1~230 V, 50 Hz	L	4093207	4064431	4064431 + 4065892
TWU 4-0415-B	3~400 V, 50 Hz	L	4093153	4064430	4064430 + 4065892
TWU 4-0420-B	1~230 V, 50 Hz	L	4093189	4064431	4064431 + 4065892
TWU 4-0420-B-EMSC	1~230 V, 50 Hz	L	4093208	4064431	4064431 + 4065892
TWU 4-0420-B	3~400 V, 50 Hz	L	4093154	4064430	4064430 + 4065892

LB = Lieferbereitschaft, L = Lagervorrat, C = auftragsgebundene Fertigung ca. 2 Wochen, K = auftragsgebundene Fertigung ca. 4 Wochen, A = Lieferzeit auf Anfrage

Wilo-Sub TWU 4-04 ..-B

Bestellinformationen

Wilo-Sub...	Netzanschluss	LB	Art.-Nr.	Art.-Nr. für Kühlmantelrohr	
	–			für vertikale Aufstellung (B)	für horizontale Aufstellung (D)
				–	
TWU 4-0430-B	1~230 V, 50 Hz	L	4093190	4064431	4064431 + 4065892
TWU 4-0430-B-EMSC	1~230 V, 50 Hz	L	4093209	4064431	4064431 + 4065892
TWU 4-0430-B	3~400 V, 50 Hz	L	4093155	4064430	4064430 + 4065892
TWU 4-0440-B	3~400 V, 50 Hz	L	4093156	4064431	4064431 + 4065892
TWU 4-0445-B	3~400 V, 50 Hz	L	4093157	4064431	4064431 + 4065893
TWU 4-0450-B	3~400 V, 50 Hz	L	4093158	4064431	4064431 + 4065893

LB = Lieferbereitschaft, L = Lagervorrat, C = auftragsgebundene Fertigung ca. 2 Wochen, K = auftragsgebundene Fertigung ca. 4 Wochen, A = Lieferzeit auf Anfrage

Maßzeichnung

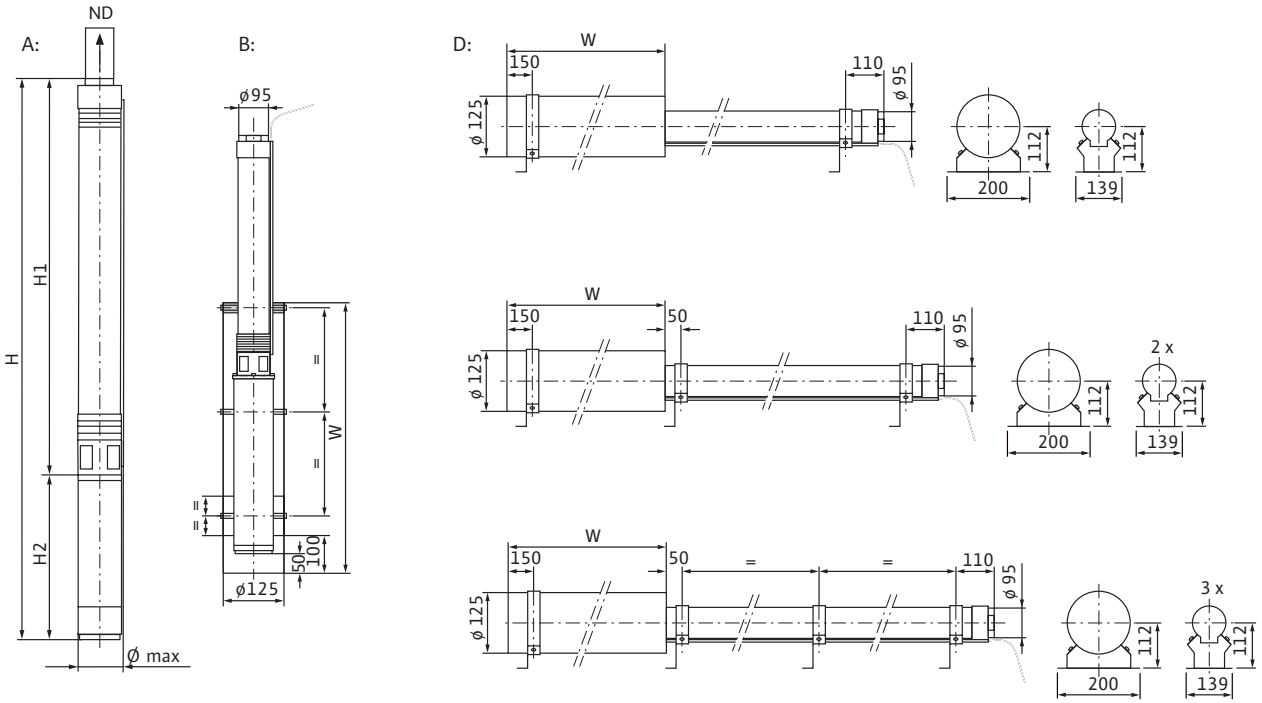

A = vertikal, B = vertikal mit Kühlmantel, C = horizontal, D = horizontal mit Kühlmantel, E = vertikal mit Druckmantel, F = horizontal mit Druck-mantel

Maße, Gewichte

Wilo-Sub...	Netzanschluss	Druckan-schluss	Abmessungen					Aufstellung	Gewicht
	–		H	H_1	H_2	W	ø 3)	–	Aggregat
	–		[mm]					–	[kg]
TWU 4-0405-B	1~230 V, 50 Hz	Rp 1¼	672	430	242	500	98	A, B, D	11,5
TWU 4-0405-B-EMSC	1~230 V, 50 Hz	Rp 1¼	653	430	242	500	98	A, B, D	11,5
TWU 4-0405-B	3~400 V, 50 Hz	Rp 1¼	653	430	223	500	98	A, B, D	10,5
TWU 4-0407-B	1~230 V, 50 Hz	Rp 1¼	766	495	271	500	98	A, B, D	13,2
TWU 4-0407-B-EMSC	1~230 V, 50 Hz	Rp 1¼	737	495	271	500	98	A, B, D	13,2
TWU 4-0407-B	3~400 V, 50 Hz	Rp 1¼	737	495	242	500	98	A, B, D	11,9

Wilo-Sub TWU 4-04 ..-B

Maße, Gewichte

Wilo-Sub...	Netzanschluss	Druckan-schluss	Abmessungen					Aufstellung	Gewicht
	–		H	H_1	H_2	W	ø [3]	–	Aggregat
	–		[mm]					–	[kg]
TWU 4-0410-B	1~230 V, 50 Hz	Rp 1¼	889	590	299	500	98	A, B, D	15
TWU 4-0410-B-EMSC	1~230 V, 50 Hz	Rp 1¼	861	590	299	500	98	A, B, D	15
TWU 4-0410-B	3~400 V, 50 Hz	Rp 1¼	861	590	271	500	98	A, B, D	13,8
TWU 4-0415-B	1~230 V, 50 Hz	Rp 1¼	1077	750	327	500	98	A, B, D	17,4
TWU 4-0415-B-EMSC	1~230 V, 50 Hz	Rp 1¼	1049	750	327	750	98	A, B, D	17,4
TWU 4-0415-B	3~400 V, 50 Hz	Rp 1¼	1049	750	299	500	98	A, B, D	16,1
TWU 4-0420-B	1~230 V, 50 Hz	Rp 1¼	1271	915	356	750	98	A, B, D	19,9
TWU 4-0420-B-EMSC	1~230 V, 50 Hz	Rp 1¼	1242	915	356	750	98	A, B, D	19,9
TWU 4-0420-B	3~400 V, 50 Hz	Rp 1¼	1242	915	327	500	98	A, B, D	18,5
TWU 4-0430-B	1~230 V, 50 Hz	Rp 1¼	1696	1235	461	750	98	A, B, D	26,6
TWU 4-0430-B-EMSC	1~230 V, 50 Hz	Rp 1¼	1591	1235	461	750	98	A, B, D	26,6
TWU 4-0430-B	3~400 V, 50 Hz	Rp 1¼	1591	1235	356	500	98	A, B, D	22,1
TWU 4-0440-B	3~400 V, 50 Hz	Rp 1¼	1978	1555	423	750	98	A, B, D	26,8
TWU 4-0445-B	3~400 V, 50 Hz	Rp 1¼	2323	1740	583	750	98	A, B, D	34,7
TWU 4-0450-B	3~400 V, 50 Hz	Rp 1¼	2503	1920	583	750	98	A, B, D	35,4

[3] Bei Stromzuführungsleitung nach I_N, max. ø bei Gewindeanschluss

Wilo-Sub TWU 4-08 ..-B

Kennlinien Wilo-Sub TWU 4-08..-B

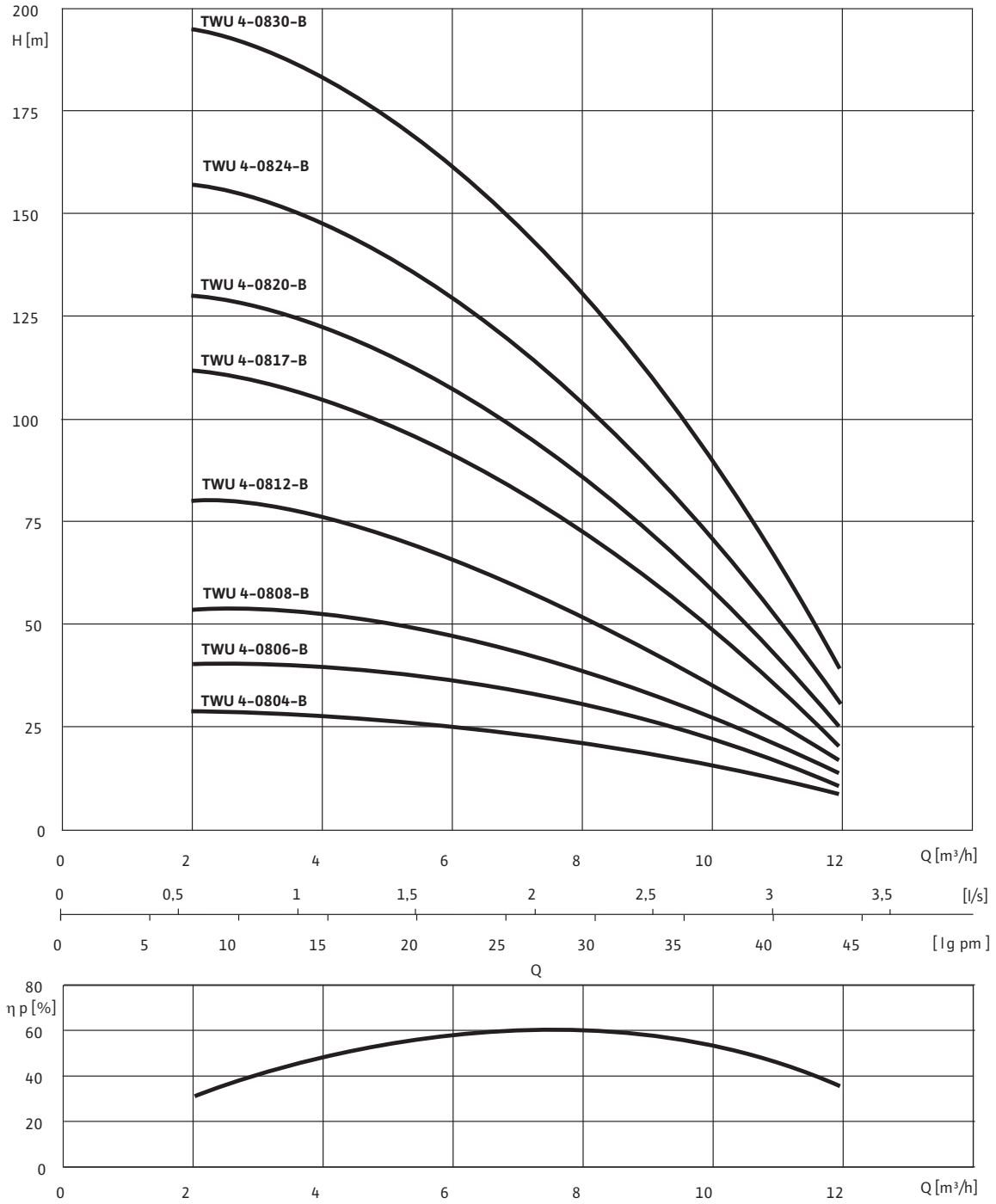

1~230 V bzw. 3~400 V, 50 Hz, p = 1 kg/dm^3, v = 1x10^{-6} m^2/s, ISO 9906 Anhang A

Wilo-Sub TWU 4-08 ..-B

Motordaten

Wilo-Sub...	Netzanschluss	Motordurch-messer	Motornennleistung	Nennstrom	Länge Anschluss-kabel	Kabelquerschnitt
	–	Ø	P_2	I_N	L	–
	–	["]	[kW]	[A]	[m]	[mm^2]
TWU 4-0804-B	1~230 V, 50 Hz	4	0,75	5,7	1,5	4x1,5
TWU 4-0804-B-EMSC	1~230 V, 50 Hz	4	0,75	7,3	1,5	4x1,5
TWU 4-0804-B	3~400 V, 50 Hz	4	0,75	2,1	1,5	4x1,5
TWU 4-0806-B	1~230 V, 50 Hz	4	1,1	8,6	1,5	4x1,5
TWU 4-0806-B-EMSC	1~230 V, 50 Hz	4	1,1	8,9	1,5	4x1,5
TWU 4-0806-B	3~400 V, 50 Hz	4	1,1	3	1,5	4x1,5
TWU 4-0808-B	1~230 V, 50 Hz	4	1,5	10,6	1,5	4x1,5
TWU 4-0808-B-EMSC	1~230 V, 50 Hz	4	1,5	11,1	1,5	4x1,5
TWU 4-0808-B	3~400 V, 50 Hz	4	1,5	4	1,5	4x1,5
TWU 4-0812-B	1~230 V, 50 Hz	4	2,2	15,5	1,5	4x1,5
TWU 4-0812-B-EMSC	1~230 V, 50 Hz	4	2,2	15,9	1,5	4x1,5
TWU 4-0812-B	3~400 V, 50 Hz	4	2,2	5,9	2,5	4x1,5
TWU 4-0817-B	3~400 V, 50 Hz	4	3	7,8	1,5	4x1,5
TWU 4-0820-B	3~400 V, 50 Hz	4	3,7	9,1	2,5	4x1,5
TWU 4-0824-B	3~400 V, 50 Hz	4	4	10	2,5	4x1,5
TWU 4-0830-B	3~400 V, 50 Hz	4	5,5	13,7	4	4x1,5

Bestellinformationen

Wilo-Sub...	Netzanschluss	LB	Art.-Nr.	Art.-Nr. für Kühlmantelrohr	
	–			für vertikale Aufstellung (B)	für horizontale Aufstellung (D)
				–	
TWU 4-0804-B	1~230 V, 50 Hz	L	4093191	4064430	4064430 + 4065891
TWU 4-0804-B-EMSC	1~230 V, 50 Hz	L	4093210	4064430	4064430 + 4065891
TWU 4-0804-B	3~400 V, 50 Hz	L	4093159	4064430	4064430 + 4065891
TWU 4-0806-B	1~230 V, 50 Hz	L	4093192	4064430	4064430 + 4065891
TWU 4-0806-B-EMSC	1~230 V, 50 Hz	L	4093211	4064431	4064431 + 4065892
TWU 4-0806-B	3~400 V, 50 Hz	L	4093160	4064430	4064430 + 4065892
TWU 4-0808-B	1~230 V, 50 Hz	L	4093193	4064431	4064431 + 4065892
TWU 4-0808-B-EMSC	1~230 V, 50 Hz	L	4093212	4064431	4064431 + 4065892
TWU 4-0808-B	3~400 V, 50 Hz	L	4093161	4064430	4064430 + 4065892
TWU 4-0812-B	1~230 V, 50 Hz	L	4093194	4064431	4064431 + 4065892
TWU 4-0812-B-EMSC	1~230 V, 50 Hz	L	4093213	4064431	4064431 + 4065892
TWU 4-0812-B	3~400 V, 50 Hz	L	4093162	4064430	4064430 + 4065892
TWU 4-0817-B	3~400 V, 50 Hz	L	4093163	4064431	4064431 + 4065892
TWU 4-0820-B	3~400 V, 50 Hz	L	4093164	4064431	4064431 + 4065893
TWU 4-0824-B	3~400 V, 50 Hz	L	4093165	4064431	4064431 + 4065893
TWU 4-0830-B	3~400 V, 50 Hz	L	4093166	4064431	4064431 + 4065893

LB = Lieferbereitschaft, L = Lagervorrat, C = auftragsgebundene Fertigung ca. 2 Wochen, K = auftragsgebundene Fertigung ca. 4 Wochen, A = Lieferzeit auf Anfrage

Wilo-Sub TWU 4-08 ..-B

Maßzeichnung

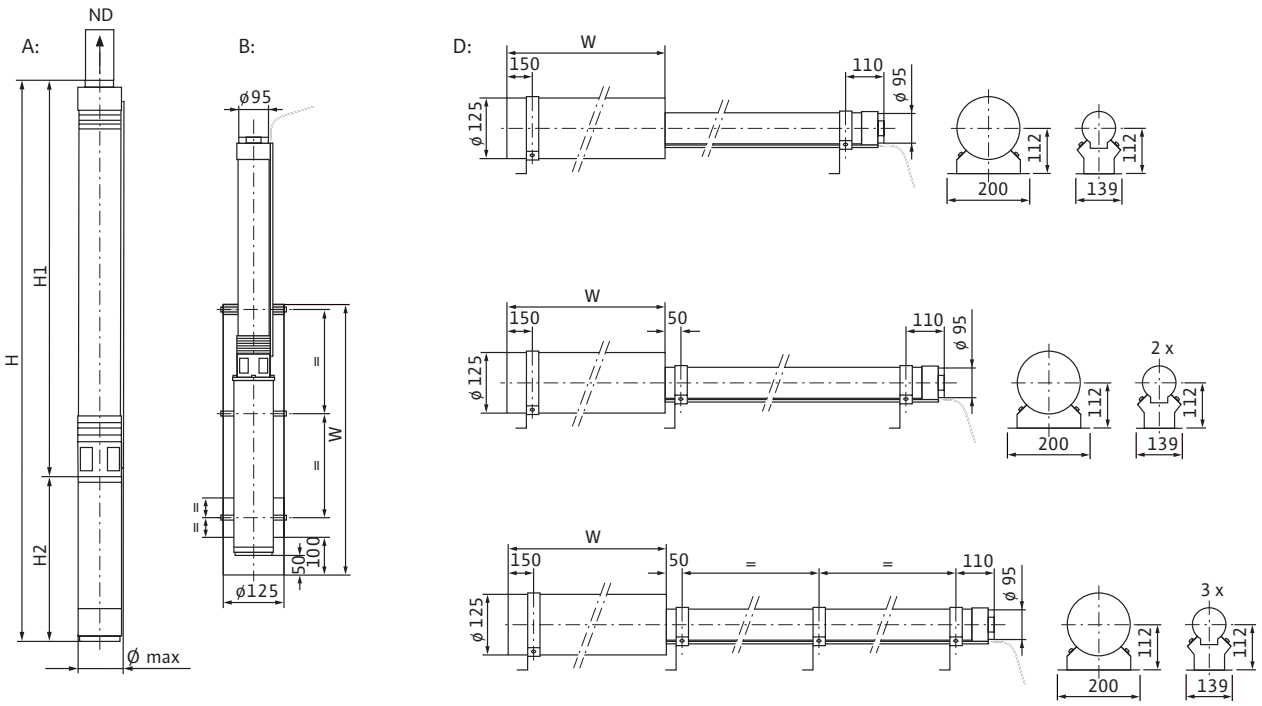

A = vertikal, B = vertikal mit Kühlmantel, C = horizontal, D = horizontal mit Kühlmantel, E = vertikal mit Druckmantel, F = horizontal mit Druck-mantel

Maße, Gewichte									
Wilo-Sub...	**Netzanschluss**	**Druckan-schluss**	**Abmessungen**					**Aufstellung**	**Gewicht**
	–		**H**	**H_1**	**H_2**	**W**	**ø [3)]**	**–**	**Aggregat**
	–		**[mm]**					**–**	**[kg]**
TWU 4-0804-B	1~230 V, 50 Hz	Rp 2	794	495	299	500	98	A, B, D	14,1
TWU 4-0804-B-EMSC	1~230 V, 50 Hz	Rp 2	766	495	299	500	98	A, B, D	14,1
TWU 4-0804-B	3~400 V, 50 Hz	Rp 2	766	495	271	500	98	A, B, D	12,9
TWU 4-0806-B	1~230 V, 50 Hz	Rp 2	927	600	327	500	98	A, B, D	16
TWU 4-0806-B-EMSC	1~230 V, 50 Hz	Rp 2	899	600	327	750	98	A, B, D	16
TWU 4-0806-B	3~400 V, 50 Hz	Rp 2	899	600	299	500	98	A, B, D	14,7
TWU 4-0808-B	1~230 V, 50 Hz	Rp 2	1061	705	356	750	98	A, B, D	18
TWU 4-0808-B-EMSC	1~230 V, 50 Hz	Rp 2	1032	705	356	750	98	A, B, D	18
TWU 4-0808-B	3~400 V, 50 Hz	Rp 2	1032	705	327	500	98	A, B, D	16,6
TWU 4-0812-B	1~230 V, 50 Hz	Rp 2	1376	915	461	750	98	A, B, D	23,7
TWU 4-0812-B-EMSC	1~230 V, 50 Hz	Rp 2	1376	915	461	750	98	A, B, D	23,7
TWU 4-0812-B	3~400 V, 50 Hz	Rp 2	1271	915	356	500	98	A, B, D	19,2
TWU 4-0817-B	3~400 V, 50 Hz	Rp 2	1603	1180	423	750	98	A, B, D	23,3
TWU 4-0820-B	3~400 V, 50 Hz	Rp 2	2083	1500	583	750	98	A, B, D	29,7
TWU 4-0824-B	3~400 V, 50 Hz	Rp 2	2188	1605	583	750	98	A, B, D	31,9
TWU 4-0830-B	3~400 V, 50 Hz	Rp 2	2622	1925	697	750	98	A, B, D	39,2

[3)] Bei Stromzuführungsleitung nach I_N, max. ø bei Gewindeanschluss

Wilo-Sub TWU 4-16 ..-B

Kennlinien Wilo-Sub TWU 4-16..-B

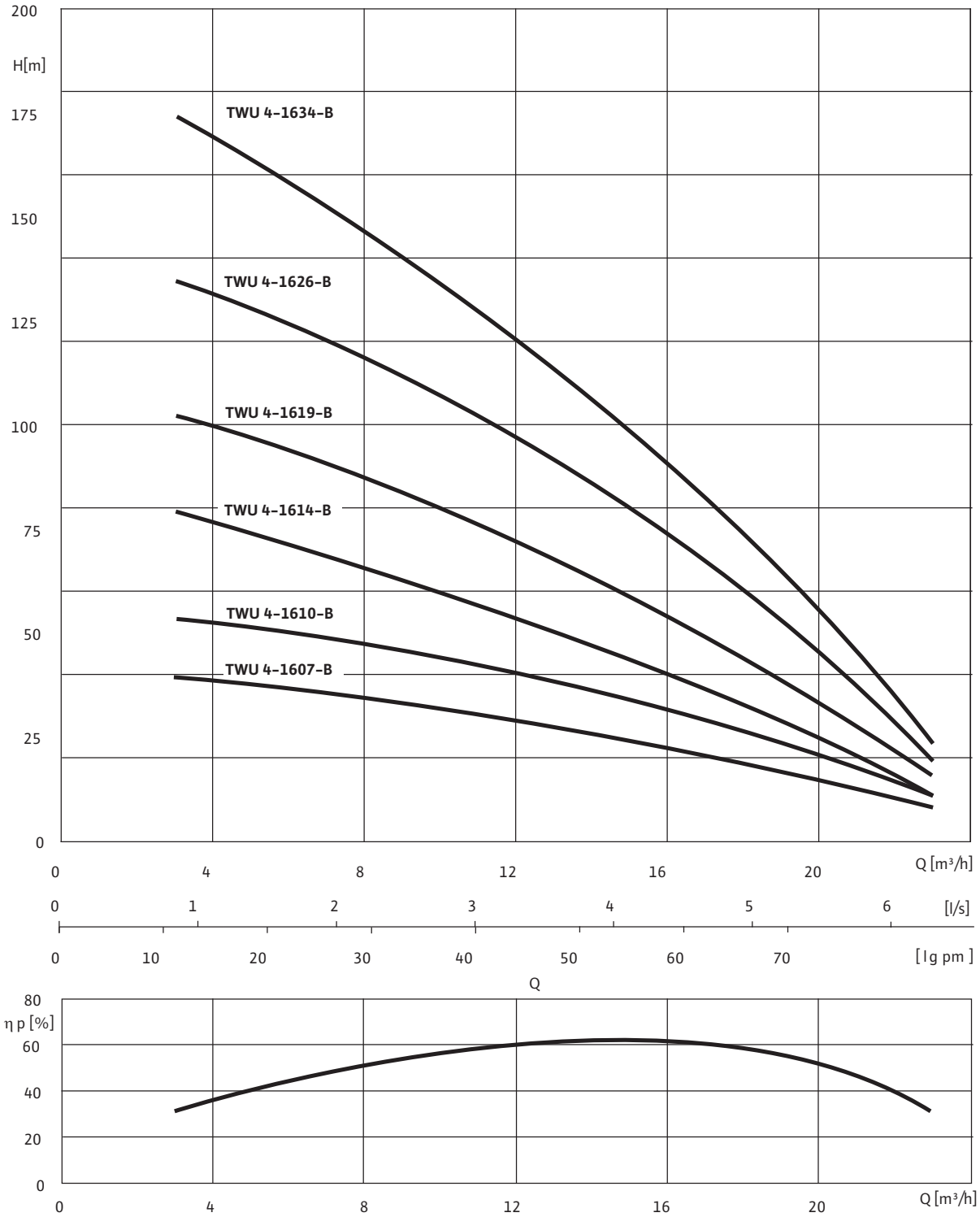

1~230 V bzw. 3~400 V, 50 Hz, p = 1 kg/dm^3, v = 1x10^{-6} m^2/s, ISO 9906 Anhang A

Wilo-Sub TWU 4-16 ..-B

Motordaten

Wilo-Sub...	Netzanschluss	Motordurch-messer	Motornennleistung	Nennstrom	Länge Anschluss-kabel	Kabelquerschnitt
	–	Ø	P_2	I_N	L	–
	–	[“]	[kW]	[A]	[m]	[mm^2]
TWU 4-1607-B	1~230 V, 50 Hz	4	1,5	10,6	1,5	4x1,5
TWU 4-1607-B-EMSC	1~230 V, 50 Hz	4	1,5	11,1	1,5	4x1,5
TWU 4-1607-B	3~400 V, 50 Hz	4	1,5	4	1,5	4x1,5
TWU 4-1610-B	1~230 V, 50 Hz	4	2,2	15,5	1,5	4x1,5
TWU 4-1610-B-EMSC	1~230 V, 50 Hz	4	2,2	15,9	1,5	4x1,5
TWU 4-1610-B	3~400 V, 50 Hz	4	2,2	5,9	1,5	4x1,5
TWU 4-1614-B	3~400 V, 50 Hz	4	3	7,8	2,5	4x1,5
TWU 4-1619-B	3~400 V, 50 Hz	4	4	10	2,5	4x1,5
TWU 4-1626-B	3~400 V, 50 Hz	4	5,5	13,7	4	4x1,5
TWU 4-1634-B	3~400 V, 50 Hz	4	7,5	18,8	4	4x1,5

Bestellinformationen

Wilo-Sub...	Netzanschluss	LB	Art.-Nr.	Art.-Nr. für Kühlmantelrohr	
	–			für vertikale Aufstellung (B)	für horizontale Aufstellung (D)
	–				
TWU 4-1607-B	1~230 V, 50 Hz	L	4093195	4064431	4064431 + 4065892
TWU 4-1607-B-EMSC	1~230 V, 50 Hz	L	4093214	4064431	4064431 + 4065892
TWU 4-1607-B	3~400 V, 50 Hz	L	4093167	4064430	4064430 + 4065892
TWU 4-1610-B	1~230 V, 50 Hz	L	4093196	4064431	4064431 + 4065892
TWU 4-1610-B-EMSC	1~230 V, 50 Hz	L	4093215	4064431	4064431 + 4065892
TWU 4-1610-B	3~400 V, 50 Hz	L	4093168	4064430	4064430 + 4065892
TWU 4-1614-B	3~400 V, 50 Hz	L	4093169	4064431	4064431 + 4065892
TWU 4-1619-B	3~400 V, 50 Hz	L	4093170	–	– + –
TWU 4-1626-B	3~400 V, 50 Hz	L	4093171	–	– + –
TWU 4-1634-B	3~400 V, 50 Hz	L	4093172	–	– + –

LB = Lieferbereitschaft, L = Lagervorrat, C = auftragsgebundene Fertigung ca. 2 Wochen, K = auftragsgebundene Fertigung ca. 4 Wochen, A = Lieferzeit auf Anfrage

Änderungen vorbehalten 09/2008 WILO SE

Wilo-Sub TWU 4-16 ..-B

Maßzeichnung

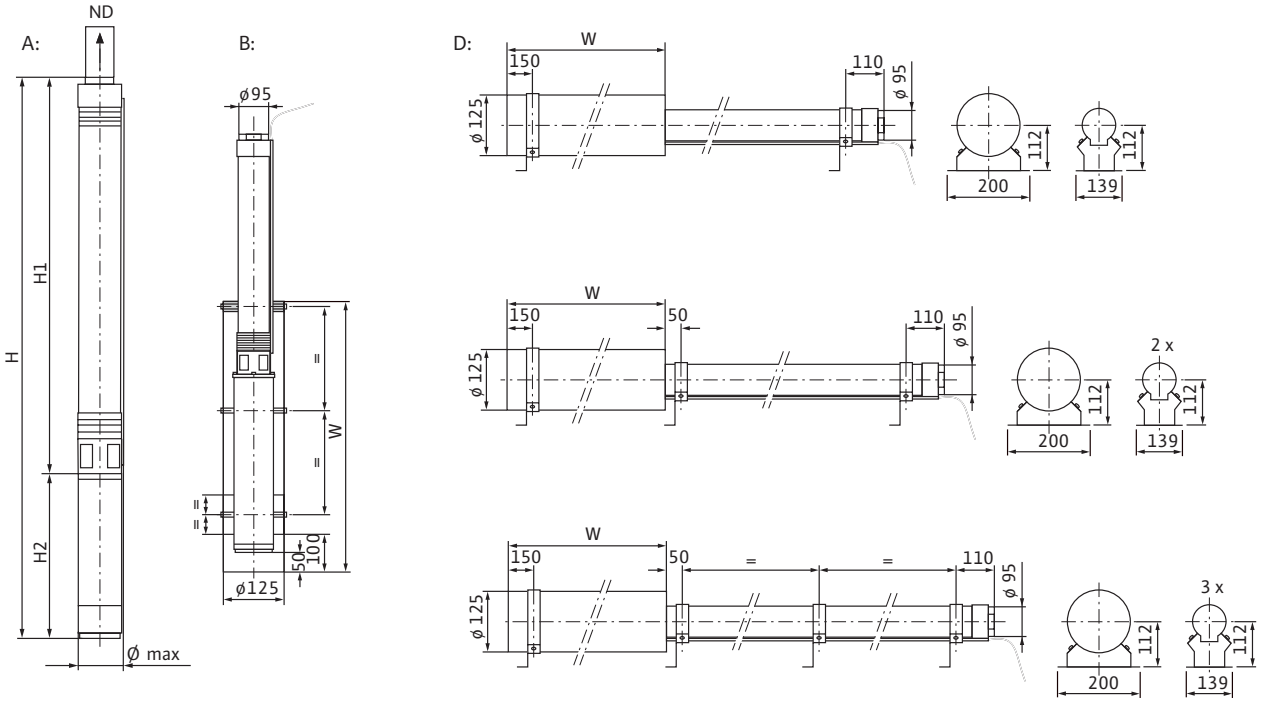

A = vertikal, B = vertikal mit Kühlmantel, C = horizontal, D = horizontal mit Kühlmantel, E = vertikal mit Druckmantel, F = horizontal mit Druckmantel

Maße, Gewichte

Wilo-Sub...	Netzanschluss	Druckan-schluss	Abmessungen					Aufstellung	Gewicht
	–		H	H_1	H_2	W	ø [3]	–	Aggregat
	–		[mm]					–	[kg]
TWU 4-1607-B	1~230 V, 50 Hz	Rp 2	1196	840	356	750	98	A, B, D	18,8
TWU 4-1607-B-EMSC	1~230 V, 50 Hz	Rp 2	1196	840	356	750	98	A, B, D	18,8
TWU 4-1607-B	3~400 V, 50 Hz	Rp 2	1167	840	327	500	98	A, B, D	17,4
TWU 4-1610-B	1~230 V, 50 Hz	Rp 2	1536	1075	461	750	98	A, B, D	24,7
TWU 4-1610-B-EMSC	1~230 V, 50 Hz	Rp 2	1536	1075	461	750	98	A, B, D	24,7
TWU 4-1610-B	3~400 V, 50 Hz	Rp 2	1431	1075	356	500	98	A, B, D	20,2
TWU 4-1614-B	3~400 V, 50 Hz	Rp 2	1878	1455	423	750	98	A, B, D	24,9
TWU 4-1619-B	3~400 V, 50 Hz	Rp 2	2428	1845	583	–	98	A, B, D	33,2
TWU 4-1626-B	3~400 V, 50 Hz	Rp 2	3152	2455	697	–	98	A, B, D	42,3
TWU 4-1634-B	3~400 V, 50 Hz	Rp 2	3924	3150	774	–	98	A, B, D	50,7

[3] Bei Stromzuführungsleitung nach I_N, max. ø bei Gewindeanschluss

Baureihenbeschreibung Wilo-Sub TWU 4-QC

Bauart
Unterwassermotor-Pumpe, mehrstufig

Typenschlüssel

z. B. **Wilo-Sub TWU 4-0804-B-QC**

TWU	Unterwassermotor-Pumpe
4	Durchmesser der Hydraulik in inch [“]
08	Nennvolumenstrom [m^3/h]
04	Stufenzahl der Hydraulik
B	Baureihengeneration
QC	Quick Connect Cable Schnellanschlusskabel zur einfachen und schnellen Verlängerung des Motorkabels

Einsatz
- zur Wasserversorgung aus Bohrlöchern und Zisternen
- zur Wasserversorgung, Beregnung und Bewässerung
- Druckerhöhung
- Absenkung des Wasserspiegels
- zur Förderung von Wasser ohne langfasrige und abrasive Bestandteile

Besonderheiten/Produktvorteile
- mediumberührende Teile korrosionsfrei
- integrierter Rückflussverhinderer
- einfache und schnelle Verlängerung des Motorkabels, ohne Demontage der Pumpe
- vertikaler und horizontaler Einbau möglich

Technische Daten
- Netzanschluss: 1~230 V, 50 Hz oder 3~400 V, 50 Hz
- Betriebsart eingetaucht: S1
- Medientemperatur: 3-30 °C
- Mindestströmung am Motor: 0,08 m/s
- max. Sandgehalt: 50 g/m^3
- max. Startvorgänge: 20/h
- max. Tauchtiefe: 200 m
- Schutzart: IP 68
- Druckanschluss: Rp 1¼ - Rp 2

Ausstattung/Funktion
- mehrstufige Unterwassermotor-Pumpe mit radialen oder halb-axialen Laufrädern
- Motor mit hermetisch vergossenem Stator
- integrierter Rückflussverhinderer
- NEMA-Kupplung
- Wechselstrom- oder Drehstrommotor
- intergrierter thermischer Motorschutz bei Wechselstrommotor

Werkstoffe
- Hydraulikgehäuse: Edelstahl 1.4301
- Laufräder: Polycarbonat bzw. Noryl (C-Generation)
- Welle Hydraulik: Edelstahl 1.4104
- Motorgehäuse: Edelstahl 1.4301
- Welle Motor: Edelstahl 1.4305

Beschreibung/Konstruktion
Unterwassermotor-Pumpe für den vertikalen oder horizontalen Einbau.

Hydraulik
Mehrstufige Unterwassermotor-Pumpe mit radialen (TWU 4-02... und TWU 4-04...) oder halb-axialen (TWU 4-08...) Laufrädern in Gliederbauweise. Rückflussverhinderer integriert. Alle medienberührten Teile sind aus korrosionsfreien Materialien.

Motor
Korrosionsfreier Wechselstrom- oder Drehstrommotor für Direktanlauf. Abgedichteter, hermetisch vergossener Stator, Harz getränkt, mit lackisolierter Wicklung, selbstschmierende Lager, mit Wasser-Glykol-Füllung.

Kühlung
Die Kühlung des Motors erfolgt durch das Fördermedium. Der Motor muss immer eingetaucht betrieben werden. Die Grenzwerte zur max. Medientemperatur und Mindestfließgeschwindigkeit müssen eingehalten werden. Die vertikale Aufstellung kann wahlweise mit oder ohne Kühlmantel erfolgen. Die horizontale Aufstellung muss in Verbindung mit einem Kühlmantel erfolgen.

Optionen
- Motorausführung für 1~230 V, 60 Hz; 3~380 V, 60 Hz

Lieferumfang
- Hydraulik + Motor fertig montiert
- 1,5 m Anschlusskabel nach VDE/KTW mit 4x1,5 mm^2 Querschnitt
- Kabelbinder
- Sicherungsseil aus Polypropylene
- 1x Schelle zur Befestigung des Sicherungsseils am Aggregat
- Wechselstromvariante inkl. Schaltkasten mit Kondensator, thermischem Motorschutz und Ein-/Ausschalter
- Einbau- und Betriebsanleitung

Änderungen vorbehalten 09/2008 WILO SE

Baureihenbeschreibung Wilo-Sub TWU 4-QC

Zubehör
- Quick Connect Cable: Schnellanschlusskabel zur einfachen und schnelleren Verlängerung des Motorkabels
- Kühlmantelrohre
- Membrandruckbehälter
- Kabel-Bausätze für Trink- und Prozesswasser
- Schwimmerschalter
- Schaltgeräte
- Anschluss- und Installationsmaterial

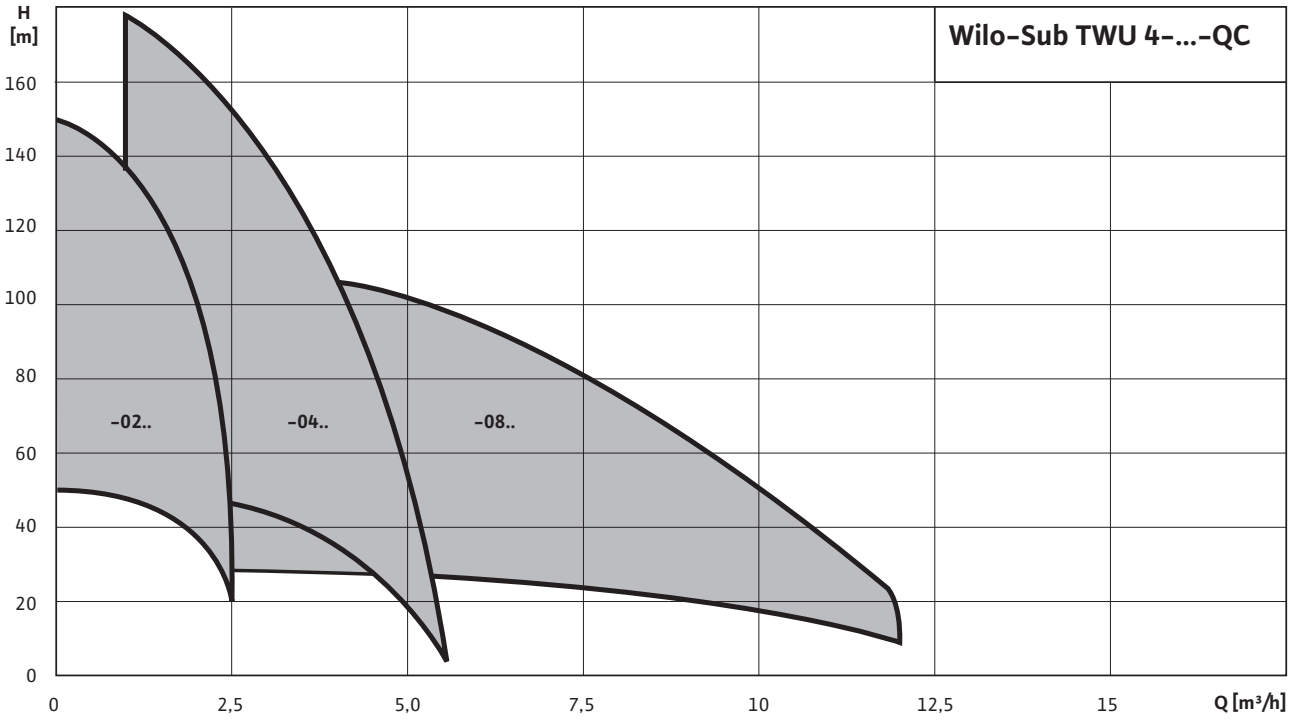

Wilo-Sub TWU 4-02..-B/-C-QC

Kennlinien Wilo-Sub TWU 4-02..-B/-C-QC

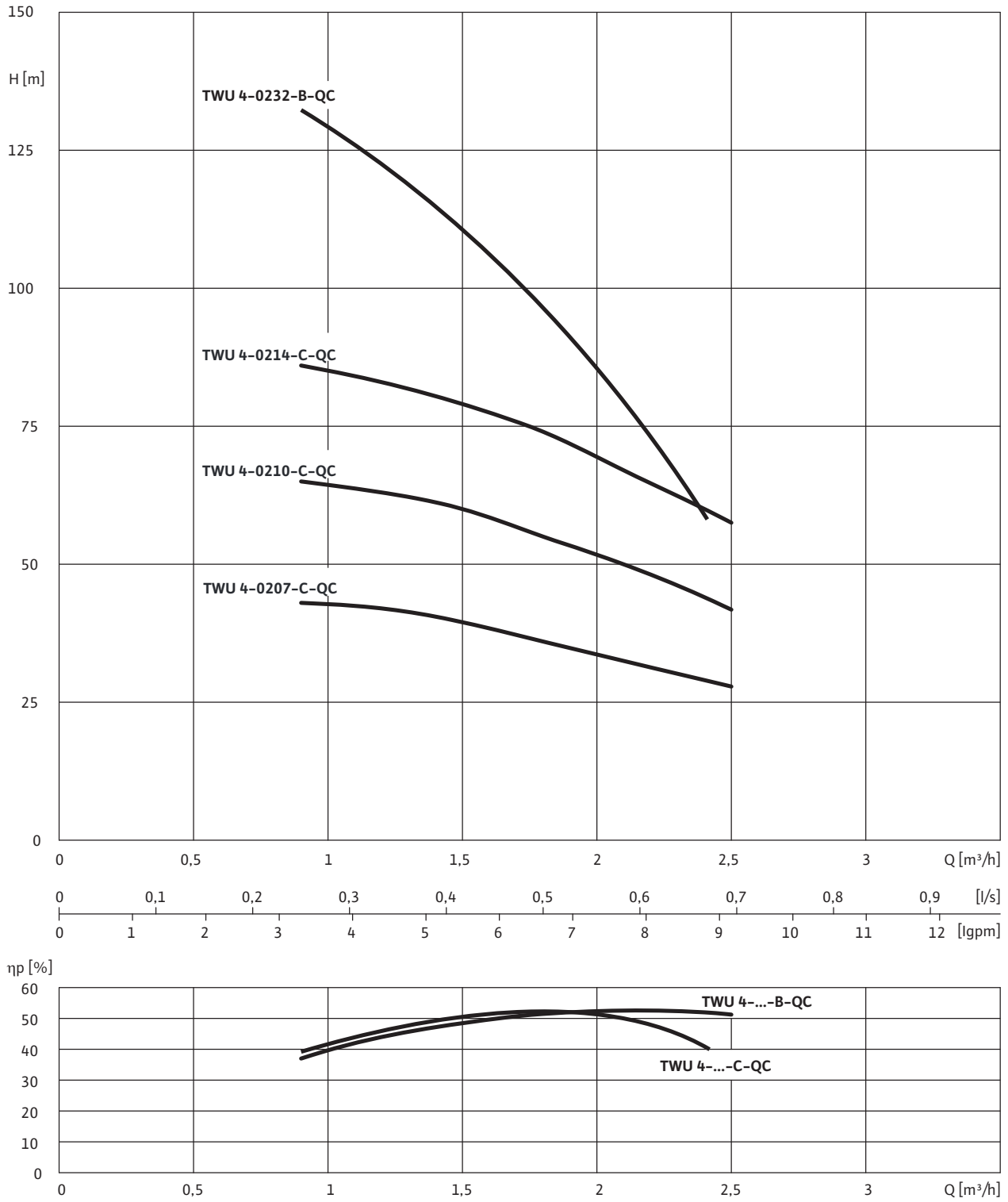

1~230 V bzw. 3~400 V, 50 Hz, p = 1 kg/dm^3, v = 1x10^{-6} m^2/s, ISO 9906 Anhang A

Änderungen vorbehalten 09/2008 WILO SE

Wilo-Sub TWU 4-02..-B/-C-QC

Motordaten

Wilo-Sub...	Netzanschluss	Motordurch-messer	Motornennleistung	Nennstrom	Länge Anschluss-kabel	Kabelquerschnitt
	–	Ø	P_2	I_N	L	–
	–	["]	[kW]	[A]	[m]	[mm^2]
TWU 4-0207-C-QC	1~230 V, 50 Hz	4	0,37	3,4	1,5	4x1,5
TWU 4-0207-C-QC	3~400 V, 50 Hz	4	0,37	1,2	1,5	4x1,5
TWU 4-0210-C-QC	1~230 V, 50 Hz	4	0,55	4,4	1,5	4x1,5
TWU 4-0210-C-QC	3~400 V, 50 Hz	4	0,55	1,7	1,5	4x1,5
TWU 4-0214-C-QC	1~230 V, 50 Hz	4	0,75	5,9	1,5	4x1,5
TWU 4-0214-C-QC	3~400 V, 50 Hz	4	0,75	2,2	1,5	4x1,5
TWU 4-0232-B-QC	1~230 V, 50 Hz	4	1,1	8,6	1,5	4x1,5
TWU 4-0232-B-QC	3~400 V, 50 Hz	4	1,1	3	1,5	4x1,5

Bestellinformationen

Wilo-Sub...	Netzanschluss	LB	Art.-Nr.	Art.-Nr. für Kühlmantelrohr	
	–			für vertikale Aufstellung (B)	für horizontale Aufstellung (D)
				–	
TWU 4-0207-C-QC	1~230 V, 50 Hz	L	6046685	4064430	6037935 + 4073928
TWU 4-0207-C-QC	3~400 V, 50 Hz	L	6046682	4064430	6037935 + 4073928
TWU 4-0210-C-QC	1~230 V, 50 Hz	L	6046684	4064430	6037935 + 4073928
TWU 4-0210-C-QC	3~400 V, 50 Hz	L	6046681	4064430	6037935 + 4073928
TWU 4-0214-C-QC	1~230 V, 50 Hz	L	6046683	4064430	6037935 + 4073928
TWU 4-0214-C-QC	3~400 V, 50 Hz	L	6046680	4064430	6037935 + 4073928
TWU 4-0232-B-QC	1~230 V, 50 Hz	L	4089087	4064430	4064430 + 4065892
TWU 4-0232-B-QC	3~400 V, 50 Hz	L	4087157	4064430	4064430 + 4065892

LB = Lieferbereitschaft, L = Lagervorrat, C = auftragsgebundene Fertigung ca. 2 Wochen, K = auftragsgebundene Fertigung ca. 4 Wochen, A = Lieferzeit auf Anfrage

Wilo-Sub TWU 4-02..-B/-C-QC

Maßzeichnung

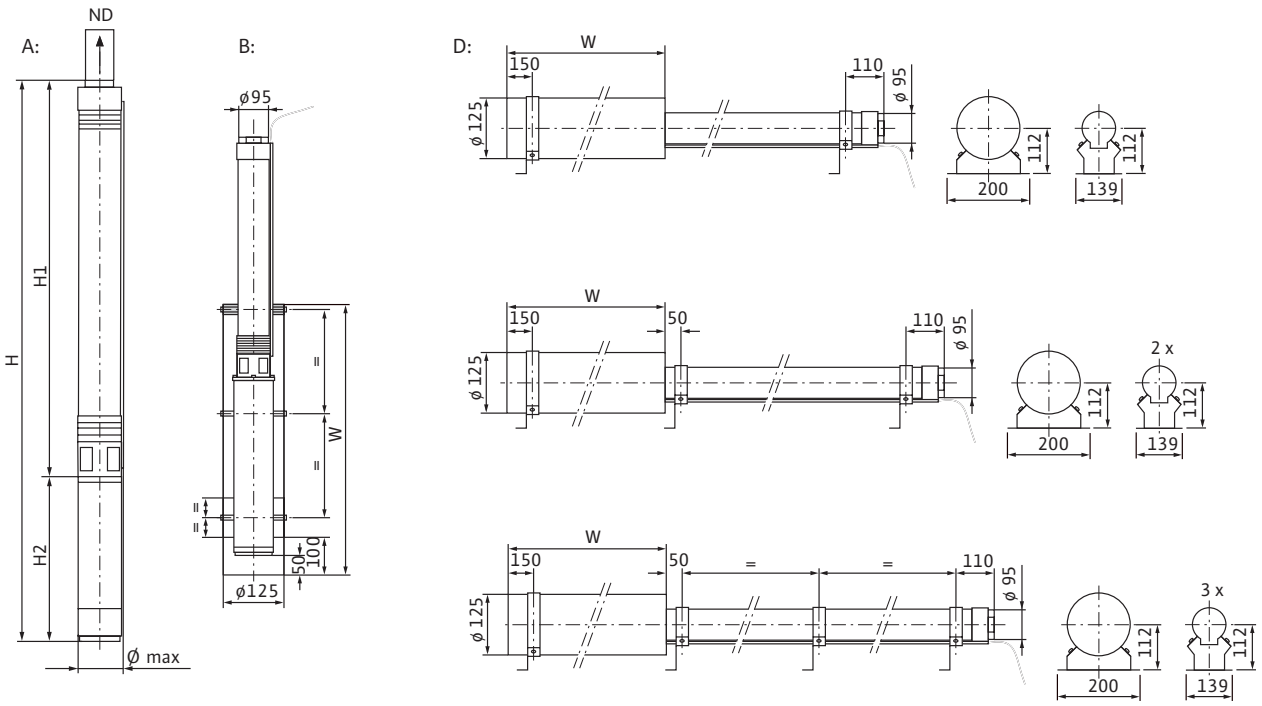

A = vertikal, B = vertikal mit Kühlmantel, C = horizontal, D = horizontal mit Kühlmantel, E = vertikal mit Druckmantel, F = horizontal mit Druck-mantel

Maße, Gewichte									
Wilo-Sub...	**Netzanschluss**	**Druckan-schluss**	**Abmessungen**					**Aufstellung**	**Gewicht**
	–		**H**	**H_1**	**H_2**	**W**	**ø [3)]**	**–**	**Aggregat**
	–		**[mm]**					**–**	**[kg]**
TWU 4-0207-C-QC	1~230 V, 50 Hz	Rp 1¼	521	271	250	500	98	A, B, D	9,6
TWU 4-0207-C-QC	3~400 V, 50 Hz	Rp 1¼	506	271	235	500	98	A, B, D	8,6
TWU 4-0210-C-QC	1~230 V, 50 Hz	Rp 1¼	589	324	265	500	98	A, B, D	11,4
TWU 4-0210-C-QC	3~400 V, 50 Hz	Rp 1¼	574	324	250	500	98	A, B, D	10,3
TWU 4-0214-C-QC	1~230 V, 50 Hz	Rp 1¼	689	394	295	500	98	A, B, D	12,2
TWU 4-0214-C-QC	3~400 V, 50 Hz	Rp 1¼	659	394	265	500	98	A, B, D	12,2
TWU 4-0232-B-QC	1~230 V, 50 Hz	Rp 1¼	1227	900	327	500	98	A, B, D	18,1
TWU 4-0232-B-QC	3~400 V, 50 Hz	Rp 1¼	1199	900	299	500	98	A, B, D	16,8

[3)] Bei Stromzuführungsleitung nach I_N, max. ø bei Gewindeanschluss

Wilo-Sub TWU 4-04..-B-QC

Kennlinien Wilo-Sub TWU 4-04..-B-QC

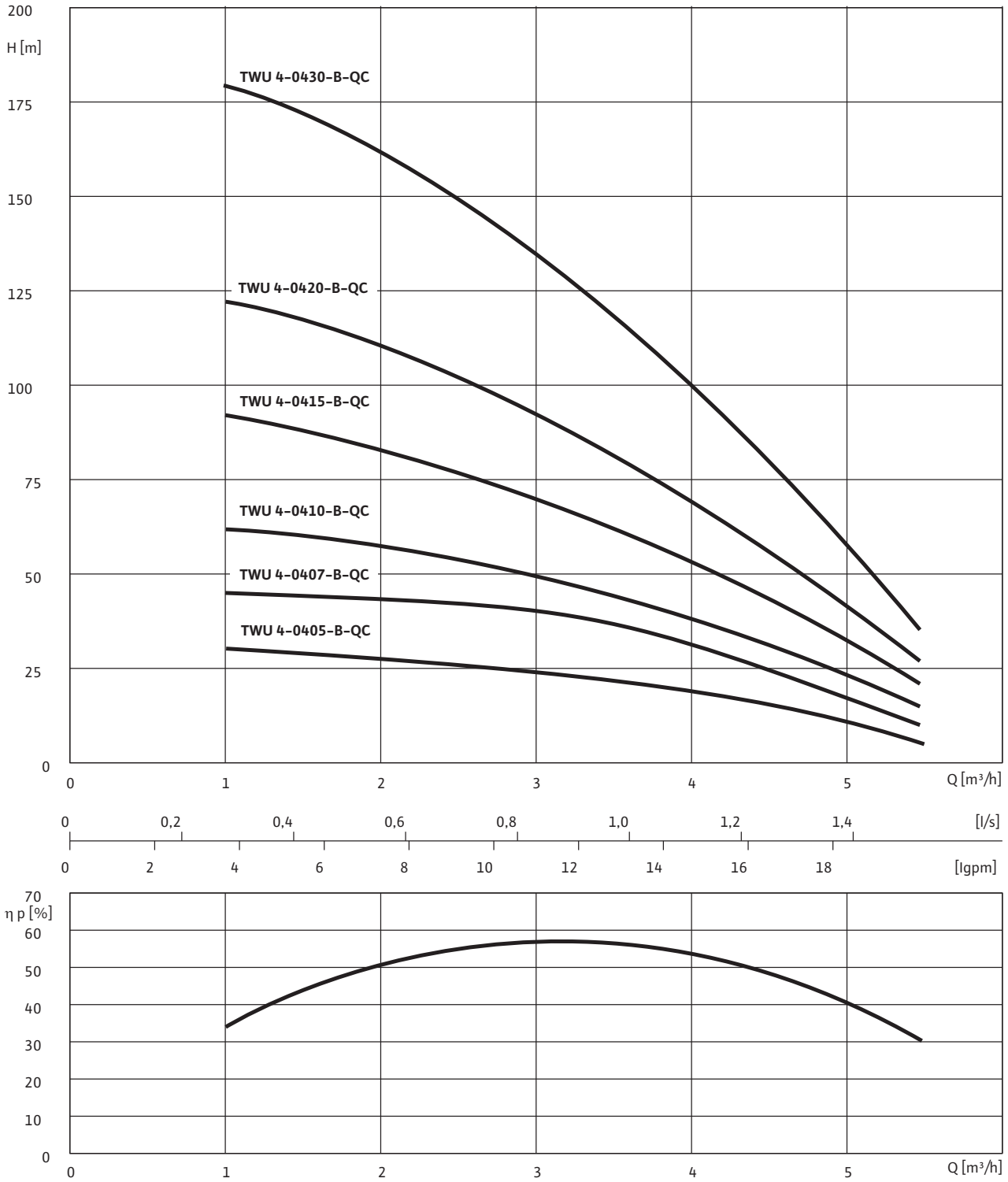

1~230 V bzw. 3~400 V, 50 Hz, p = 1 kg/dm^3, v = 1x10^{-6} m^2/s, ISO 9906 Anhang A

Wilo-Sub TWU 4-04..-B-QC

Motordaten

Wilo-Sub...	Netzanschluss	Motordurch-messer	Motornennleistung	Nennstrom	Länge Anschluss-kabel	Kabelquerschnitt
	–	Ø	P_2	I_N	L	–
	–	[“]	[kW]	[A]	[m]	[mm^2]
TWU 4-0405-B-QC	3~400 V, 50 Hz	4	0,37	1,1	1,5	4x1,5
TWU 4-0407-B-QC	1~230 V, 50 Hz	4	0,55	4,3	1,5	4x1,5
TWU 4-0407-B-QC	3~400 V, 50 Hz	4	0,55	1,6	1,5	4x1,5
TWU 4-0410-B-QC	1~230 V, 50 Hz	4	0,75	5,7	1,5	4x1,5
TWU 4-0410-B-QC	3~400 V, 50 Hz	4	0,75	2,1	1,5	4x1,5
TWU 4-0415-B-QC	1~230 V, 50 Hz	4	1,1	8,6	1,5	4x1,5
TWU 4-0415-B-QC	3~400 V, 50 Hz	4	1,1	3	1,5	4x1,5
TWU 4-0420-B-QC	3~400 V, 50 Hz	4	1,5	4	1,5	4x1,5
TWU 4-0430-B-QC	3~400 V, 50 Hz	4	2,2	5,9	1,5	4x1,5

Bestellinformationen

Wilo-Sub...	Netzanschluss	LB	Art.-Nr.	Art.-Nr. für Kühlmantelrohr	
	–			für vertikale Aufstellung (B)	für horizontale Aufstellung (D)
				–	
TWU 4-0405-B-QC	3~400 V, 50 Hz	L	4099339	4064430	4064430 + 4065891
TWU 4-0407-B-QC	1~230 V, 50 Hz	L	4089088	4064430	4064430 + 4065891
TWU 4-0407-B-QC	3~400 V, 50 Hz	L	4087162	4064430	4064430 + 4065891
TWU 4-0410-B-QC	1~230 V, 50 Hz	L	4089089	4064430	4064430 + 4065891
TWU 4-0410-B-QC	3~400 V, 50 Hz	L	4087163	4064430	4064430 + 4065892
TWU 4-0415-B-QC	1~230 V, 50 Hz	L	4089090	4064430	4064430 + 4065891
TWU 4-0415-B-QC	3~400 V, 50 Hz	L	4087164	4064430	4064430 + 4065892
TWU 4-0420-B-QC	3~400 V, 50 Hz	L	4087166	4064430	4064430 + 4065892
TWU 4-0430-B-QC	3~400 V, 50 Hz	L	4087167	4064430	4064430 + 4065892

LB = Lieferbereitschaft, L = Lagervorrat, C = auftragsgebundene Fertigung ca. 2 Wochen, K = auftragsgebundene Fertigung ca. 4 Wochen, A = Lieferzeit auf Anfrage

Änderungen vorbehalten 09/2008 WILO SE

Wilo-Sub TWU 4-04..-B-QC

Maßzeichnung

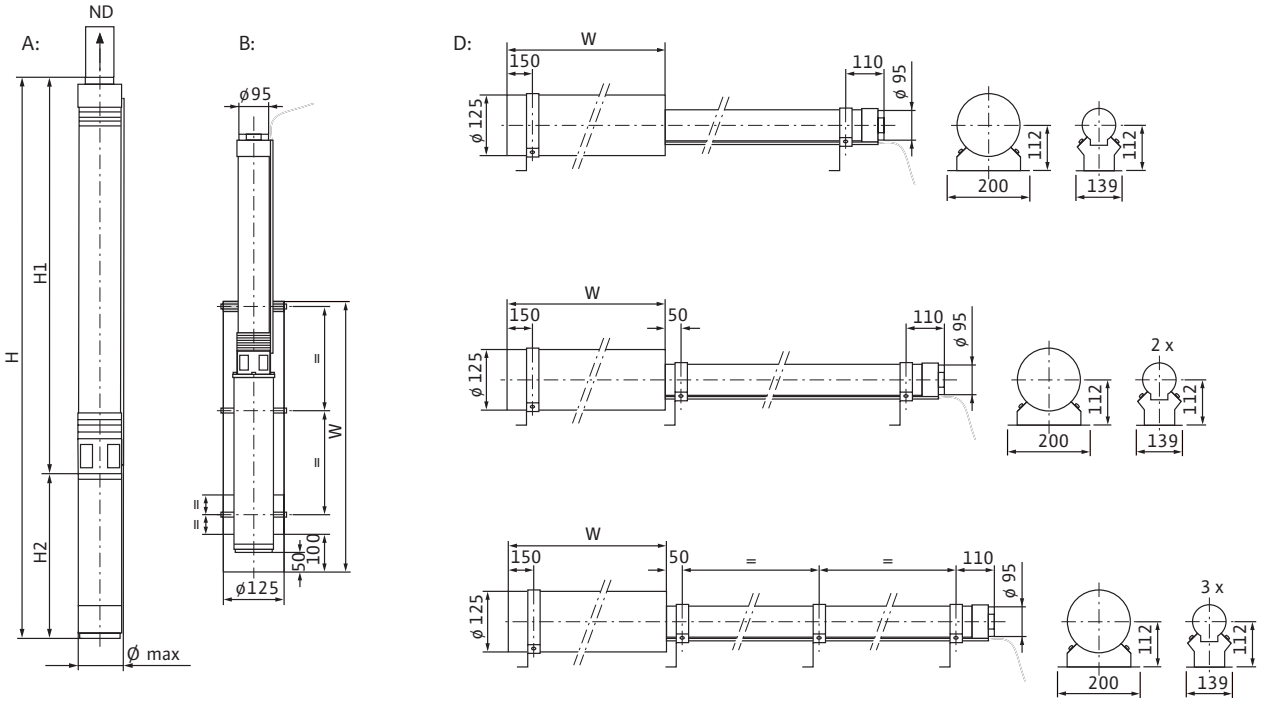

A = vertikal, B = vertikal mit Kühlmantel, C = horizontal, D = horizontal mit Kühlmantel, E = vertikal mit Druckmantel, F = horizontal mit Druckmantel

Maße, Gewichte

Wilo-Sub...	Netzanschluss	Druckanschluss	Abmessungen					Aufstellung	Gewicht
	–		H	H_1	H_2	W	ø [3]	–	Aggregat
	–		[mm]					–	[kg]
TWU 4-0405-B-QC	3~400 V, 50 Hz	Rp 1¼	653	430	223	500	98	A, B, D	11
TWU 4-0407-B-QC	1~230 V, 50 Hz	Rp 1¼	766	495	271	500	98	A, B, D	13,2
TWU 4-0407-B-QC	3~400 V, 50 Hz	Rp 1¼	737	495	242	500	98	A, B, D	11,9
TWU 4-0410-B-QC	1~230 V, 50 Hz	Rp 1¼	889	590	299	500	98	A, B, D	15
TWU 4-0410-B-QC	3~400 V, 50 Hz	Rp 1¼	861	590	271	500	98	A, B, D	13,8
TWU 4-0415-B-QC	1~230 V, 50 Hz	Rp 1¼	1077	750	327	500	98	A, B, D	17,4
TWU 4-0415-B-QC	3~400 V, 50 Hz	Rp 1¼	1049	750	299	500	98	A, B, D	16,1
TWU 4-0420-B-QC	3~400 V, 50 Hz	Rp 1¼	1242	915	327	500	98	A, B, D	18,5
TWU 4-0430-B-QC	3~400 V, 50 Hz	Rp 1¼	1591	1235	356	500	98	A, B, D	22,1

[3] Bei Stromzuführungsleitung nach I_N, max. ø bei Gewindeanschluss

Wilo-Sub TWU 4-08..-B-QC

Kennlinien Wilo-Sub TWU 4-08..-B-QC

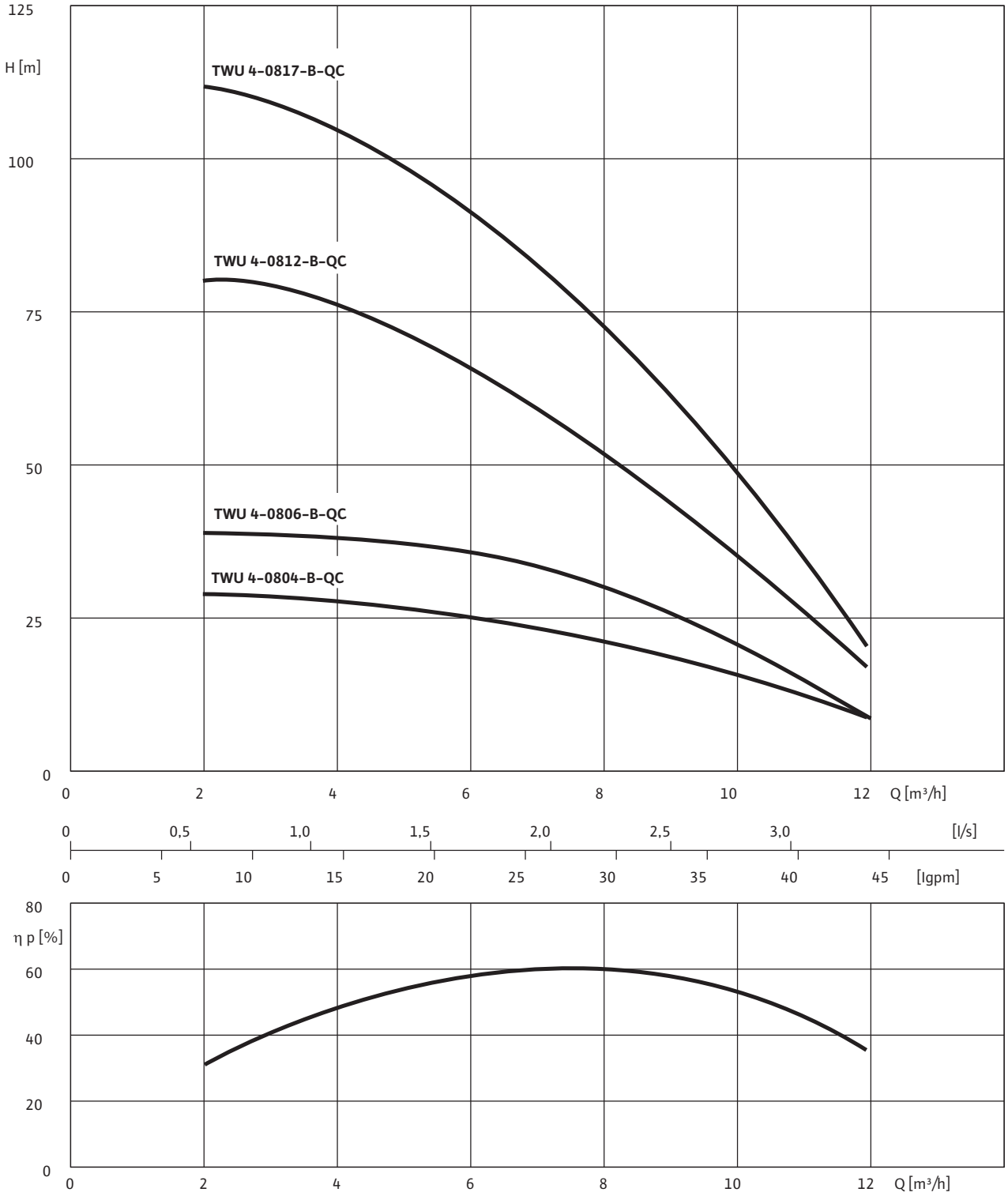

1~230 V bzw. 3~400 V, 50 Hz, p = 1 kg/dm^3, v = 1x10^{-6} m^2/s, ISO 9906 Anhang A

Änderungen vorbehalten 09/2008 WILO SE

Wilo-Sub TWU 4-08..-B-QC

Motordaten

Wilo-Sub...	Netzanschluss	Motordurch-messer	Motornennleistung	Nennstrom	Länge Anschluss-kabel	Kabelquerschnitt
	–	Ø	P_2	I_N	L	–
	–	["]	[kW]	[A]	[m]	[mm^2]
TWU 4-0804-B-QC	1~230 V, 50 Hz	4	0,75	5,7	1,5	4x1,5
TWU 4-0804-B-QC	3~400 V, 50 Hz	4	0,75	2,1	1,5	4x1,5
TWU 4-0806-B-QC	3~400 V, 50 Hz	4	1,1	3	1,5	4x1,5
TWU 4-0812-B-QC	3~400 V, 50 Hz	4	2,2	5,9	1,5	4x1,5
TWU 4-0817-B-QC	3~400 V, 50 Hz	4	3	7,8	1,5	4x1,5

Bestellinformationen

Wilo-Sub...	Netzanschluss	LB	Art.-Nr.	Art.-Nr. für Kühlmantelrohr	
	–			für vertikale Aufstellung (B)	für horizontale Aufstellung (D)
			–		
TWU 4-0804-B-QC	1~230 V, 50 Hz	L	4089091	4064430	4064430 + 4065891
TWU 4-0804-B-QC	3~400 V, 50 Hz	L	4089081	4064430	4064430 + 4065891
TWU 4-0806-B-QC	3~400 V, 50 Hz	L	4106546	4064430	4064430 + 4065892
TWU 4-0812-B-QC	3~400 V, 50 Hz	L	4089082	4064430	4064430 + 4065892
TWU 4-0817-B-QC	3~400 V, 50 Hz	L	4089083	4064431	4064431 + 4065892

LB = Lieferbereitschaft, L = Lagervorrat, C = auftragsgebundene Fertigung ca. 2 Wochen, K = auftragsgebundene Fertigung ca. 4 Wochen, A = Lieferzeit auf Anfrage

Wilo-Sub TWU 4-08..-B-QC

Maßzeichnung

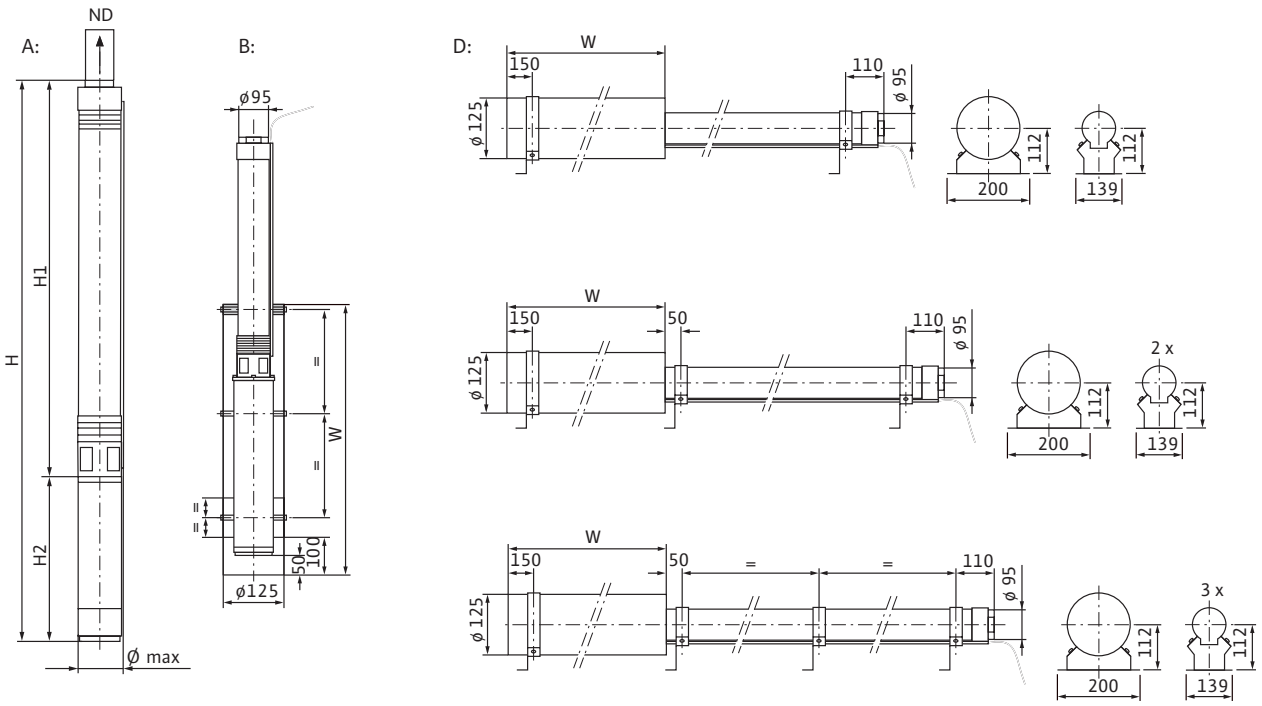

A = vertikal, B = vertikal mit Kühlmantel, C = horizontal, D = horizontal mit Kühlmantel, E = vertikal mit Druckmantel, F = horizontal mit Druckmantel

Maße, Gewichte									
Wilo-Sub...	**Netzanschluss**	**Druckan-schluss**	**Abmessungen**					**Aufstellung**	**Gewicht**
	–		**H**	**H_1**	**H_2**	**W**	**ø [3]**	**–**	**Aggregat**
	–		**[mm]**					**–**	**[kg]**
TWU 4-0804-B-QC	1~230 V, 50 Hz	Rp 2	794	495	299	500	98	A, B, D	14,1
TWU 4-0804-B-QC	3~400 V, 50 Hz	Rp 2	766	495	271	500	98	A, B, D	12,9
TWU 4-0806-B-QC	3~400 V, 50 Hz	Rp 2	899	600	299	500	98	A, B, D	14,7
TWU 4-0812-B-QC	3~400 V, 50 Hz	Rp 2	1271	915	356	500	98	A, B, D	19,2
TWU 4-0817-B-QC	3~400 V, 50 Hz	Rp 2	1603	1180	423	750	98	A, B, D	23,3

[3] Bei Stromzuführungsleitung nach I_N, max. ø bei Gewindeanschluss

Die Wilo Werkskundendienst-Techniker stehen Ihnen in ganz Deutschland 365 Tage im Jahr mit ihrer praxisorientierten Betreuung partnerschaftlich zur Seite. Ihr persönlicher Ansprechpartner vor Ort bietet Ihnen jede erdenkliche Unterstützung. Dass dieser lokale Service so gut funktioniert, liegt an unserer einzigartigen Organisationsstruktur. Denn in unserem werkseigenen Wilo Servicecenter laufen alle Fäden zusammen. Auf dieser Grundlage wird jeder Serviceeinsatz über Ihre persönliche Schaltzentrale perfekt koordiniert und der Wilo Werkskundendienst-Techniker vor Ort mit vielen nützlichen Informationen optimal unterstützt. Beispielhaft? Wir nennen das Pumpen Intelligenz.

www.wilo.de

WILO

Pumpen Intelligenz.

Baureihenbeschreibung Wilo-Sub TWI 4-..-B

Bauart
Unterwassermotor-Pumpe, mehrstufig

Typenschlüssel

z. B. **Wilo-Sub TWI 4.01-09-B**

TWI	Unterwassermotor-Pumpe
4	Durchmesser der Hydraulik in inch ["]
01	Nennvolumenstrom [m^3/h]
09	Stufenanzahl der Hydraulik
B	Baureihengeneration

Einsatz
- zur Wasser- und Trinkwasserversorgung aus Bohrlöchern und Zisternen
- Brauchwasserversorgung
- zur kommunalen Wasserversorgung, Beregnung und Bewässerung
- Druckerhöhung
- Absenkung des Wasserspiegels
- zur Förderung von Wasser in industriellen Anwendungen
- zur Förderung von Wasser ohne langfasrige und abrasive Bestandteile

Besonderheiten/Produktvorteile
- einfache Wartung durch schnelle Montage und Demontage
- integrierter Rückflussverhinderer
- vertikaler und horizontaler Einbau möglich

Technische Daten
- Netzanschluss: 1~230 V, 50 Hz oder 3~400 V, 50 Hz
- Betriebsart eingetaucht: S1
- Medientemperatur: 3-30 °C
- Mindestströmung am Motor: 0,1 m/s
- max. Sandgehalt: 35 g/m^3
- max. Startvorgänge: 20/h
- max. Tauchtiefe: 350 m
- Schutzart: IP 68
- Druckanschluss: Rp 1¼ - Rp 2

Ausstattung/Funktion
- mehrstufige Unterwassermotor-Pumpe mit radialen Laufrädern
- integrierter Rückflussverhinderer
- NEMA-Kupplung
- Wechselstrom- oder Drehstrommotor
- Motor mit hermetisch vergossenem Motor

Werkstoffe
- Hydraulikgehäuse: Edelstahl 1.4301
- Laufräder: Edelstahl 1.4301
- Welle Hydraulik: Edelstahl 1.4057
- Motorgehäuse: Edelstahl 1.4301
- Welle Motor: Edelstahl 1.4305

Beschreibung/Konstruktion
Unterwassermotor-Pumpe für den vertikalen oder horizontalen Einbau.

Hydraulik
Mehrstufige Unterwassermotor-Pumpe mit 4"-NEMA-Anschluss und radialen oder halb-axialen Laufrädern in Gliederbauweise. Rückflussverhinderer integriert. Alle medienberührten Teile sind aus korrosionsfreien Materialien.

Motor
Korrosionsfreier Wechselstrom- oder Drehstrommotor für Direktanlauf. Abgedichteter, hermetisch vergossener Stator, Harz getränkt, mit lackisolierter Wicklung, selbstschmierende Lager, mit Wasser-Glykol-Füllung.

Kühlung
Die Kühlung des Motors erfolgt durch das Fördermedium. Der Motor muss immer eingetaucht betrieben werden. Die Grenzwerte zur max. Medientemperatur und Mindestfließgeschwindigkeit müssen eingehalten werden. Die vertikale Aufstellung kann wahlweise mit oder ohne Kühlmantel erfolgen. Die horizontale Aufstellung muss in Verbindung mit einem Kühlmantel erfolgen.

Optionen
- Hydraulik in Edelstahl 1.4401
- Motor in Edelstahl 1.4401
- 60 Hz-Ausführung
- Wechselstrommotor ohne Anlaufgerät, mit integriertem Blitz- und Überlastschutz bis 1,1 kW

Lieferumfang
- Hydraulik + Motor fertig montiert
- 1,5/2,5 m Anschlusskabel nach VDE/KTW mit 4x1,5 mm^2 Querschnitt
- Wechselstromvariante inkl. Schaltkasten mit Kondensator, thermischem Motorschutz und Ein-/Ausschalter
- Einbau- und Betriebsanleitung

Zubehör
- Kühlmantelrohre
- Membrandruckbehälter
- Kabel-Bausätze für Trink- und Prozesswasser
- Schwimmerschalter
- Schaltgeräte
- Anschluss- und Installationsmaterial

Änderungen vorbehalten 09/2008 WILO SE

Baureihenbeschreibung Wilo-Sub TWI 4-..-B

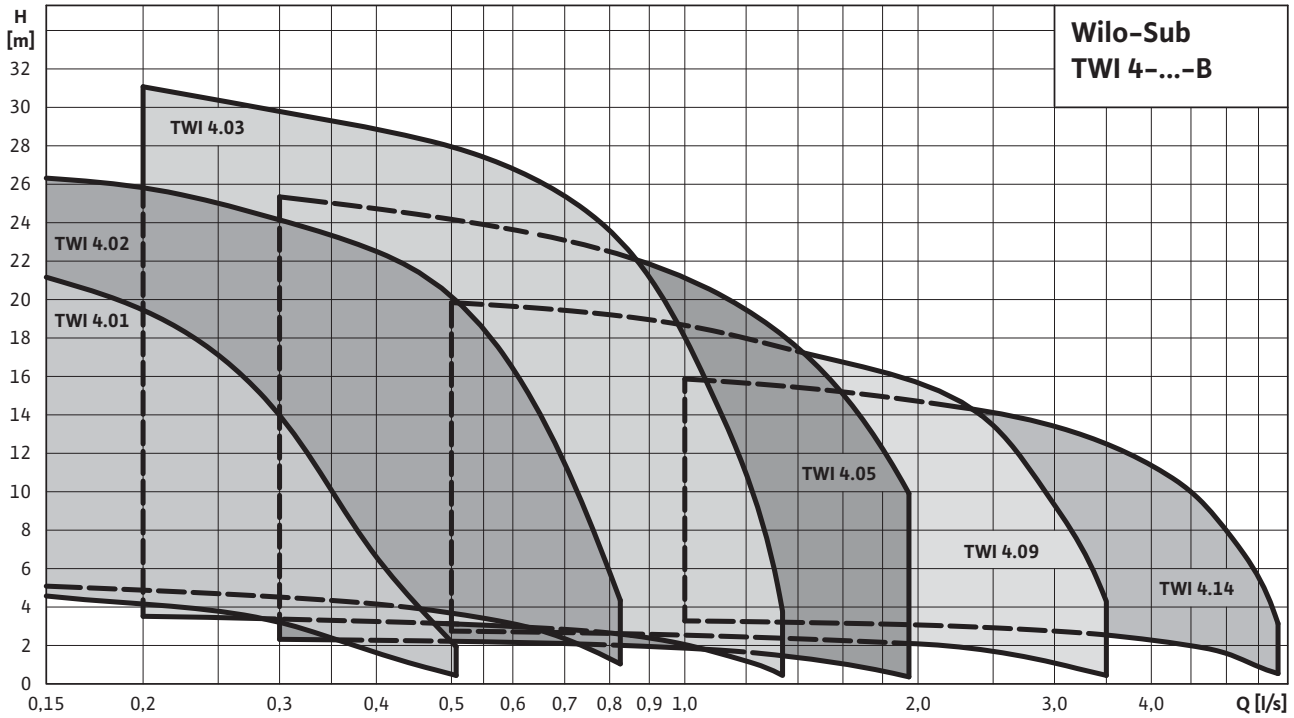

Wilo-Sub TWI 4.01..-B (1~230 V)

Kennlinien Wilo-Sub TWI 4.01..-B (1~230 V)

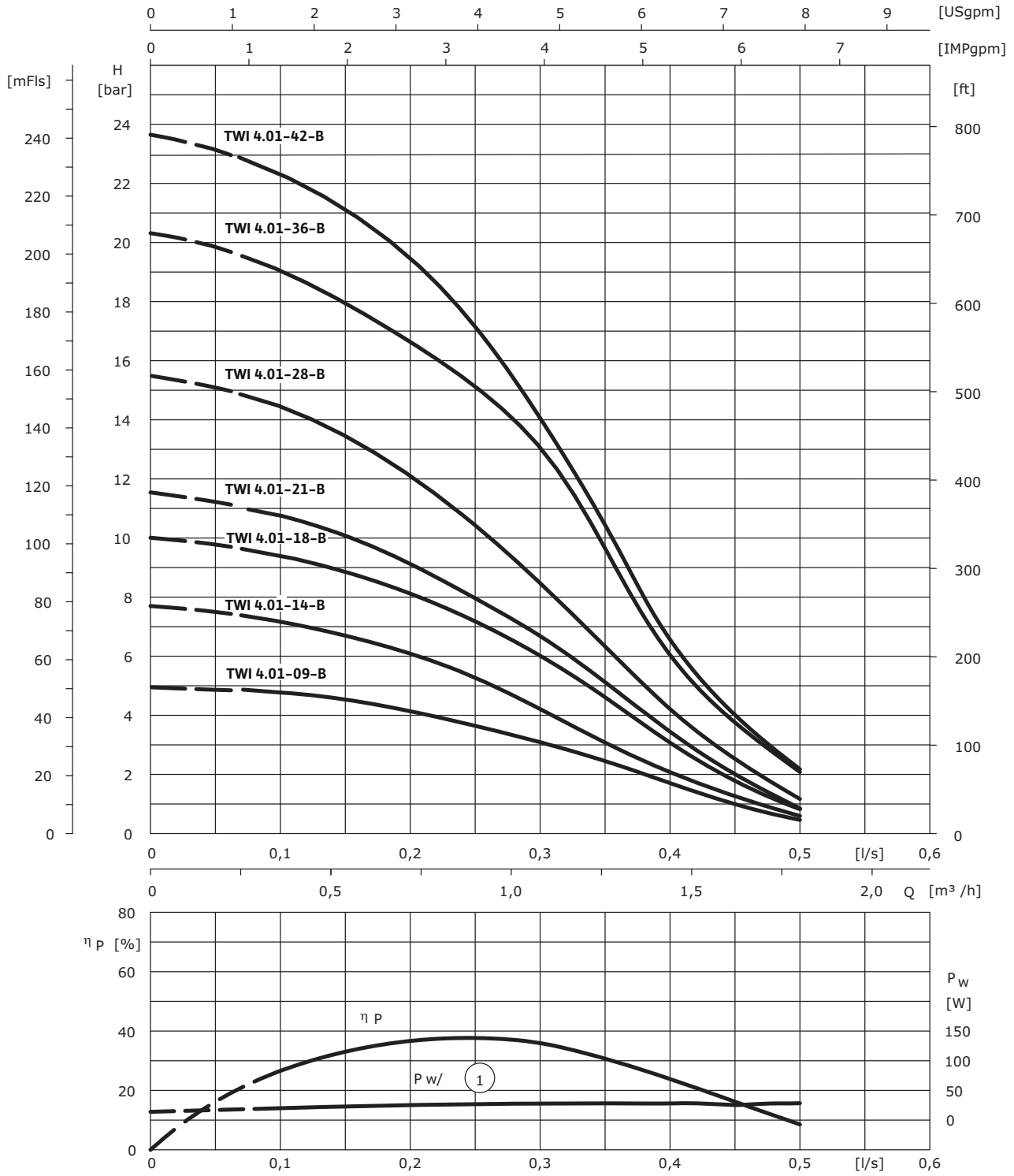

1~230 V, 50 Hz, p = 1 kg/dm^3, v = 1x10^{-6} m^2/s, ISO 9006 Anhang A; Pw/1 entspricht der Wellenleistung pro Stufe

Wilo-Sub TWI 4.01..-B (1~230 V)

Motordaten

Wilo-Sub...	Netzanschluss	Motordurch-messer	Motornennleistung	Nennstrom	Länge Anschluss-kabel	Kabelquerschnitt
	–	Ø	P_2	I_N	L	–
	–	["]	[kW]	[A]	[m]	[mm^2]
TWI 4.01-09-B	1~230 V, 50 Hz	4	0,37	3,2	1,5	4G1,5
TWI 4.01-14-B	1~230 V, 50 Hz	4	0,55	4,3	1,5	4G1,5
TWI 4.01-18-B	1~230 V, 50 Hz	4	0,55	4,3	1,5	4G1,5
TWI 4.01-21-B	1~230 V, 50 Hz	4	0,75	5,7	1,5	4G1,5
TWI 4.01-28-B	1~230 V, 50 Hz	4	1,1	8,6	1,5	4G1,5
TWI 4.01-36-B	1~230 V, 50 Hz	4	1,1	8,6	1,5	4G1,5
TWI 4.01-42-B	1~230 V, 50 Hz	4	1,5	10,6	1,5	4G1,5

Flanschmaße

Wilo-Sub...	Anschluss			Druckklasse			Abmessungen		
	DN_1	DN_2	DN_3	PN_1	PN_2	PN_3	d_2	k	D
	[mm]			[bar]			[mm]		
TWI 4.01...	Rp 1¼	–	–	10-40	–	–	–	–	–
TWI 4.01...	–	DN 50	DN 50	–	10-40	10	4x18	125	165

[1] Auf Anfrage,[2] –,[3] Bei Stromzuführungsleitung nach I_N, max. ø bei Gewindeanschluss,* Gewicht Druckmantel

Wilo-Sub TWI 4.01..-B (1~230 V)

Maßzeichnung

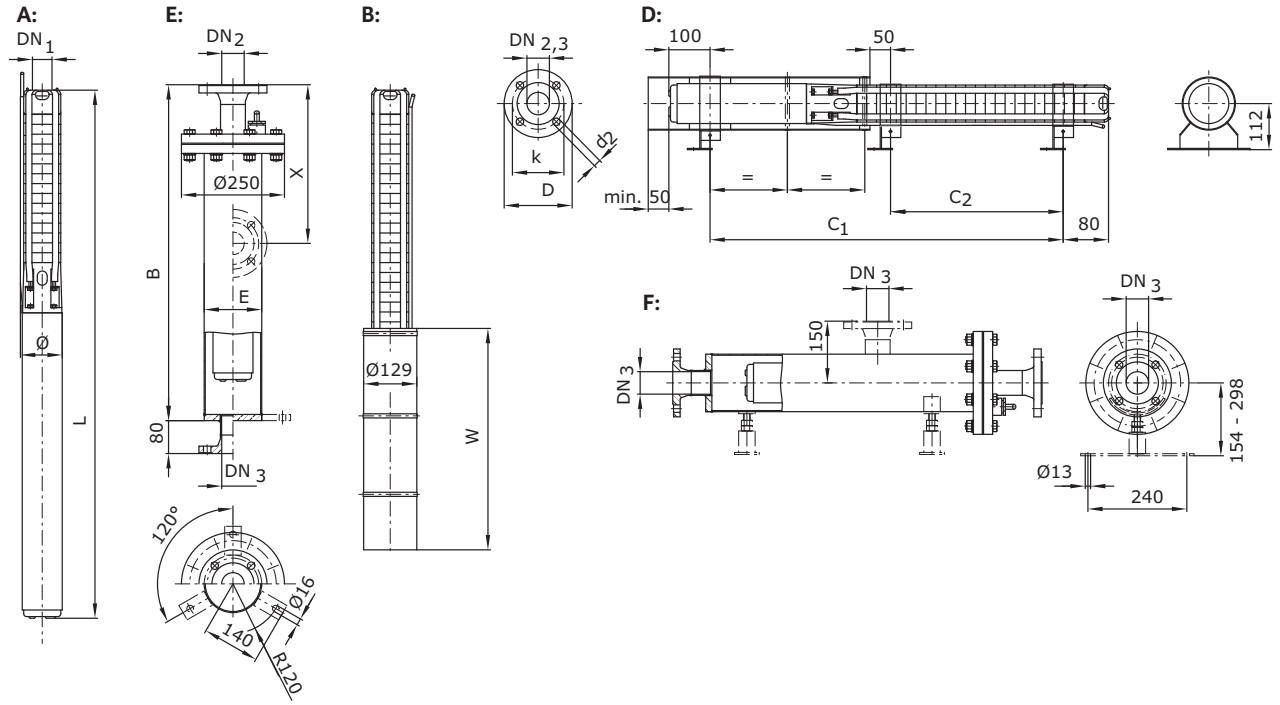

A = vertikal, B = vertikal mit Kühlmantel, C = horizontal, D = horizontal mit Kühlmantel, E = vertikal mit Druckmantel, F = horizontal mit Druck-mantel

Maße, Gewichte

Wilo-Sub...	Abmessungen							Gewicht		Aufstellung
	B	C_1	C_2	E	L	W	ø [3]	Mantel*	Aggregat	–
	[mm]							[kg]		–
TWI 4.01-09-B	920	405	–	139,7	585	500	98	33	11,7	A, B, D, E, F
TWI 4.01-14-B	1220	539	208	139,7	719	500	98	36	13,9	A, B, D, E, F
TWI 4.01-18-B	1220	633	302	139,7	803	500	98	36	14,7	A, B, D, E, F
TWI 4.01-21-B	1220	714	355	139,7	894	500	98	36	16,8	A, B, D, E, F
TWI 4.01-28-B	1520	918	502	139,7	1069	750	98	38	19,4	A, B, D, E, F
TWI 4.01-36-B	1820	1121	705	139,7	1273	750	98	41	21,5	A, B, D, E, F
TWI 4.01-42-B	1820	1275	831	139,7	1427	750	98	41	25,2	A, B, D, E, F

[1] Auf Anfrage, [2] –, [3] Bei Stromzuführungsleitung nach I_N, max. ø bei Gewindeanschluss, * Gewicht Druckmantel

Wilo-Sub TWI 4.01..-B (1~230 V)

Bestellinformationen

Wilo-Sub...	Netzanschluss	LB	Art.-Nr.	Art.-Nr. für Kühlmantelrohr	
	–			für vertikale Aufstellung (B)	für horizontale Aufstellung (D)
				–	
TWI 4.01-09-B	1~230 V, 50 Hz	L	6043566	4064430	6037935
TWI 4.01-14-B	1~230 V, 50 Hz	L	6043567	4064430	6037901
TWI 4.01-18-B	1~230 V, 50 Hz	L	6043568	4064430	6037901
TWI 4.01-21-B	1~230 V, 50 Hz	L	6043569	4064430	6037901
TWI 4.01-28-B	1~230 V, 50 Hz	L	6043570	4064431	6037936
TWI 4.01-36-B	1~230 V, 50 Hz	K	6043571	4064431	6037936
TWI 4.01-42-B	1~230 V, 50 Hz	K	6043572	4064431	6037936

LB = Lieferbereitschaft, L = Lagervorrat, C = auftragsgebundene Fertigung ca. 2 Wochen, K = auftragsgebundene Fertigung ca. 4 Wochen, A = Lieferzeit auf Anfrage

Wilo-Sub TWI 4.02..-B (1~230 V)

Kennlinien Wilo-Sub TWI 4.02..-B (1~230 V)

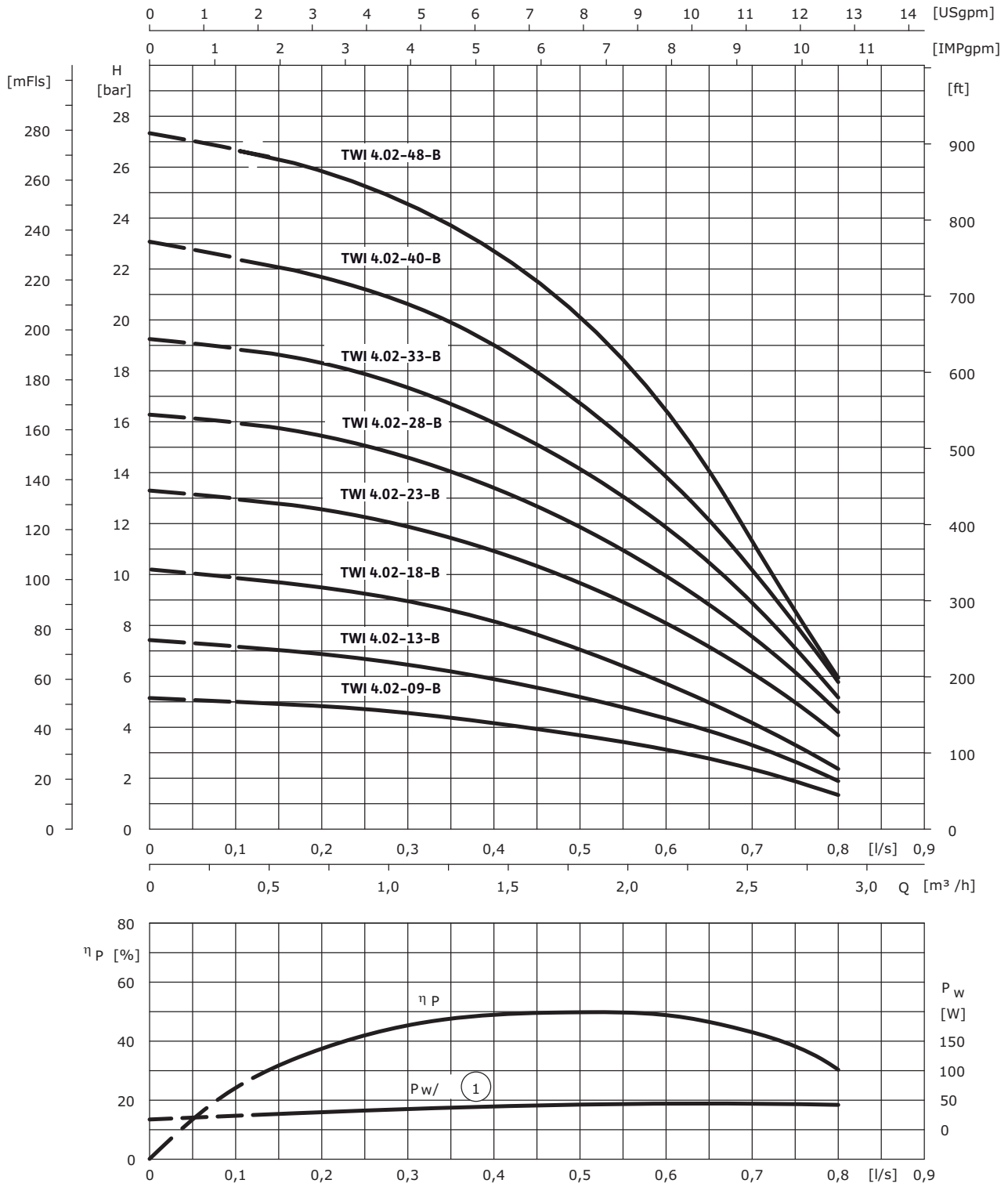

1~230 V, 50 Hz, p = 1 kg/dm^3, v = 1x10^{-6} m^2/s, ISO 9006 Anhang A; Pw/1 entspricht der Wellenleistung pro Stufe

Änderungen vorbehalten 09/2008 WILO SE

Wilo-Sub TWI 4.02..-B (1~230 V)

Motordaten

Wilo-Sub...	Netzanschluss	Motordurch-messer	Motornennleistung	Nennstrom	Länge Anschluss-kabel	Kabelquerschnitt
	–	Ø	P_2	I_N	L	–
	–	["]	[kW]	[A]	[m]	[mm^2]
TWI 4.02-09-B	1~230 V, 50 Hz	4	0,55	4,3	1,5	4G1,5
TWI 4.02-13-B	1~230 V, 50 Hz	4	0,75	5,7	1,5	4G1,5
TWI 4.02-18-B	1~230 V, 50 Hz	4	1,1	8,6	1,5	4G1,5
TWI 4.02-23-B	1~230 V, 50 Hz	4	1,1	8,6	1,5	4G1,5
TWI 4.02-28-B	1~230 V, 50 Hz	4	1,5	10,6	1,5	4G1,5
TWI 4.02-33-B	1~230 V, 50 Hz	4	1,5	10,6	1,5	4G1,5
TWI 4.02-40-B	1~230 V, 50 Hz	4	2,2	15,5	1,5	4G1,5
TWI 4.02-48-B	1~230 V, 50 Hz	4	2,2	15,5	1,5	4G1,5

Flanschmaße

Wilo-Sub...	Anschluss			Druckklasse			Abmessungen		
	DN_1	DN_2	DN_3	PN_1	PN_2	PN_3	d_2	k	D
	[mm]			[bar]			[mm]		
TWI 4.02...	Rp 1¼	–	–	10-40	–	–	–	–	–
TWI 4.02...	–	DN 50	DN 50	–	10-40	10	4x18	125	165

[1] Auf Anfrage,[2] –,[3] Bei Stromzuführungsleitung nach I_N, max. ø bei Gewindeanschluss,* Gewicht Druckmantel

Wilo-Sub TWI 4.02..-B (1~230 V)

Maßzeichnung

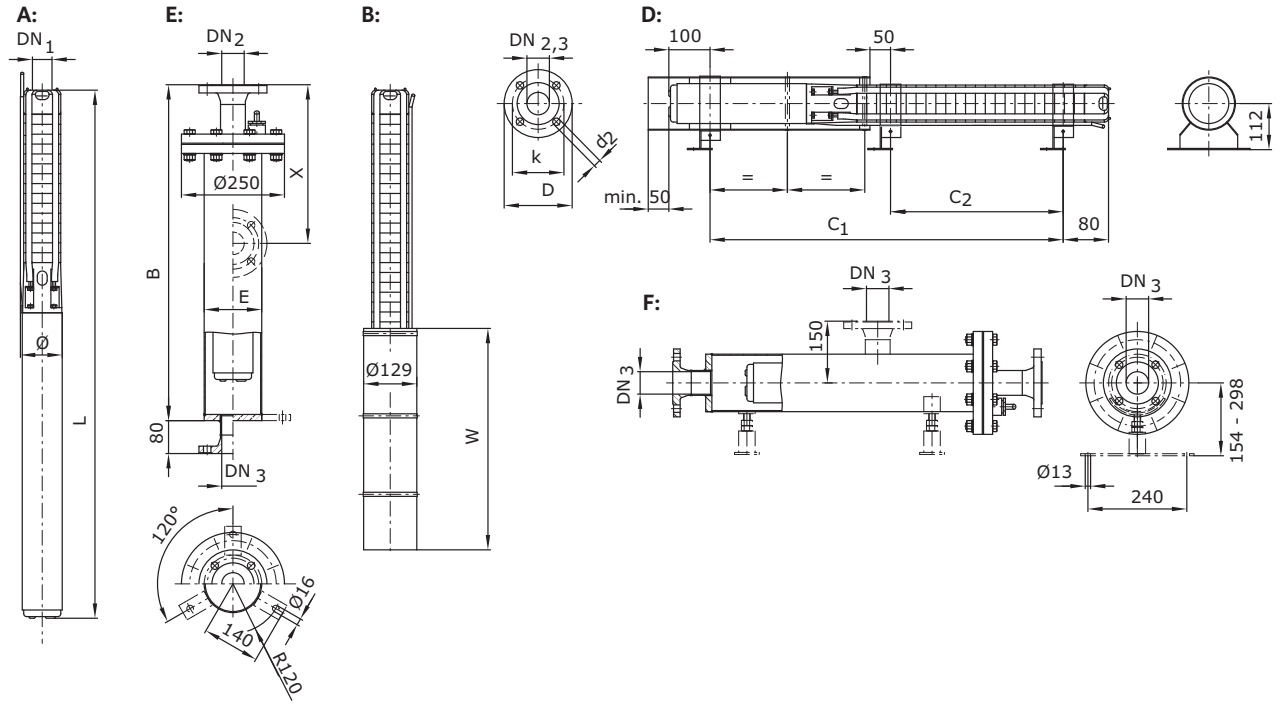

A = vertikal, B = vertikal mit Kühlmantel, C = horizontal, D = horizontal mit Kühlmantel, E = vertikal mit Druckmantel, F = horizontal mit Druck-mantel

Maße, Gewichte

Wilo-Sub...	Abmessungen							Gewicht		Aufstellung
	B	C_1	C_2	E	L	W	ø [3]	Mantel*	Aggregat	–
	[mm]							[kg]		–
TWI 4.02-09-B	920	434	–	139,7	614	500	98	33	12,8	A, B, D, E, F
TWI 4.02-13-B	1220	546	–	139,7	726	500	98	36	15,2	A, B, D, E, F
TWI 4.02-18-B	1220	708	292	139,7	860	750	98	36	17,3	A, B, D, E, F
TWI 4.02-23-B	1520	813	397	139,7	965	750	98	38	18,4	A, B, D, E, F
TWI 4.02-28-B	1520	946	502	139,7	1098	750	98	38	21,6	A, B, D, E, F
TWI 4.02-33-B	1520	1051	607	139,7	1203	750	98	38	22,4	A, B, D, E, F
TWI 4.02-40-B	1820	1309	789	139,7	1489	750	98	41	28,1	A, B, D, E, F
TWI 4.02-48-B	2120	1477	957	139,7	1657	750	98	41	29,4	A, B, D, E, F

[1] Auf Anfrage, [2] –, [3] Bei Stromzuführungsleitung nach I_N, max. ø bei Gewindeanschluss, * Gewicht Druckmantel

Wilo-Sub TWI 4.02..-B (1~230 V)

Bestellinformationen

Wilo-Sub...	Netzanschluss	LB	Art.-Nr.	Art.-Nr. für Kühlmantelrohr	
	–			für vertikale Aufstellung (B)	für horizontale Aufstellung (D)
	–				
TWI 4.02-09-B	1~230 V, 50 Hz	L	6042682	4064430	6037935
TWI 4.02-13-B	1~230 V, 50 Hz	L	6042684	4064430	6037935
TWI 4.02-18-B	1~230 V, 50 Hz	L	6042685	4064431	6037936
TWI 4.02-23-B	1~230 V, 50 Hz	K	6042686	4064431	6037936
TWI 4.02-28-B	1~230 V, 50 Hz	K	6042687	4064431	6037936
TWI 4.02-33-B	1~230 V, 50 Hz	K	6042688	4064431	6037936
TWI 4.02-40-B	1~230 V, 50 Hz	K	6042693	4064431	6037936
TWI 4.02-48-B	1~230 V, 50 Hz	K	6042695	4064431	6037936

LB = Lieferbereitschaft, L = Lagervorrat, C = auftragsgebundene Fertigung ca. 2 Wochen, K = auftragsgebundene Fertigung ca. 4 Wochen, A = Lieferzeit auf Anfrage

Wilo-Sub TWI 4.03..-B (1~230 V)

Kennlinien Wilo-Sub TWI 4.03..-B (1~230 V)

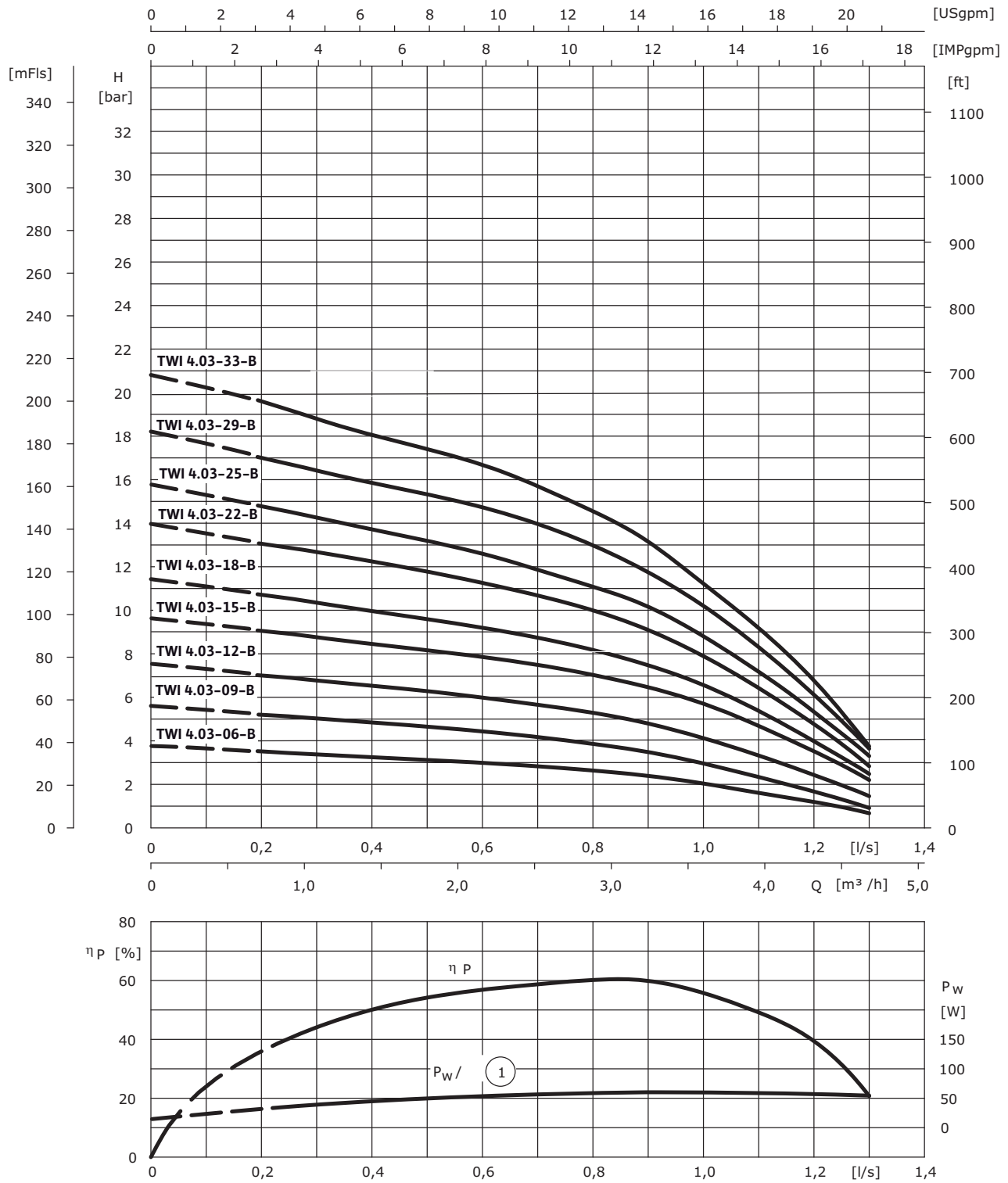

1~230 V, 50 Hz, p = 1 kg/dm^3, v = 1x10^{-6} m^2/s, ISO 9006 Anhang A; Pw/1 entspricht der Wellenleistung pro Stufe

Änderungen vorbehalten 09/2008 WILO SE

Wilo-Sub TWI 4.03..-B (1~230 V)

Motordaten

Wilo-Sub...	Netzanschluss	Motordurch-messer	Motornennleistung	Nennstrom	Länge Anschluss-kabel	Kabelquerschnitt
	–	Ø	P_2	I_N	L	–
	–	["]	[kW]	[A]	[m]	[mm^2]
TWI 4.03-06-B	1~230 V, 50 Hz	4	0,55	4,3	1,5	4G1,5
TWI 4.03-09-B	1~230 V, 50 Hz	4	0,75	5,7	1,5	4G1,5
TWI 4.03-12-B	1~230 V, 50 Hz	4	1,1	8,6	1,5	4G1,5
TWI 4.03-15-B	1~230 V, 50 Hz	4	1,1	8,6	1,5	4G1,5
TWI 4.03-18-B	1~230 V, 50 Hz	4	1,5	10,6	1,5	4G1,5
TWI 4.03-22-B	1~230 V, 50 Hz	4	1,5	10,6	1,5	4G1,5
TWI 4.03-25-B	1~230 V, 50 Hz	4	2,2	15,5	1,5	4G1,5
TWI 4.03-29-B	1~230 V, 50 Hz	4	2,2	15,5	1,5	4G1,5
TWI 4.03-33-B	1~230 V, 50 Hz	4	2,2	15,5	1,5	4G1,5

Flanschmaße

Wilo-Sub...	Anschluss			Druckklasse			Abmessungen		
	DN_1	DN_2	DN_3	PN_1	PN_2	PN_3	d_2	k	D
	[mm]			[bar]			[mm]		
TWI 4.03...	Rp 1¼	–	–	10-40	–	–	–	–	–
TWI 4.03...	–	DN 50	DN 50	–	10-40	10	4x18	125	165

[1)] Auf Anfrage,[2)] –,[3)] Bei Stromzuführungsleitung nach I_N, max. ø bei Gewindeanschluss,* Gewicht Druckmantel

Wilo-Sub TWI 4.03..-B (1~230 V)

Maßzeichnung

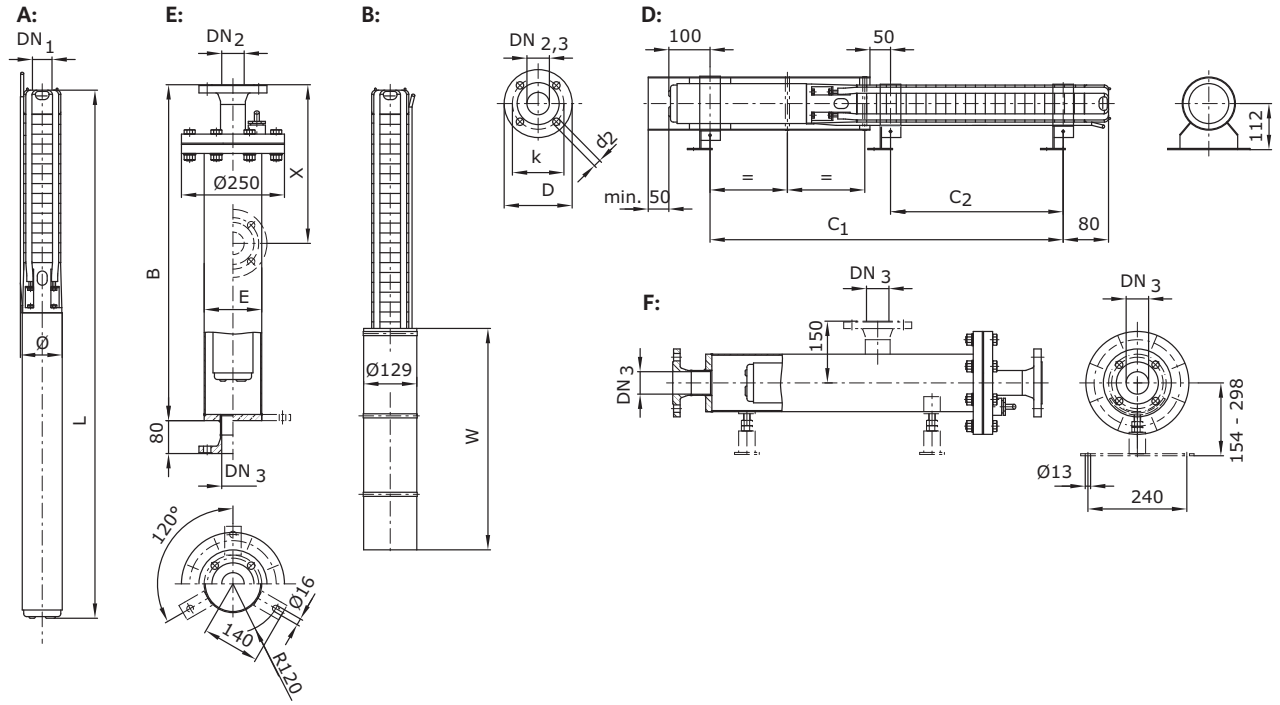

A = vertikal, B = vertikal mit Kühlmantel, C = horizontal, D = horizontal mit Kühlmantel, E = vertikal mit Druckmantel, F = horizontal mit Druck-mantel

Maße, Gewichte

Wilo-Sub...	Abmessungen							Gewicht		Aufstellung
	B	C_1	C_2	E	L	W	ø [3]	Mantel*	Aggregat	–
	[mm]							[kg]		–
TWI 4.03-06-B	920	371	–	139,7	551	500	98	33	12,2	A, B, D, E, F
TWI 4.03-09-B	920	462	–	139,7	642	500	98	33	14,3	A, B, D, E, F
TWI 4.03-12-B	1220	582	–	139,7	734	750	98	36	16,1	A, B, D, E, F
TWI 4.03-15-B	1220	645	229	139,7	797	750	98	36	16,8	A, B, D, E, F
TWI 4.03-18-B	1220	736	292	139,7	888	750	98	36	19,7	A, B, D, E, F
TWI 4.03-22-B	1520	820	376	139,7	972	750	98	38	20,5	A, B, D, E, F
TWI 4.03-25-B	1520	959	439	139,7	1139	750	98	38	24,5	A, B, D, E, F
TWI 4.03-29-B	1520	1043	523	139,7	1223	750	98	38	25,4	A, B, D, E, F
TWI 4.03-33-B	1820	1127	607	139,7	1307	750	98	41	26,1	A, B, D, E, F

[1] Auf Anfrage, [2] –, [3] Bei Stromzuführungsleitung nach I_N, max. ø bei Gewindeanschluss, * Gewicht Druckmantel

Wilo-Sub TWI 4.03..-B (1~230 V)

Bestellinformationen

Wilo-Sub...	Netzanschluss	LB	Art.-Nr.	Art.-Nr. für Kühlmantelrohr	
	–			für vertikale Aufstellung (B)	für horizontale Aufstellung (D)
				–	
TWI 4.03-06-B	1~230 V, 50 Hz	L	6042696	4064430	6037935
TWI 4.03-09-B	1~230 V, 50 Hz	L	6042697	4064430	6037935
TWI 4.03-12-B	1~230 V, 50 Hz	L	6042698	4064431	6037937
TWI 4.03-15-B	1~230 V, 50 Hz	L	6042699	4064431	6037936
TWI 4.03-18-B	1~230 V, 50 Hz	L	6042900	4064431	6037936
TWI 4.03-22-B	1~230 V, 50 Hz	L	6042901	4064431	6037936
TWI 4.03-25-B	1~230 V, 50 Hz	K	6042902	4064431	6037936
TWI 4.03-29-B	1~230 V, 50 Hz	K	6042903	4064431	6037936
TWI 4.03-33-B	1~230 V, 50 Hz	K	6042904	4064431	6037936

LB = Lieferbereitschaft, L = Lagervorrat, C = auftragsgebundene Fertigung ca. 2 Wochen, K = auftragsgebundene Fertigung ca. 4 Wochen, A = Lieferzeit auf Anfrage

Wilo-Sub TWI 4.05..-B (1~230 V)

Kennlinien Wilo-Sub TWI 4.05..-B (1~230 V)

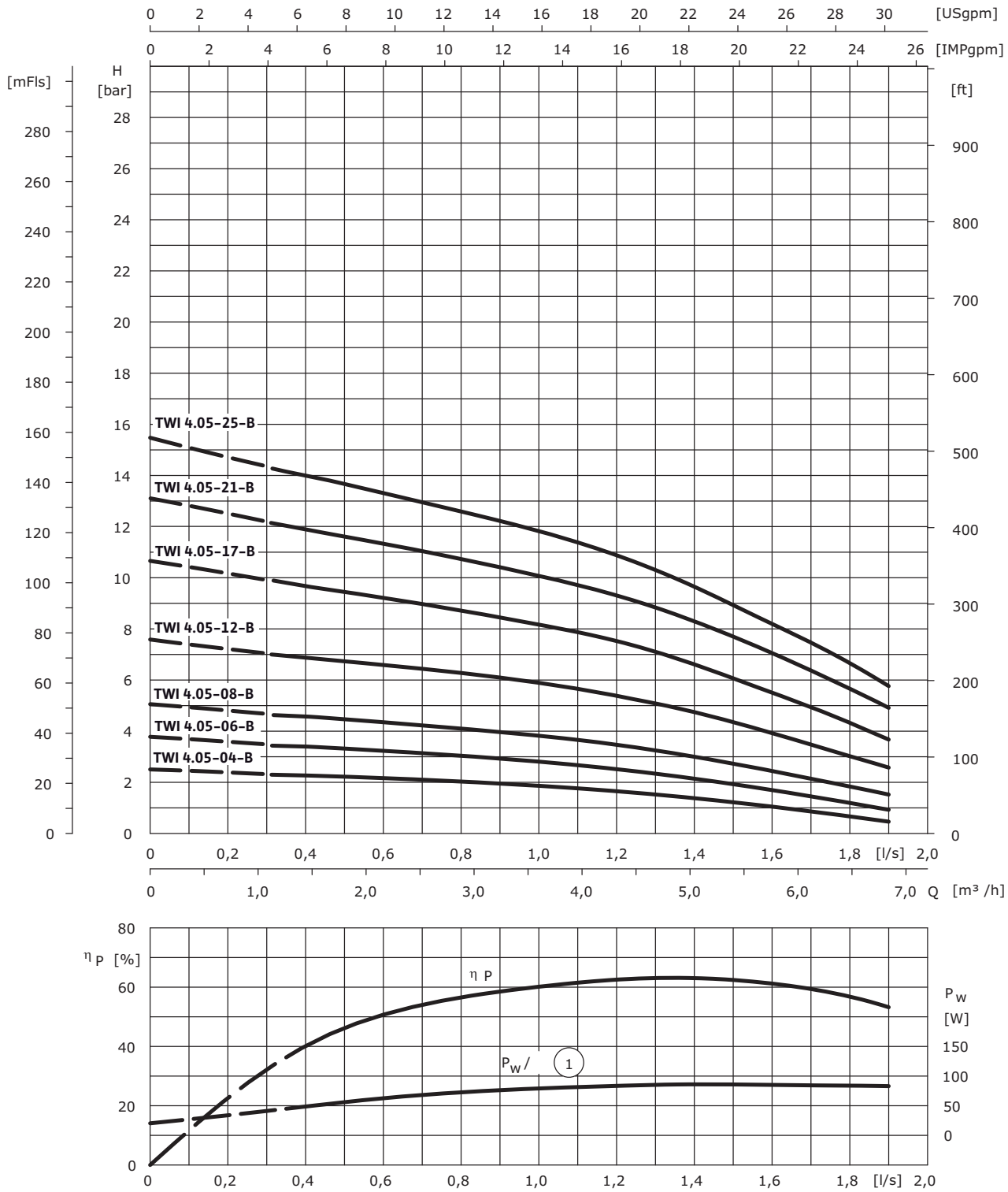

1~230 V, 50 Hz, p = 1 kg/dm^3, v = 1x10^{-6} m^2/s, ISO 9006 Anhang A; Pw/1 entspricht der Wellenleistung pro Stufe

Änderungen vorbehalten 09/2008 WILO SE

Wilo-Sub TWI 4.05..-B (1~230 V)

Motordaten

Wilo-Sub...	Netzanschluss	Motordurch-messer	Motornennleistung	Nennstrom	Länge Anschluss-kabel	Kabelquerschnitt
	–	Ø	P_2	I_N	L	–
	–	["]	[kW]	[A]	[m]	[mm^2]
TWI 4.05-04-B	1~230 V, 50 Hz	4	0,55	4,3	1,5	4G1,5
TWI 4.05-06-B	1~230 V, 50 Hz	4	0,55	4,3	1,5	4G1,5
TWI 4.05-08-B	1~230 V, 50 Hz	4	0,75	5,7	1,5	4G1,5
TWI 4.05-12-B	1~230 V, 50 Hz	4	1,5	10,6	1,5	4G1,5
TWI 4.05-17-B	1~230 V, 50 Hz	4	2,2	15,5	1,5	4G1,5
TWI 4.05-21-B	1~230 V, 50 Hz	4	2,2	15,5	1,5	4G1,5
TWI 4.05-25-B	1~230 V, 50 Hz	4	2,2	15,5	1,5	4G1,5

Flanschmaße

Wilo-Sub...	Anschluss			Druckklasse			Abmessungen		
	DN_1	DN_2	DN_3	PN_1	PN_2	PN_3	d_2	k	D
	[mm]			[bar]			[mm]		
TWI 4.05...	Rp 1½	–	–	10-40	–	–	–	–	–
TWI 4.05...	–	DN 50	DN 50	–	10-40	10	4x18	125	165

[1] Auf Anfrage,[2] –,[3] Bei Stromzuführungsleitung nach I_N, max. ø bei Gewindeanschluss,* Gewicht Druckmantel

Wilo-Sub TWI 4.05..-B (1~230 V)

Maßzeichnung

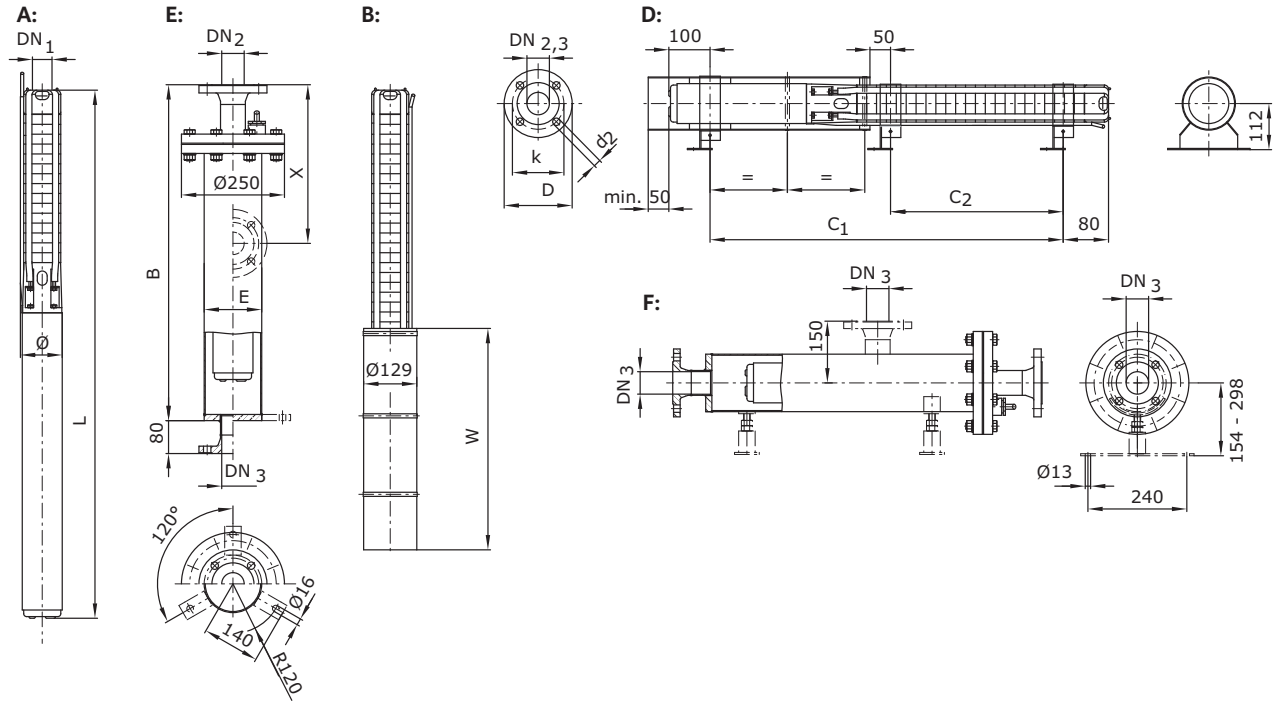

A = vertikal, B = vertikal mit Kühlmantel, C = horizontal, D = horizontal mit Kühlmantel, E = vertikal mit Druckmantel, F = horizontal mit Druck-mantel

Maße, Gewichte

Wilo-Sub...	Abmessungen							Gewicht		Aufstellung
	B	C_1	C_2	E	L	W	ø [3]	Mantel*	Aggregat	–
	[mm]							[kg]		–
TWI 4.05-04-B	920	329	–	139,7	509	500	98	33	12	A, B, D, E, F
TWI 4.05-06-B	920	371	–	139,7	551	500	98	33	12,5	A, B, D, E, F
TWI 4.05-08-B	920	441	–	139,7	621	500	98	33	14,2	A, B, D, E, F
TWI 4.05-12-B	1220	610	–	139,7	762	750	98	36	18,4	A, B, D, E, F
TWI 4.05-17-B	1220	791	–	139,7	971	750	98	36	22,9	A, B, D, E, F
TWI 4.05-21-B	1520	875	355	139,7	1055	750	98	38	23,8	A, B, D, E, F
TWI 4.05-25-B	1520	959	439	139,7	1139	750	98	38	24,5	A, B, D, E, F

[1] Auf Anfrage, [2] –, [3] Bei Stromzuführungsleitung nach I_N, max. ø bei Gewindeanschluss, * Gewicht Druckmantel

Wilo-Sub TWI 4.05..-B (1~230 V)

Bestellinformationen

Wilo-Sub...	Netzanschluss	LB	Art.-Nr.	Art.-Nr. für Kühlmantelrohr	
	–			für vertikale Aufstellung (B)	für horizontale Aufstellung (D)
				–	
TWI 4.05-04-B	1~230 V, 50 Hz	L	6042905	4064430	6037935
TWI 4.05-06-B	1~230 V, 50 Hz	L	6043573	4064430	6037935
TWI 4.05-08-B	1~230 V, 50 Hz	L	6042906	4064430	6037935
TWI 4.05-12-B	1~230 V, 50 Hz	L	6043574	4064431	6037937
TWI 4.05-17-B	1~230 V, 50 Hz	L	6042907	4064431	6037937
TWI 4.05-21-B	1~230 V, 50 Hz	L	6042908	4064431	6037936
TWI 4.05-25-B	1~230 V, 50 Hz	L	6042909	4064431	6037936

LB = Lieferbereitschaft, L = Lagervorrat, C = auftragsgebundene Fertigung ca. 2 Wochen, K = auftragsgebundene Fertigung ca. 4 Wochen, A = Lieferzeit auf Anfrage

Wilo-Sub TWI 4.09..-B (1~230 V)

Kennlinien Wilo-Sub TWI 4.09..-B (1~230 V)

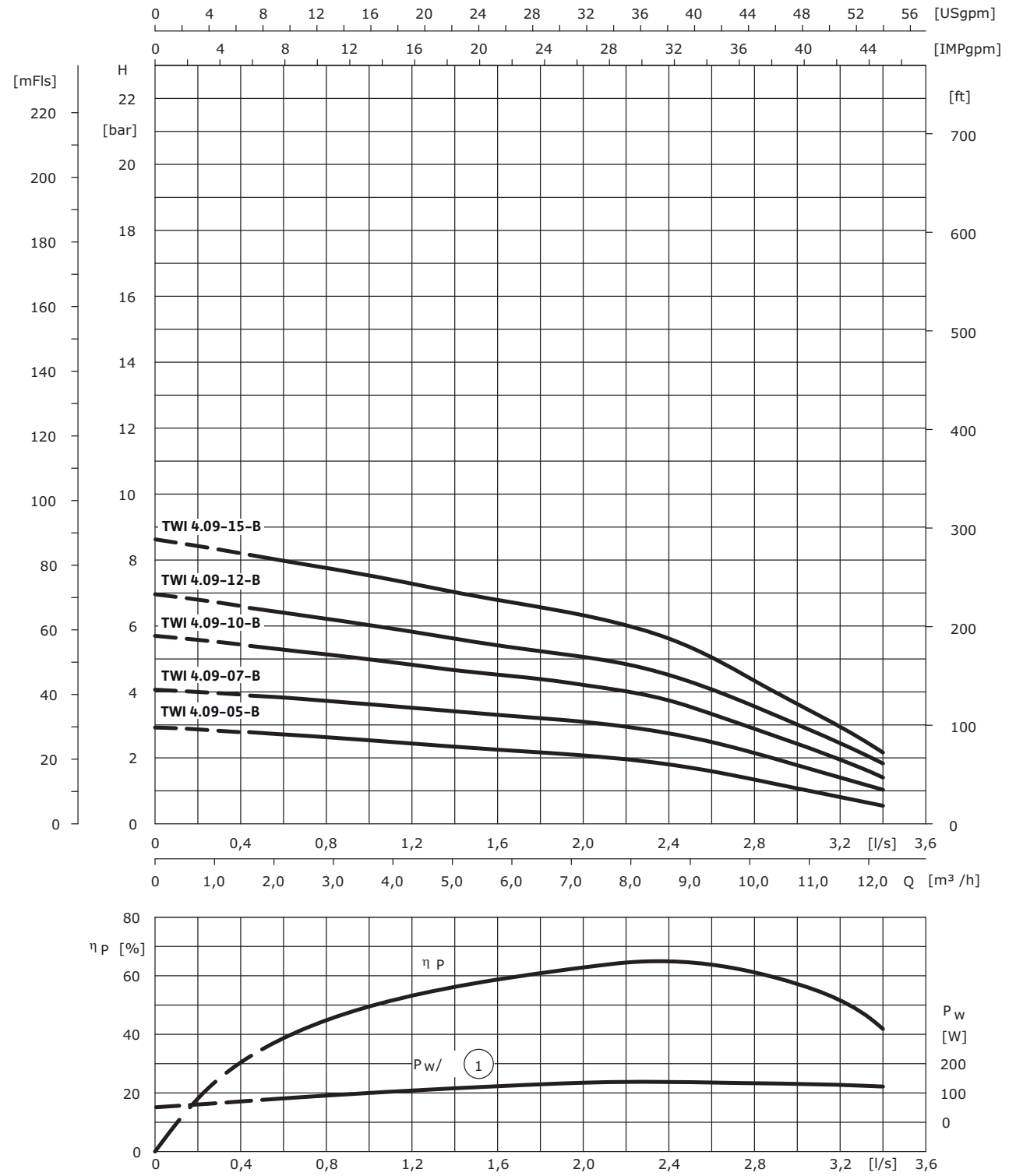

1~230 V, 50 Hz, p = 1 kg/dm^3, v = 1x10^{-6} m^2/s, ISO 9006 Anhang A; Pw/1 entspricht der Wellenleistung pro Stufe

Änderungen vorbehalten 09/2008 WILO SE

Wilo-Sub TWI 4.09..-B (1~230 V)

Motordaten

Wilo-Sub...	Netzanschluss	Motordurch-messer	Motornennleistung	Nennstrom	Länge Anschluss-kabel	Kabelquerschnitt
	–	Ø	P_2	I_N	L	–
	–	["]	[kW]	[A]	[m]	[mm^2]
TWI 4.09-05-B	1~230 V, 50 Hz	4	1,1	8,6	1,5	4G1,5
TWI 4.09-07-B	1~230 V, 50 Hz	4	1,1	8,6	1,5	4G1,5
TWI 4.09-10-B	1~230 V, 50 Hz	4	1,5	10,6	1,5	4G1,5
TWI 4.09-12-B	1~230 V, 50 Hz	4	2,2	15,5	1,5	4G1,5
TWI 4.09-15-B	1~230 V, 50 Hz	4	2,2	15,5	1,5	4G1,5

Flanschmaße

Wilo-Sub...	Anschluss			Druckklasse			Abmessungen		
	DN_1	DN_2	DN_3	PN_1	PN_2	PN_3	d_2	k	D
	[mm]			[bar]			[mm]		
TWI 4.09...	Rp 2	-	-	10-40	-	-	-	-	-
TWI 4.09...	-	DN 50	DN 50	-	10-40	10	4x18	125	165

[1)] Auf Anfrage,[2)] -,[3)] Bei Stromzuführungsleitung nach I_N, max. ø bei Gewindeanschluss,* Gewicht Druckmantel

Wilo-Sub TWI 4.09..-B (1~230 V)

Maßzeichnung

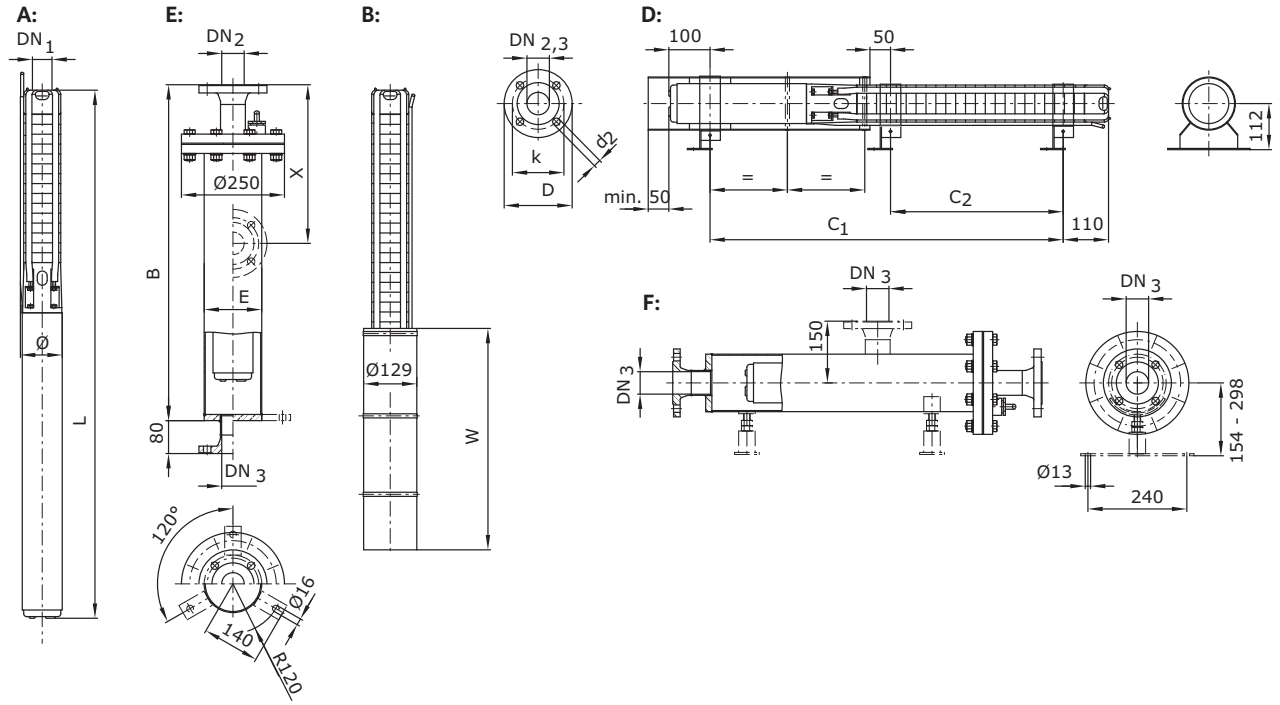

A = vertikal, B = vertikal mit Kühlmantel, C = horizontal, D = horizontal mit Kühlmantel, E = vertikal mit Druckmantel, F = horizontal mit Druck-mantel

Maße, Gewichte

Wilo-Sub...	Abmessungen							Gewicht		Aufstellung
	B	C_1	C_2	E	L	W	ø 3)	Mantel*	Aggregat	–
	[mm]							[kg]		–
TWI 4.09-05-B	1220	553	–	139,7	735	750	98	36	16,7	A, B, D, E, F
TWI 4.09-07-B	1220	637	–	139,7	819	750	98	36	17,7	A, B, D, E, F
TWI 4.09-10-B	1520	791	292	139,7	973	750	98	38	21,6	A, B, D, E, F
TWI 4.09-12-B	1520	951	376	139,7	1161	750	98	38	26,1	A, B, D, E, F
TWI 4.09-15-B	1820	1077	502	139,7	1287	750	98	41	27,5	A, B, D, E, F

1) Auf Anfrage, 2) –, 3) Bei Stromzuführungsleitung nach I_N, max. ø bei Gewindeanschluss, * Gewicht Druckmantel

Änderungen vorbehalten 09/2008 WILO SE

Wilo-Sub TWI 4.09..-B (1~230 V)

Bestellinformationen

Wilo-Sub...	Netzanschluss	LB	Art.-Nr.	Art.-Nr. für Kühlmantelrohr	
	–			für vertikale Aufstellung (B)	für horizontale Aufstellung (D)
				–	
TWI 4.09-05-B	1~230 V, 50 Hz	L	6042910	4064431	6037937
TWI 4.09-07-B	1~230 V, 50 Hz	L	6042911	4064431	6037937
TWI 4.09-10-B	1~230 V, 50 Hz	L	6042912	4064431	6037936
TWI 4.09-12-B	1~230 V, 50 Hz	L	6043575	4064431	6037936
TWI 4.09-15-B	1~230 V, 50 Hz	L	6042913	4064431	6037936

LB = Lieferbereitschaft, L = Lagervorrat, C = auftragsgebundene Fertigung ca. 2 Wochen, K = auftragsgebundene Fertigung ca. 4 Wochen, A = Lieferzeit auf Anfrage

Wilo-Sub TWI 4.14..-B (1~230 V)

Kennlinien Wilo-Sub TWI 4.14..-B (1~230 V)

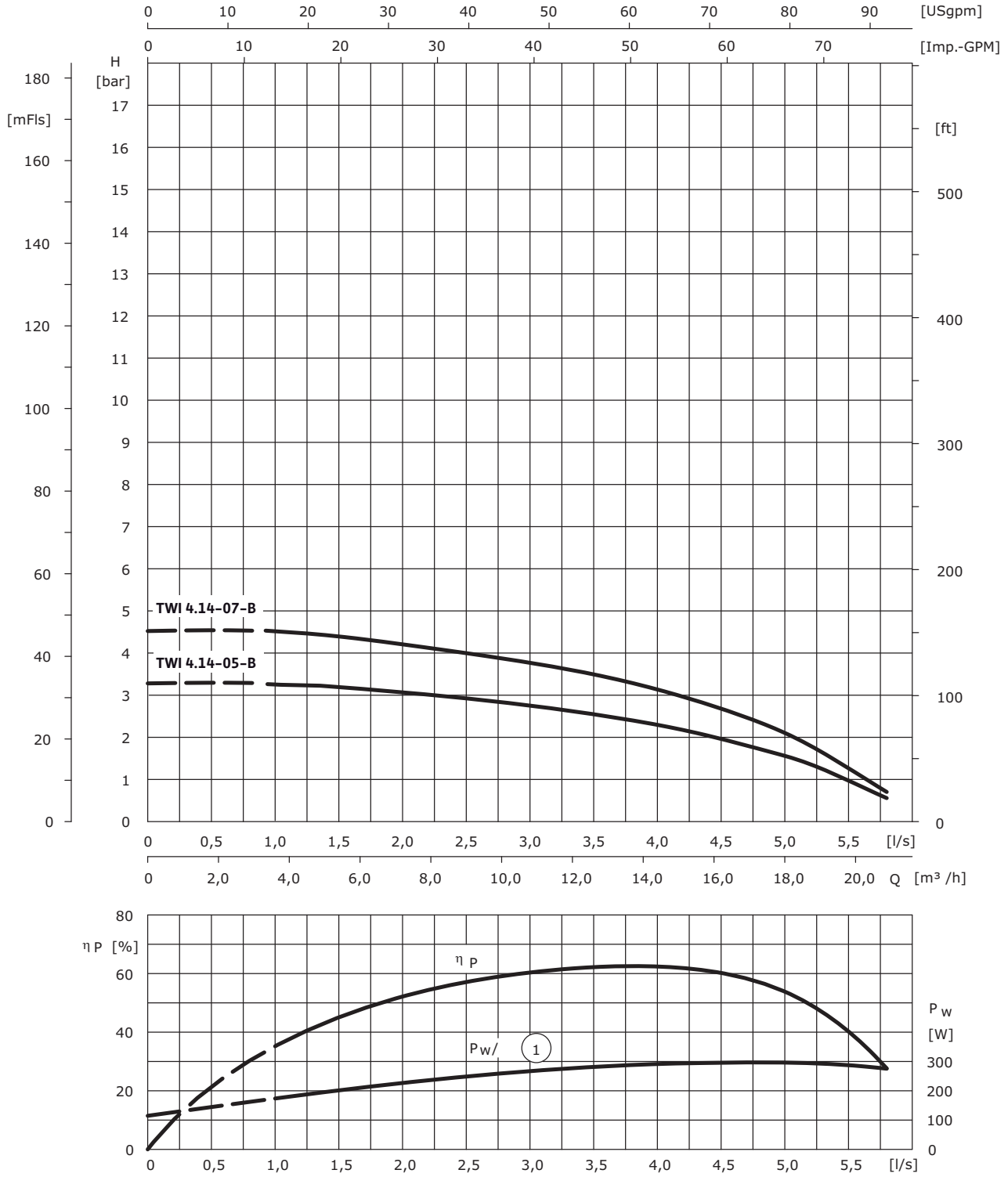

1~230 V, 50 Hz, p = 1 kg/dm^3, v = 1x10^{-6} m^2/s, ISO 9006 Anhang A; Pw/1 entspricht der Wellenleistung pro Stufe

Wilo-Sub TWI 4.14..-B (1~230 V)

Motordaten

Wilo-Sub...	Netzanschluss	Motordurch-messer	Motornennleistung	Nennstrom	Länge Anschluss-kabel	Kabelquerschnitt
	–	Ø	P_2	I_N	L	–
	–	["]	[kW]	[A]	[m]	[mm^2]
TWI 4.14-05-B	1~230 V, 50 Hz	4	2,2	15,5	1,5	4G1,5
TWI 4.14-07-B	1~230 V, 50 Hz	4	2,2	15,5	1,5	4G1,5

Flanschmaße

Wilo-Sub...	Anschluss			Druckklasse			Abmessungen		
	DN_1	DN_2	DN_3	PN_1	PN_2	PN_3	d_2	k	D
	[mm]			[bar]			[mm]		
TWI 4.14...	Rp 2	–	–	10-40	–	–	–	–	–
TWI 4.14...	–	DN 50	DN 50	–	10-40	10	4x18	125	165

[1] Auf Anfrage,[2] –,[3] Bei Stromzuführungsleitung nach I_N, max. ø bei Gewindeanschluss,* Gewicht Druckmantel

Wilo-Sub TWI 4.14..-B (1~230 V)

Maßzeichnung

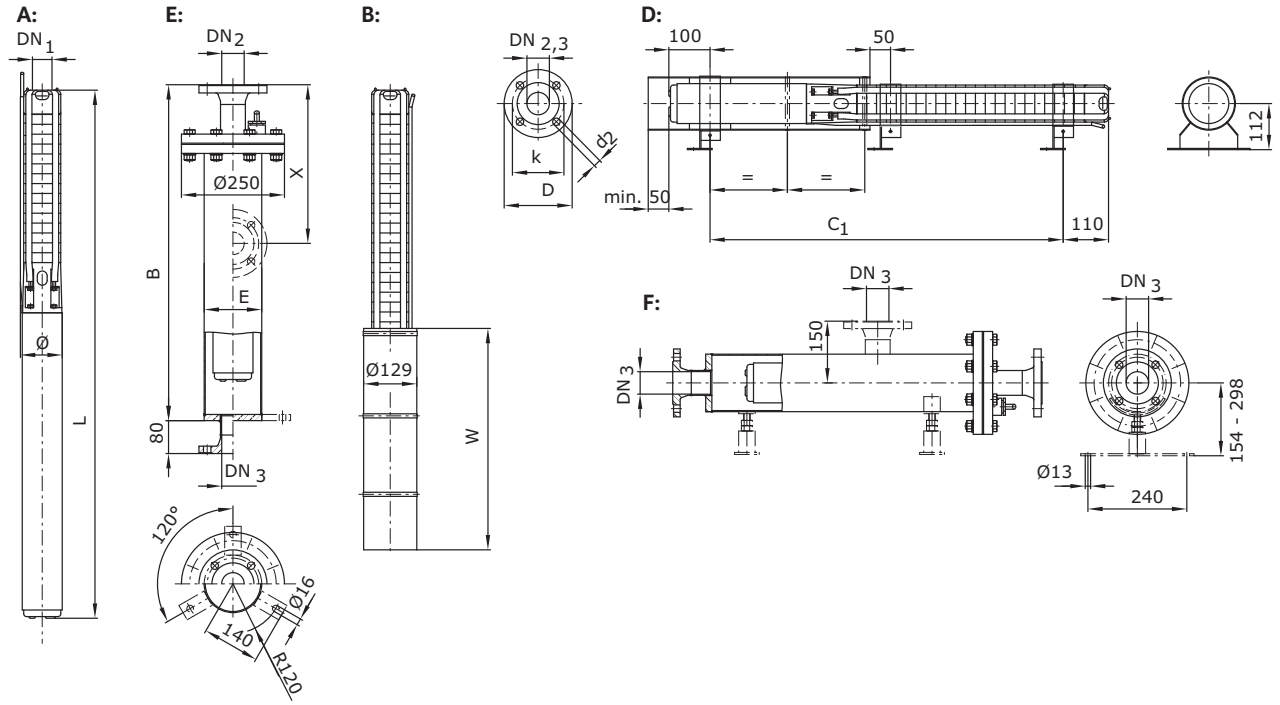

A = vertikal, B = vertikal mit Kühlmantel, C = horizontal, D = horizontal mit Kühlmantel, E = vertikal mit Druckmantel, F = horizontal mit Druck-mantel

Maße, Gewichte

Wilo-Sub...	Abmessungen						Gewicht		Aufstellung
	B	C_1	E	L	W	ø 3)	Mantel*	Aggregat	–
	[mm]						[kg]		–
TWI 4.14-05-B	1220	756	139,7	966	750	98	36	23,6	A, B, D, E, F
TWI 4.14-07-B	1520	886	139,7	1096	750	98	38	24,9	A, B, D, E, F

1) Auf Anfrage, 2) –, 3) Bei Stromzuführungsleitung nach I_N, max. ø bei Gewindeanschluss, * Gewicht Druckmantel

Wilo-Sub TWI 4.14..-B (1~230 V)

Bestellinformationen

Wilo-Sub...	Netzanschluss	LB	Art.-Nr.	Art.-Nr. für Kühlmantelrohr	
	–			für vertikale Aufstellung (B)	für horizontale Aufstellung (D)
				–	
TWI 4.14-05-B	1~230 V, 50 Hz	L	6042914	4064431	6037937
TWI 4.14-07-B	1~230 V, 50 Hz	L	6042915	4064431	6037937

LB = Lieferbereitschaft, L = Lagervorrat, C = auftragsgebundene Fertigung ca. 2 Wochen, K = auftragsgebundene Fertigung ca. 4 Wochen, A = Lieferzeit auf Anfrage

Wilo-Sub TWI 4.01..-B

Kennlinien Wilo-Sub TWI 4.01..-B

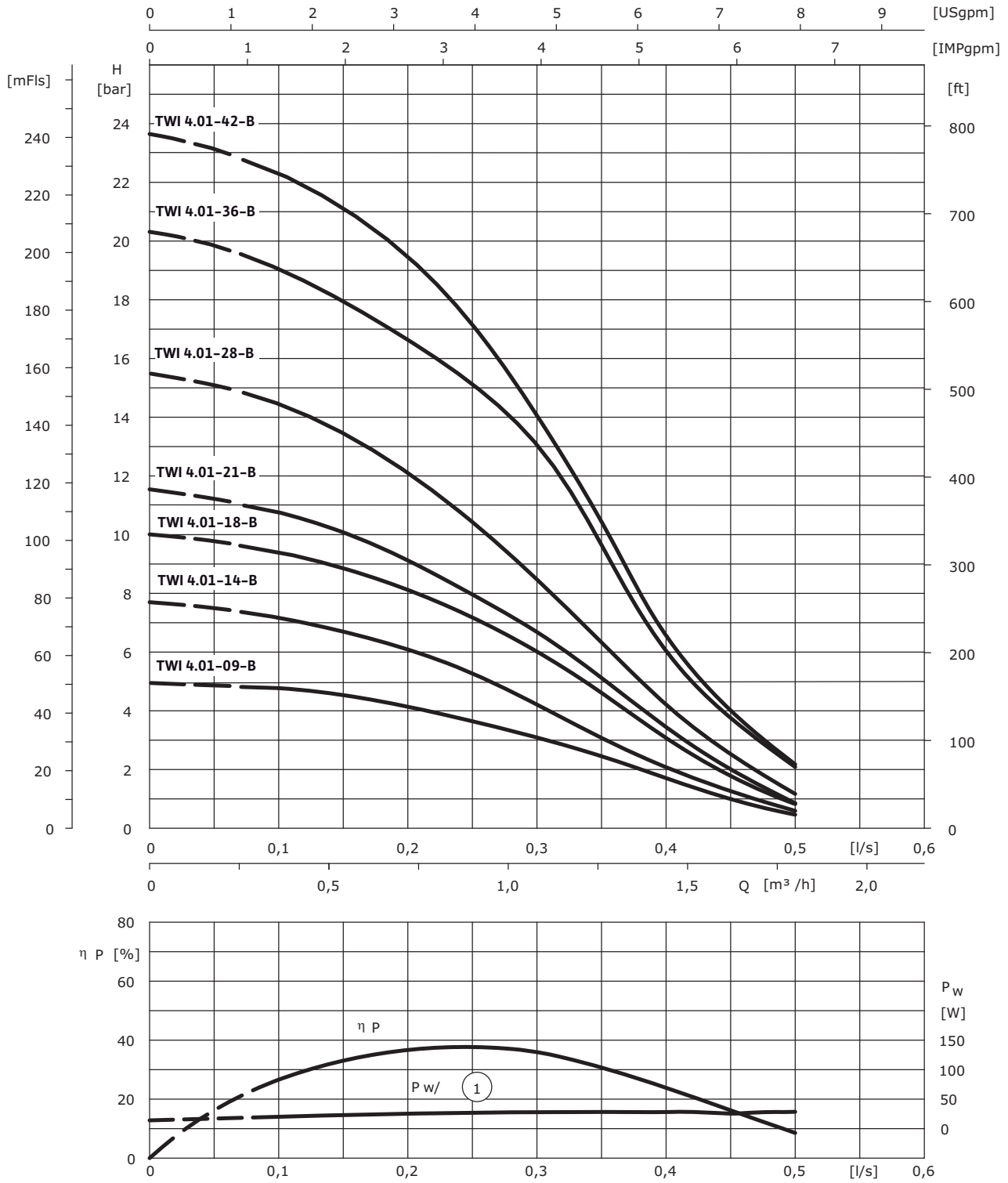

3~400 V, 50 Hz, p = 1 kg/dm^3, v = 1x10^{-6} m^2/s, ISO 9006 Anhang A; Pw/1 enstpricht der Wellenleistung pro Stufe

Wilo-Sub TWI 4.01..-B

Motordaten

Wilo-Sub...	Netzanschluss	Motordurch-messer	Motornennleistung	Nennstrom	Länge Anschluss-kabel	Kabelquerschnitt
	–	Ø	P_2	I_N	L	–
	–	["]	[kW]	[A]	[m]	[mm^2]
TWI 4.01-09-B	3~400 V, 50 Hz	4	0,37	1,1	1,5	4G1,5
TWI 4.01-14-B	3~400 V, 50 Hz	4	0,55	1,6	1,5	4G1,5
TWI 4.01-18-B	3~400 V, 50 Hz	4	0,55	1,6	1,5	4G1,5
TWI 4.01-21-B	3~400 V, 50 Hz	4	0,75	2,1	1,5	4G1,5
TWI 4.01-28-B	3~400 V, 50 Hz	4	1,1	3	1,5	4G1,5
TWI 4.01-36-B	3~400 V, 50 Hz	4	1,1	3	1,5	4G1,5
TWI 4.01-42-B	3~400 V, 50 Hz	4	1,5	4	1,5	4G1,5

Flanschmaße

Wilo-Sub...	Anschluss			Druckklasse			Abmessungen		
	DN_1	DN_2	DN_3	PN_1	PN_2	PN_3	d_2	k	D
	[mm]			[bar]			[mm]		
TWI 4.01...	Rp 1¼	–	–	10-40	–	–	–	–	–
TWI 4.01...	–	DN 50	DN 50	–	10-40	10	4x18	125	165

[1] Auf Anfrage,[2] –,[3] Bei Stromzuführungsleitung nach I_N, max. ø bei Gewindeanschluss,* Gewicht Druckmantel

Wilo-Sub TWI 4.01..-B

Maßzeichnung

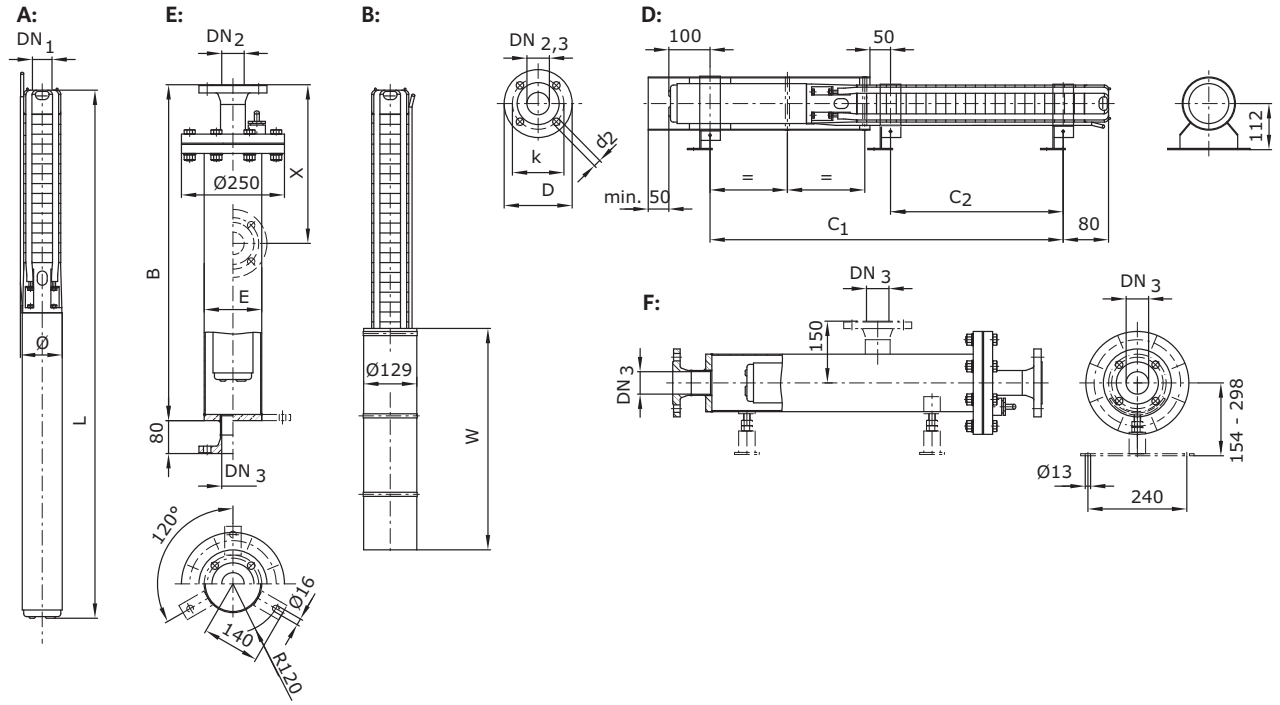

A = vertikal, B = vertikal mit Kühlmantel, C = horizontal, D = horizontal mit Kühlmantel, E = vertikal mit Druckmantel, F = horizontal mit Druck-mantel

Maße, Gewichte

Wilo-Sub...	Abmessungen							Gewicht		Aufstellung
	B	C_1	C_2	E	L	W	ø [3]	Mantel*	Aggregat	–
	[mm]							[kg]		–
TWI 4.01-09-B	920	393	–	139,7	573	500	98	33	11,1	A, B, D, E, F
TWI 4.01-14-B	1220	539	230	139,7	697	500	98	36	13	A, B, D, E, F
TWI 4.01-18-B	1220	633	324	139,7	781	500	98	36	13,8	A, B, D, E, F
TWI 4.01-21-B	1220	692	355	139,7	872	500	98	36	15,6	A, B, D, E, F
TWI 4.01-28-B	1520	867	502	139,7	1047	500	98	38	18,4	A, B, D, E, F
TWI 4.01-36-B	1520	1070	705	139,7	1250	500	98	38	20,5	A, B, D, E, F
TWI 4.01-42-B	1820	1225	831	139,7	1405	500	98	41	23	A, B, D, E, F

[1] Auf Anfrage, [2] –, [3] Bei Stromzuführungsleitung nach I_N, max. ø bei Gewindeanschluss, * Gewicht Druckmantel

Änderungen vorbehalten 09/2008 WILO SE

Wilo-Sub TWI 4.01..-B

Bestellinformationen

Wilo-Sub...	Netzanschluss	LB	Art.-Nr.	Art.-Nr. für Kühlmantelrohr	
	–			für vertikale Aufstellung (B)	für horizontale Aufstellung (D)
	–				
TWI 4.01-09-B	3~400 V, 50 Hz	L	6043546	4064430	6037935
TWI 4.01-14-B	3~400 V, 50 Hz	L	6043547	4064430	6038901
TWI 4.01-18-B	3~400 V, 50 Hz	L	6043548	4064430	6038901
TWI 4.01-21-B	3~400 V, 50 Hz	L	6043549	4064430	6038901
TWI 4.01-28-B	3~400 V, 50 Hz	L	6043550	4064430	6038901
TWI 4.01-36-B	3~400 V, 50 Hz	K	6043551	4064430	6038901
TWI 4.01-42-B	3~400 V, 50 Hz	K	6043552	4064430	6038901

LB = Lieferbereitschaft, L = Lagervorrat, C = auftragsgebundene Fertigung ca. 2 Wochen, K = auftragsgebundene Fertigung ca. 4 Wochen, A = Lieferzeit auf Anfrage

Wilo-Sub TWI 4.02..-B

Kennlinien Wilo-Sub TWI 4.02..-B

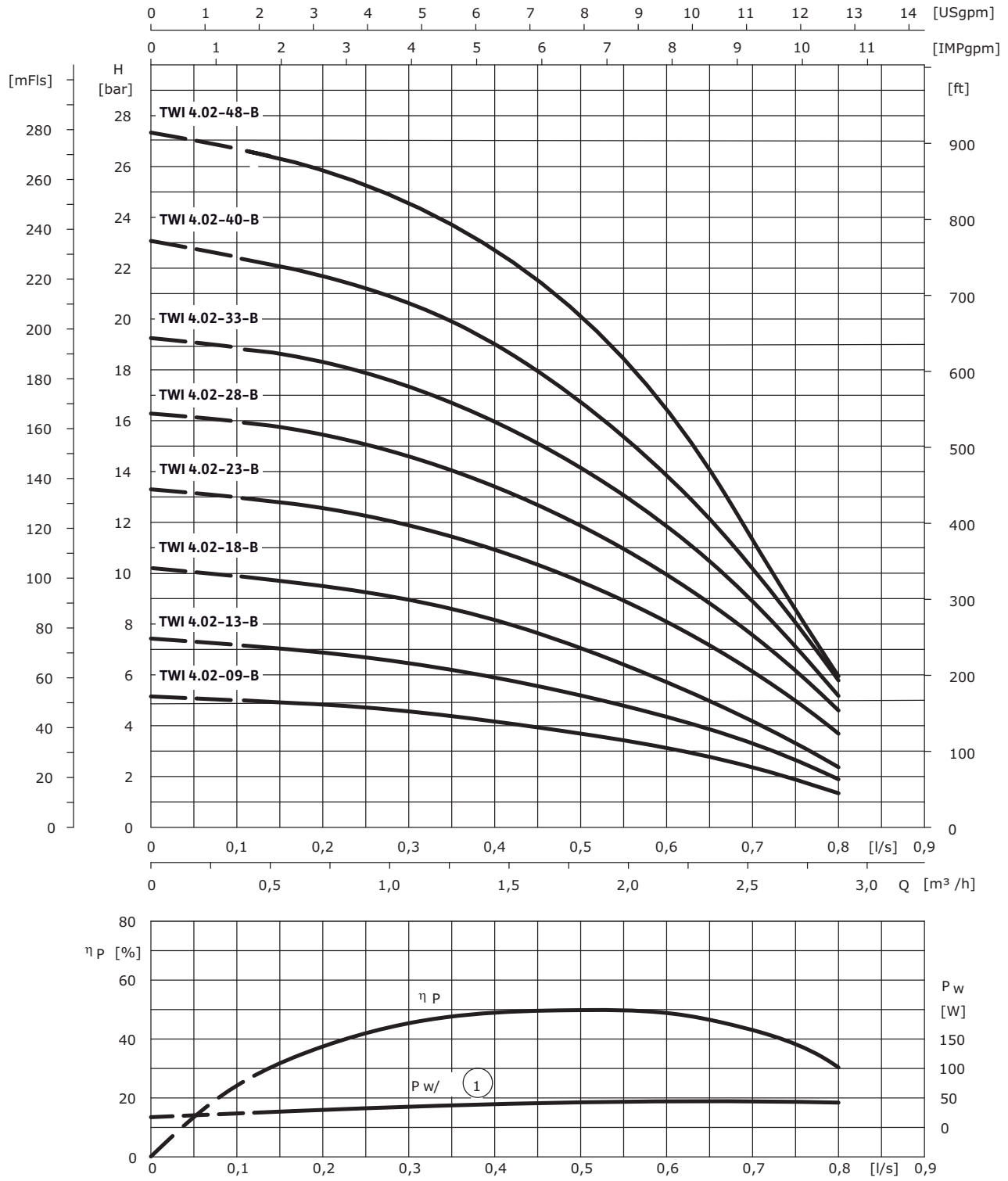

3~400 V, 50 Hz, p = 1 kg/dm^3, v = 1x10^{-6} m^2/s, ISO 9006 Anhang A; Pw/1 enstpricht der Wellenleistung pro Stufe

Änderungen vorbehalten 09/2008 WILO SE

Wilo-Sub TWI 4.02..-B

Motordaten

Wilo-Sub...	Netzanschluss	Motordurch-messer	Motornennleistung	Nennstrom	Länge Anschluss-kabel	Kabelquerschnitt
	–	Ø	P_2	I_N	L	–
	–	["]	[kW]	[A]	[m]	[mm^2]
TWI 4.02-09-B	3~400 V, 50 Hz	4	0,55	1,6	1,5	4G1,5
TWI 4.02-13-B	3~400 V, 50 Hz	4	0,75	2,1	1,5	4G1,5
TWI 4.02-18-B	3~400 V, 50 Hz	4	1,1	3	1,5	4G1,5
TWI 4.02-23-B	3~400 V, 50 Hz	4	1,1	3	1,5	4G1,5
TWI 4.02-28-B	3~400 V, 50 Hz	4	1,5	4	1,5	4G1,5
TWI 4.02-33-B	3~400 V, 50 Hz	4	1,5	4	1,5	4G1,5
TWI 4.02-40-B	3~400 V, 50 Hz	4	2,2	5,9	1,5	4G1,5
TWI 4.02-48-B	3~400 V, 50 Hz	4	2,2	5,9	1,5	4G1,5

Flanschmaße

Wilo-Sub...	Anschluss			Druckklasse			Abmessungen		
	DN_1	DN_2	DN_3	PN_1	PN_2	PN_3	d_2	k	D
	[mm]			[bar]			[mm]		
TWI 4.02...	Rp 1¼	–	–	10-40	–	–	–	–	–
TWI 4.02...	–	DN 50	DN 50	–	10-40	10	4x18	125	165

[1] Auf Anfrage,[2] –,[3] Bei Stromzuführungsleitung nach I_N, max. ø bei Gewindeanschluss,* Gewicht Druckmantel

Wilo-Sub TWI 4.02..-B

Maßzeichnung

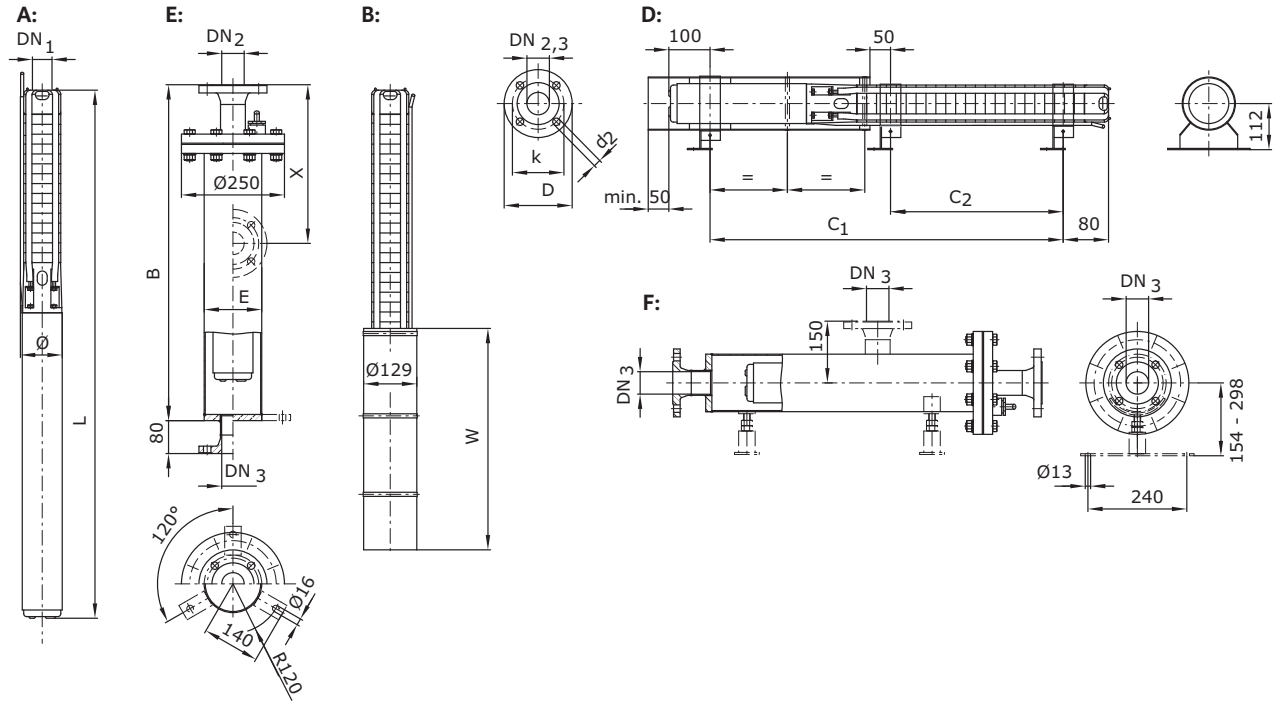

A = vertikal, B = vertikal mit Kühlmantel, C = horizontal, D = horizontal mit Kühlmantel, E = vertikal mit Druckmantel, F = horizontal mit Druck-mantel

Maße, Gewichte

Wilo-Sub...	Abmessungen							Gewicht		Aufstellung
	B	C_1	C_2	E	L	W	ø [3]	Mantel*	Aggregat	–
	[mm]							[kg]		–
TWI 4.02-09-B	920	434	–	139,7	592	500	98	33	11,9	A, B, D, E, F
TWI 4.02-13-B	1220	524	187	139,7	704	500	98	36	14	A, B, D, E, F
TWI 4.02-18-B	1220	657	292	139,7	837	500	98	36	16,3	A, B, D, E, F
TWI 4.02-23-B	1220	762	397	139,7	942	500	98	36	17,4	A, B, D, E, F
TWI 4.02-28-B	1520	896	502	139,7	1076	500	98	38	19,4	A, B, D, E, F
TWI 4.02-33-B	1520	1001	607	139,7	1181	500	98	38	20,2	A, B, D, E, F
TWI 4.02-40-B	1820	1211	789	139,7	1391	750	98	41	23,8	A, B, D, E, F
TWI 4.02-48-B	1820	1379	957	139,7	1559	750	98	41	25,1	A, B, D, E, F

[1] Auf Anfrage, [2] –, [3] Bei Stromzuführungsleitung nach I_N, max. ø bei Gewindeanschluss, * Gewicht Druckmantel

Wilo-Sub TWI 4.02..-B

Bestellinformationen

Wilo-Sub...	Netzanschluss	LB	Art.-Nr.	Art.-Nr. für Kühlmantelrohr	
	–			für vertikale Aufstellung (B)	für horizontale Aufstellung (D)
				–	
TWI 4.02-09-B	3~400 V, 50 Hz	L	6042944	4064430	6037935
TWI 4.02-13-B	3~400 V, 50 Hz	L	6042945	4064430	6038901
TWI 4.02-18-B	3~400 V, 50 Hz	L	6042946	4064430	6038901
TWI 4.02-23-B	3~400 V, 50 Hz	K	6042947	4064430	6038901
TWI 4.02-28-B	3~400 V, 50 Hz	K	6042948	4064430	6038901
TWI 4.02-33-B	3~400 V, 50 Hz	K	6042949	4064430	6038901
TWI 4.02-40-B	3~400 V, 50 Hz	K	6042950	4064431	6037936
TWI 4.02-48-B	3~400 V, 50 Hz	K	6042951	4064431	6037936

LB = Lieferbereitschaft, L = Lagervorrat, C = auftragsgebundene Fertigung ca. 2 Wochen, K = auftragsgebundene Fertigung ca. 4 Wochen, A = Lieferzeit auf Anfrage

Wilo-Sub TWI 4.03..-B

Kennlinien Wilo-Sub TWI 4.03..-B

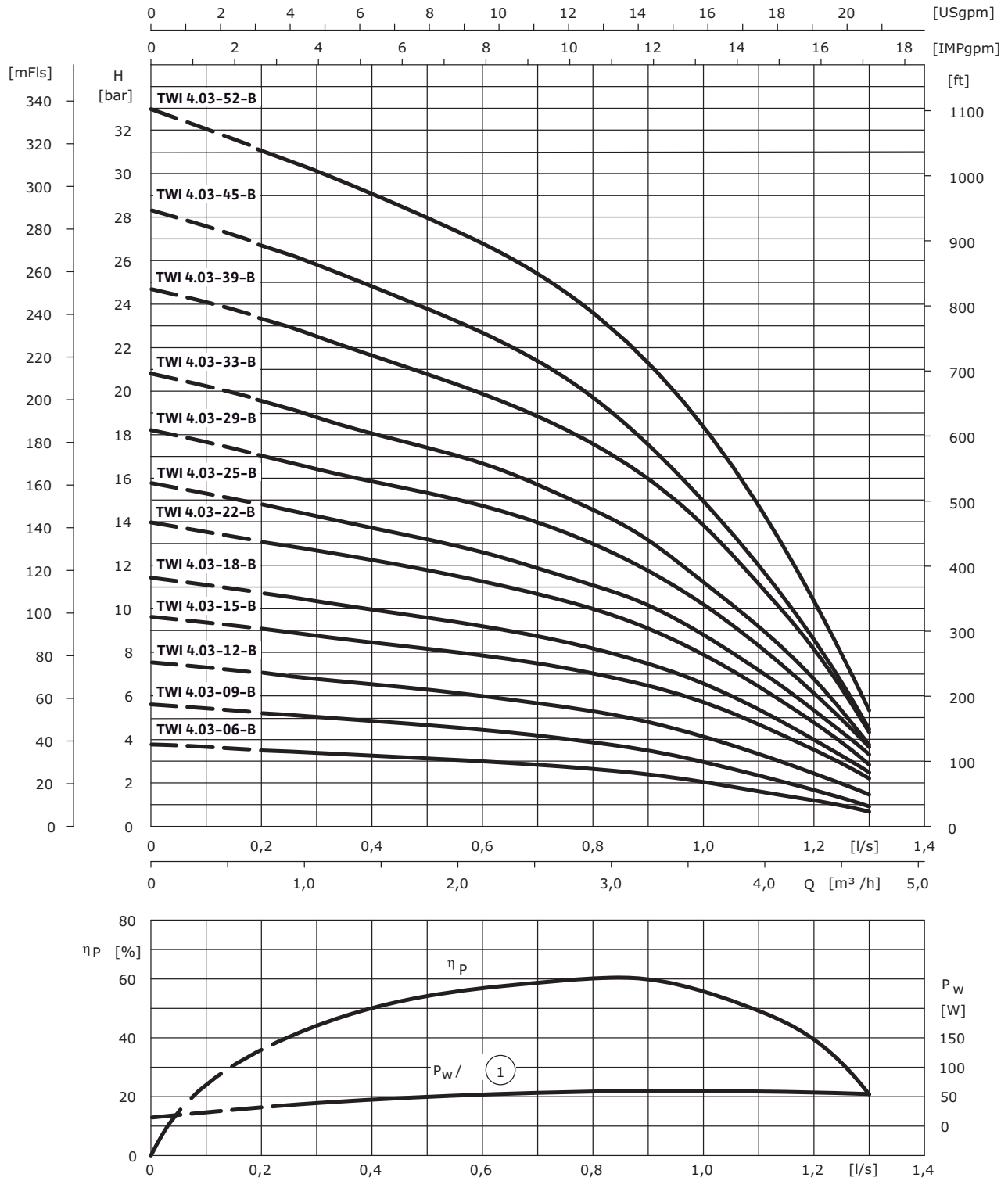

3~400 V, 50 Hz, p = 1 kg/dm^3, v = 1x10^{-6} m^2/s, ISO 9006 Anhang A; Pw/1 enstpricht der Wellenleistung pro Stufe

Wilo-Sub TWI 4.03..-B

Motordaten

Wilo-Sub...	Netzanschluss	Motordurch-messer	Motornennleistung	Nennstrom	Länge Anschluss-kabel	Kabelquerschnitt
	–	Ø	P_2	I_N	L	–
	–	["]	[kW]	[A]	[m]	[mm^2]
TWI 4.03-06-B	3~400 V, 50 Hz	4	0,55	1,6	1,5	4G1,5
TWI 4.03-09-B	3~400 V, 50 Hz	4	0,75	2,1	1,5	4G1,5
TWI 4.03-12-B	3~400 V, 50 Hz	4	1,1	3	1,5	4G1,5
TWI 4.03-15-B	3~400 V, 50 Hz	4	1,1	3	1,5	4G1,5
TWI 4.03-18-B	3~400 V, 50 Hz	4	1,5	4	1,5	4G1,5
TWI 4.03-22-B	3~400 V, 50 Hz	4	1,5	4	1,5	4G1,5
TWI 4.03-25-B	3~400 V, 50 Hz	4	2,2	5,9	1,5	4G1,5
TWI 4.03-29-B	3~400 V, 50 Hz	4	2,2	5,9	1,5	4G1,5
TWI 4.03-33-B	3~400 V, 50 Hz	4	2,2	5,9	1,5	4G1,5
TWI 4.03-39-B	3~400 V, 50 Hz	4	3	7,8	1,5	4G1,5
TWI 4.03-45-B	3~400 V, 50 Hz	4	3	7,8	1,5	4G1,5
TWI 4.03-52-B	3~400 V, 50 Hz	4	3,7	9,1	1,5	4G1,5

Flanschmaße

Wilo-Sub...	Anschluss			Druckklasse			Abmessungen		
	DN_1	DN_2	DN_3	PN_1	PN_2	PN_3	d_2	k	D
	[mm]			[bar]			[mm]		
TWI 4.03...	Rp 1¼	–	–	10-40	–	–	–	–	–
TWI 4.03...	–	DN 50	DN 50	–	10-40	10	4x18	125	165

[1)] Auf Anfrage,[2)] –,[3)] Bei Stromzuführungsleitung nach I_N, max. ø bei Gewindeanschluss,* Gewicht Druckmantel

Wilo-Sub TWI 4.03..-B

Maßzeichnung

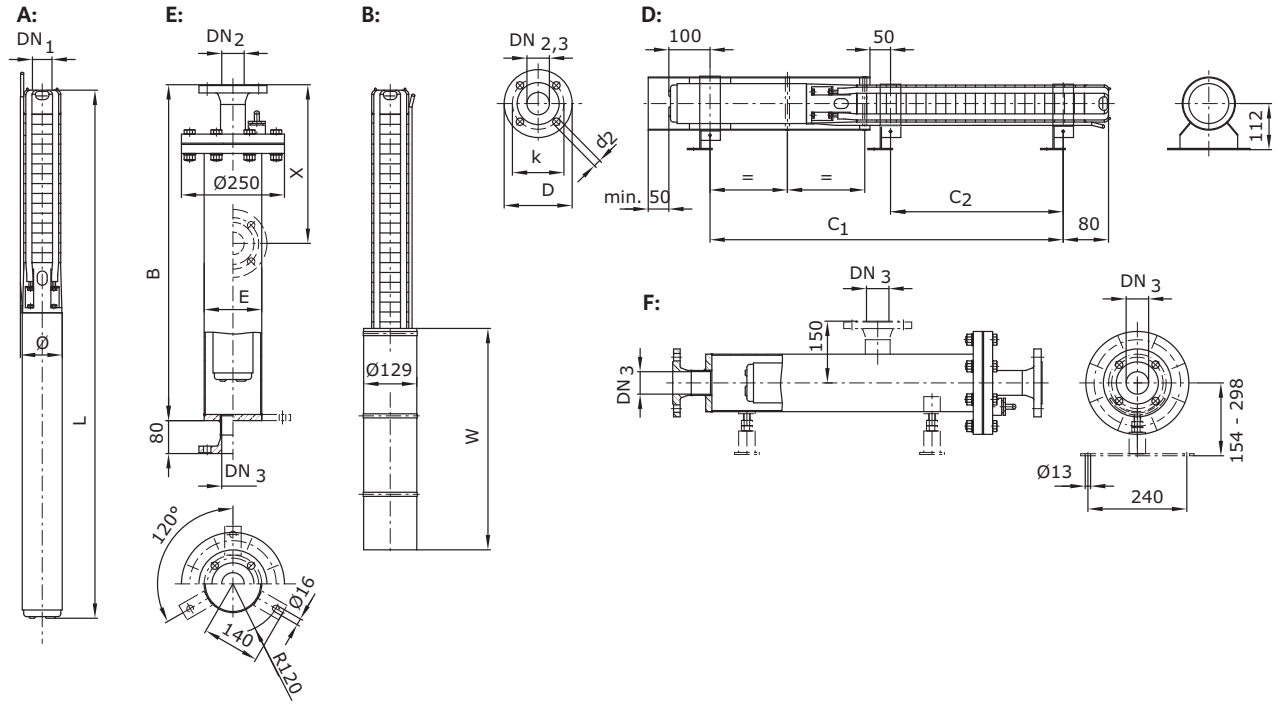

A = vertikal, B = vertikal mit Kühlmantel, C = horizontal, D = horizontal mit Kühlmantel, E = vertikal mit Druckmantel, F = horizontal mit Druck-mantel

Maße, Gewichte

Wilo-Sub...	Abmessungen							Gewicht		Aufstellung
	B	C_1	C_2	E	L	W	ø [3]	Mantel*	Aggregat	–
	[mm]							[kg]		–
TWI 4.03-06-B	920	371	–	139,7	529	500	98	33	11,3	A, B, D, E, F
TWI 4.03-09-B	920	440	–	139,7	620	500	98	33	13,1	A, B, D, E, F
TWI 4.03-12-B	1220	531	–	139,7	711	500	98	36	15,1	A, B, D, E, F
TWI 4.03-15-B	1220	594	229	139,7	774	500	98	36	15,8	A, B, D, E, F
TWI 4.03-18-B	1220	686	292	139,7	866	500	98	36	17,5	A, B, D, E, F
TWI 4.03-22-B	1220	770	376	139,7	950	500	98	36	18,3	A, B, D, E, F
TWI 4.03-25-B	1520	861	439	139,7	1041	750	98	38	20,2	A, B, D, E, F
TWI 4.03-29-B	1520	945	523	139,7	1125	750	98	38	21,1	A, B, D, E, F
TWI 4.03-33-B	1520	1029	607	139,7	1209	750	98	38	21,8	A, B, D, E, F
TWI 4.03-39-B	1820	1327	753	139,7	1507	750	98	41	29,4	A, B, D, E, F
TWI 4.03-45-B	2120	1468	894	139,7	1648	750	98	44	30,4	A, B, D, E, F
TWI 4.03-52-B	2120	1655	1041	139,7	1835	750	98	44	34,9	A, B, D, E, F

[1] Auf Anfrage, [2] –, [3] Bei Stromzuführungsleitung nach I_N, max. ø bei Gewindeanschluss, * Gewicht Druckmantel

Änderungen vorbehalten 09/2008 WILO SE

Wilo-Sub TWI 4.03..-B

Bestellinformationen

Wilo-Sub...	Netzanschluss	LB	Art.-Nr.	Art.-Nr. für Kühlmantelrohr	
	–			für vertikale Aufstellung (B)	für horizontale Aufstellung (D)
				–	
TWI 4.03-06-B	3~400 V, 50 Hz	L	6042952	4064430	6037935
TWI 4.03-09-B	3~400 V, 50 Hz	L	6042953	4064430	6037935
TWI 4.03-12-B	3~400 V, 50 Hz	L	6042954	4064430	6037935
TWI 4.03-15-B	3~400 V, 50 Hz	L	6042955	4064430	6038901
TWI 4.03-18-B	3~400 V, 50 Hz	L	6042956	4064430	6038901
TWI 4.03-22-B	3~400 V, 50 Hz	L	6042957	4064430	6038901
TWI 4.03-25-B	3~400 V, 50 Hz	L	6042958	4064431	6037936
TWI 4.03-29-B	3~400 V, 50 Hz	L	6042959	4064431	6037936
TWI 4.03-33-B	3~400 V, 50 Hz	L	6042960	4064431	6037936
TWI 4.03-39-B	3~400 V, 50 Hz	K	6042961	4064431	6037936
TWI 4.03-45-B	3~400 V, 50 Hz	K	6042962	4064431	6037936
TWI 4.03-52-B	3~400 V, 50 Hz	K	6042963	4064431	6037936

LB = Lieferbereitschaft, L = Lagervorrat, C = auftragsgebundene Fertigung ca. 2 Wochen, K = auftragsgebundene Fertigung ca. 4 Wochen, A = Lieferzeit auf Anfrage

Wilo-Sub TWI 4.05..-B

Kennlinien Wilo-Sub TWI 4.05..-B

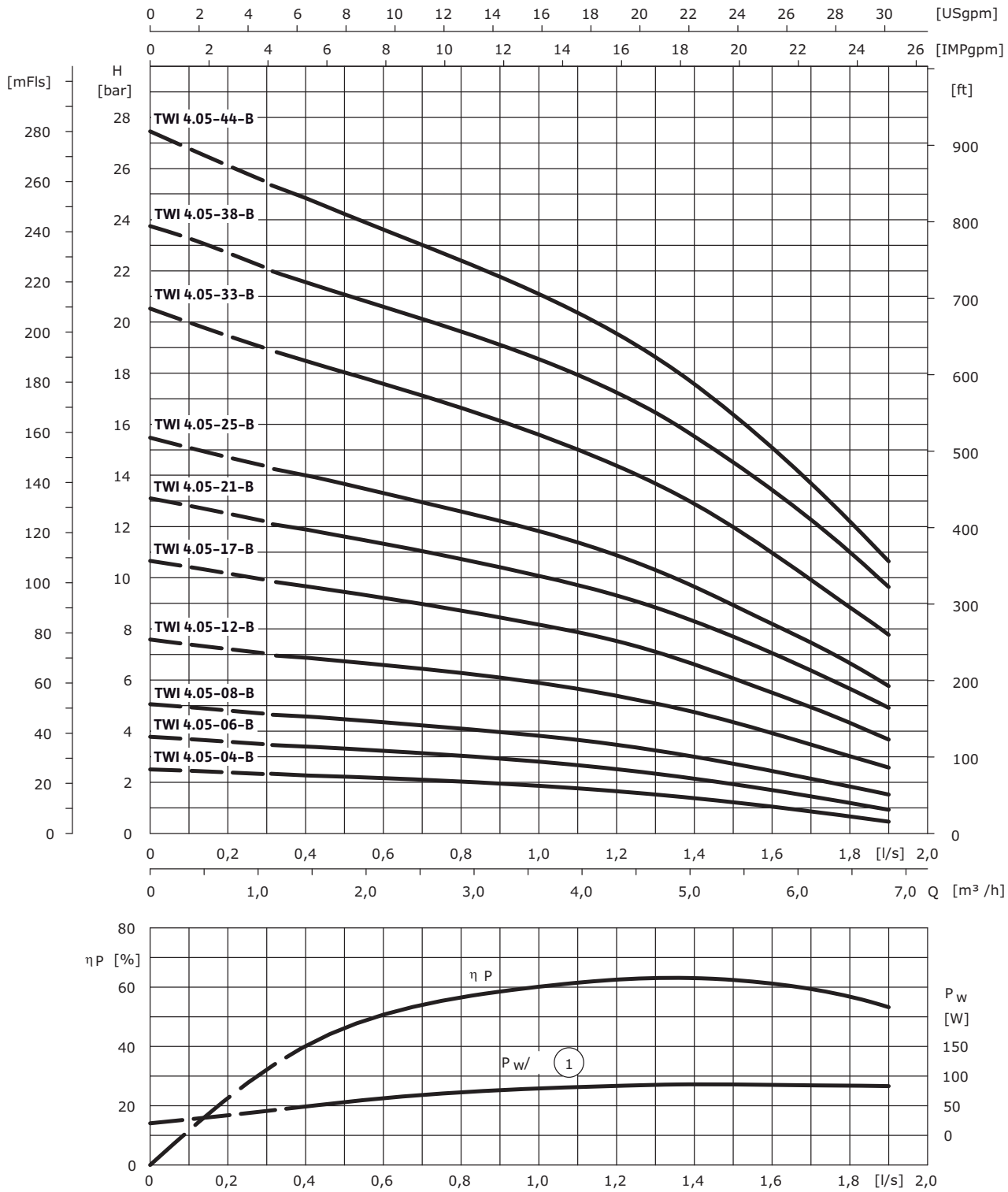

3~400 V, 50 Hz, p = 1 kg/dm^3, v = 1x10^{-6} m^2/s, ISO 9006 Anhang A; Pw/1 enstpricht der Wellenleistung pro Stufe

Änderungen vorbehalten 09/2008 WILO SE

Wilo-Sub TWI 4.05..-B

Motordaten

Wilo-Sub...	Netzanschluss	Motordurch-messer	Motornennleistung	Nennstrom	Länge Anschluss-kabel	Kabelquerschnitt
	–	Ø	P_2	I_N	L	–
	–	["]	[kW]	[A]	[m]	[mm^2]
TWI 4.05-04-B	3~400 V, 50 Hz	4	0,55	1,6	1,5	4G1,5
TWI 4.05-06-B	3~400 V, 50 Hz	4	0,55	1,6	1,5	4G1,5
TWI 4.05-08-B	3~400 V, 50 Hz	4	0,75	2,1	1,5	4G1,5
TWI 4.05-12-B	3~400 V, 50 Hz	4	1,5	4	1,5	4G1,5
TWI 4.05-17-B	3~400 V, 50 Hz	4	2,2	5,9	1,5	4G1,5
TWI 4.05-21-B	3~400 V, 50 Hz	4	2,2	5,9	1,5	4G1,5
TWI 4.05-25-B	3~400 V, 50 Hz	4	2,2	5,9	1,5	4G1,5
TWI 4.05-33-B	3~400 V, 50 Hz	4	3	7,8	1,5	4G1,5
TWI 4.05-38-B	3~400 V, 50 Hz	4	3,7	9,1	1,5	4G1,5
TWI 4.05-44-B	3~400 V, 50 Hz	4	4	10	1,5	4G1,5

Flanschmaße

Wilo-Sub...	Anschluss			Druckklasse			Abmessungen		
	DN_1	DN_2	DN_3	PN_1	PN_2	PN_3	d_2	k	D
	[mm]			[bar]			[mm]		
TWI 4.05...	Rp 1½	–	–	10-40	–	–	–	–	–
TWI 4.05...	–	DN 50	DN 50	–	10-40	10	4x18	125	165

[1] Auf Anfrage,[2] –,[3] Bei Stromzuführungsleitung nach I_N, max. ø bei Gewindeanschluss,* Gewicht Druckmantel

Wilo-Sub TWI 4.05..-B

Maßzeichnung

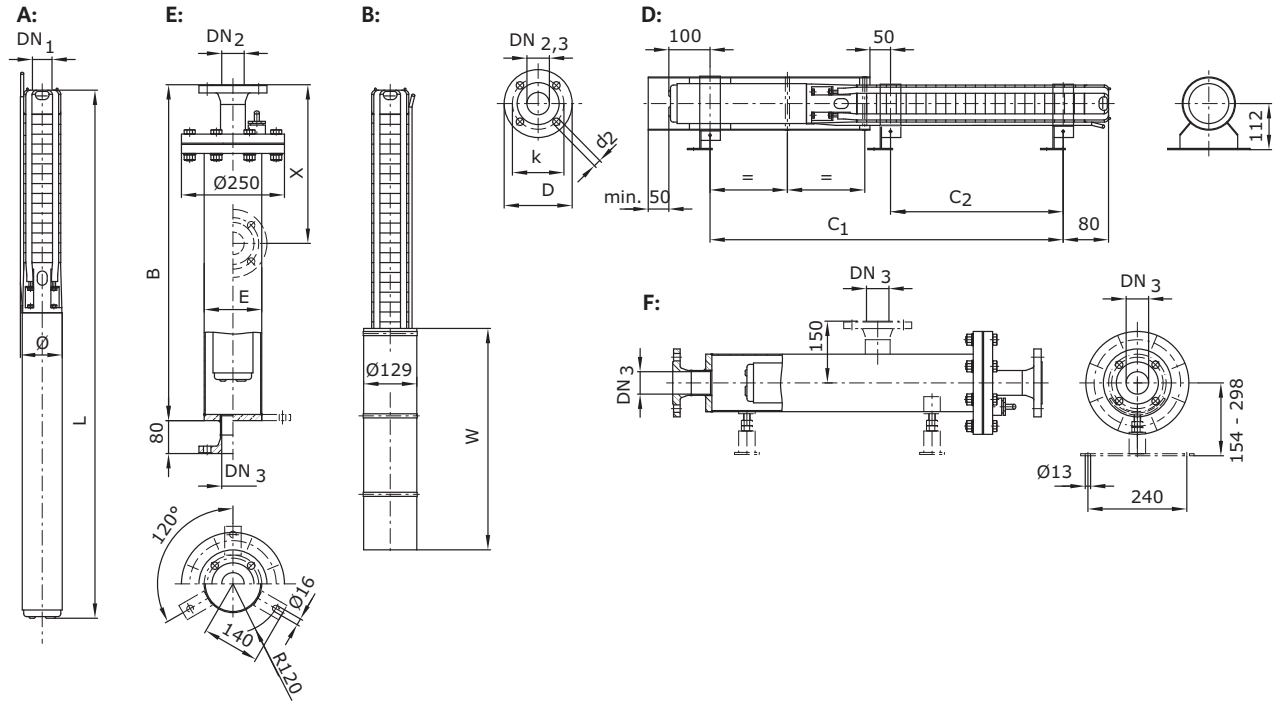

A = vertikal, B = vertikal mit Kühlmantel, C = horizontal, D = horizontal mit Kühlmantel, E = vertikal mit Druckmantel, F = horizontal mit Druck-mantel

Maße, Gewichte

Wilo-Sub...	Abmessungen							Gewicht		Aufstellung
	B	C_1	C_2	E	L	W	ø [3]	Mantel*	Aggregat	–
	[mm]							[kg]		–
TWI 4.05-04-B	920	329	–	139,7	509	500	98	33	11	A, B, D, E, F
TWI 4.05-06-B	920	371	–	139,7	529	500	98	33	11,6	A, B, D, E, F
TWI 4.05-08-B	920	419	–	139,7	599	500	98	33	13	A, B, D, E, F
TWI 4.05-12-B	1220	560	–	139,7	740	500	98	36	16,2	A, B, D, E, F
TWI 4.05-17-B	1220	693	271	139,7	873	750	98	36	18,6	A, B, D, E, F
TWI 4.05-21-B	1220	777	355	139,7	957	750	98	36	19,5	A, B, D, E, F
TWI 4.05-25-B	1520	861	439	139,7	1041	750	98	38	20,2	A, B, D, E, F
TWI 4.05-33-B	1820	1181	607	139,7	1361	750	98	41	27,5	A, B, D, E, F
TWI 4.05-38-B	1820	1367	753	139,7	1506	750	98	41	32,1	A, B, D, E, F
TWI 4.05-44-B	2120	1508	858	139,7	1668	750	98	44	34,8	A, B, D, E, F

[1] Auf Anfrage, [2] –, [3] Bei Stromzuführungsleitung nach I_N, max. ø bei Gewindeanschluss, * Gewicht Druckmantel

Wilo-Sub TWI 4.05..-B

Bestellinformationen

Wilo-Sub...	Netzanschluss	LB	Art.-Nr.	Art.-Nr. für Kühlmantelrohr	
	–			für vertikale Aufstellung (B)	für horizontale Aufstellung (D)
				–	
TWI 4.05-04-B	3~400 V, 50 Hz	L	6042964	4064430	6037935
TWI 4.05-06-B	3~400 V, 50 Hz	L	6043553	4064430	6037935
TWI 4.05-08-B	3~400 V, 50 Hz	L	6042965	4064430	6037935
TWI 4.05-12-B	3~400 V, 50 Hz	L	6043554	4064430	6037935
TWI 4.05-17-B	3~400 V, 50 Hz	L	6042966	4064431	6037936
TWI 4.05-21-B	3~400 V, 50 Hz	L	6042967	4064431	6037936
TWI 4.05-25-B	3~400 V, 50 Hz	L	6042968	4064431	6037936
TWI 4.05-33-B	3~400 V, 50 Hz	L	6042969	4064431	6037936
TWI 4.05-38-B	3~400 V, 50 Hz	K	6042970	4064431	6037936
TWI 4.05-44-B	3~400 V, 50 Hz	K	6042971	4064431	6037936

LB = Lieferbereitschaft, L = Lagervorrat, C = auftragsgebundene Fertigung ca. 2 Wochen, K = auftragsgebundene Fertigung ca. 4 Wochen, A = Lieferzeit auf Anfrage

Wilo-Sub TWI 4.09..-B

Kennlinien Wilo-Sub TWI 4.09..-B

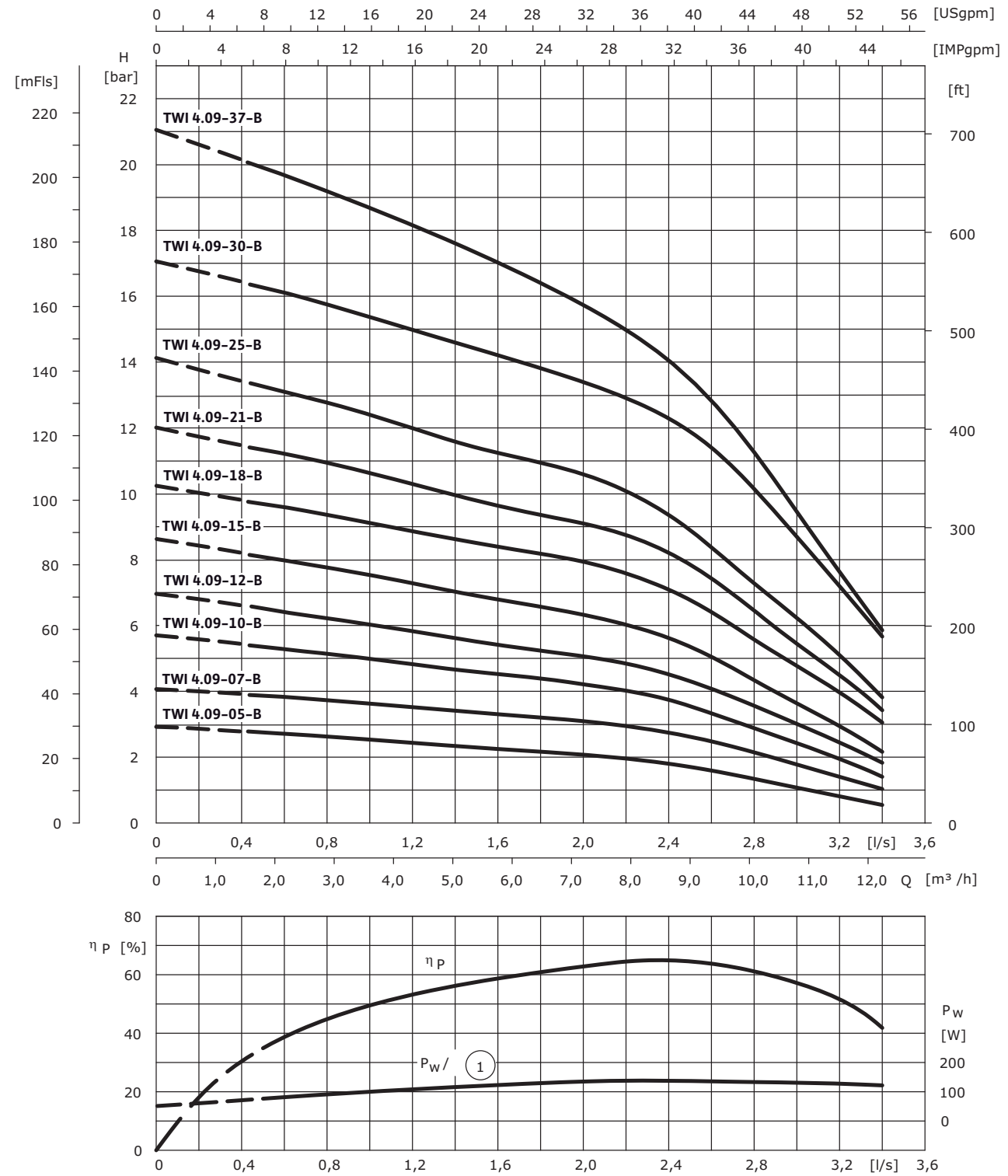

3~400 V, 50 Hz, p = 1 kg/dm^3, v = 1x10^{-6} m^2/s, ISO 9006 Anhang A; Pw/1 enstpricht der Wellenleistung pro Stufe

Änderungen vorbehalten 09/2008 WILO SE

Wilo-Sub TWI 4.09..-B

Motordaten

Wilo-Sub...	Netzanschluss	Motordurch-messer	Motornennleistung	Nennstrom	Länge Anschluss-kabel	Kabelquerschnitt
	–	Ø	P_2	I_N	L	–
	–	["]	[kW]	[A]	[m]	[mm^2]
TWI 4.09-05-B	3~400 V, 50 Hz	4	1,1	3	1,5	4G1,5
TWI 4.09-07-B	3~400 V, 50 Hz	4	1,1	3	1,5	4G1,5
TWI 4.09-10-B	3~400 V, 50 Hz	4	1,5	4	1,5	4G1,5
TWI 4.09-12-B	3~400 V, 50 Hz	4	2,2	5,9	1,5	4G1,5
TWI 4.09-15-B	3~400 V, 50 Hz	4	2,2	5,9	1,5	4G1,5
TWI 4.09-18-B	3~400 V, 50 Hz	4	3	7,8	1,5	4G1,5
TWI 4.09-21-B	3~400 V, 50 Hz	4	3,7	9,1	1,5	4G1,5
TWI 4.09-25-B	3~400 V, 50 Hz	4	3,7	9,1	1,5	4G1,5
TWI 4.09-30-B	3~400 V, 50 Hz	4	5,5	13,7	2,5	4G1,5
TWI 4.09-37-B	3~400 V, 50 Hz	4	5,5	13,7	2,5	4G1,5

Flanschmaße

Wilo-Sub...	Anschluss			Druckklasse			Abmessungen		
	DN_1	DN_2	DN_3	PN_1	PN_2	PN_3	d_2	k	D
	[mm]			[bar]			[mm]		
TWI 4.09...	Rp 2	–	–	10-40	–	–	–	–	–
TWI 4.09...	–	DN 50	DN 50	–	10-40	10	4x18	125	165

[1] Auf Anfrage,[2] –,[3] Bei Stromzuführungsleitung nach I_N, max. ø bei Gewindeanschluss,* Gewicht Druckmantel

Wilo-Sub TWI 4.09..-B

Maßzeichnung

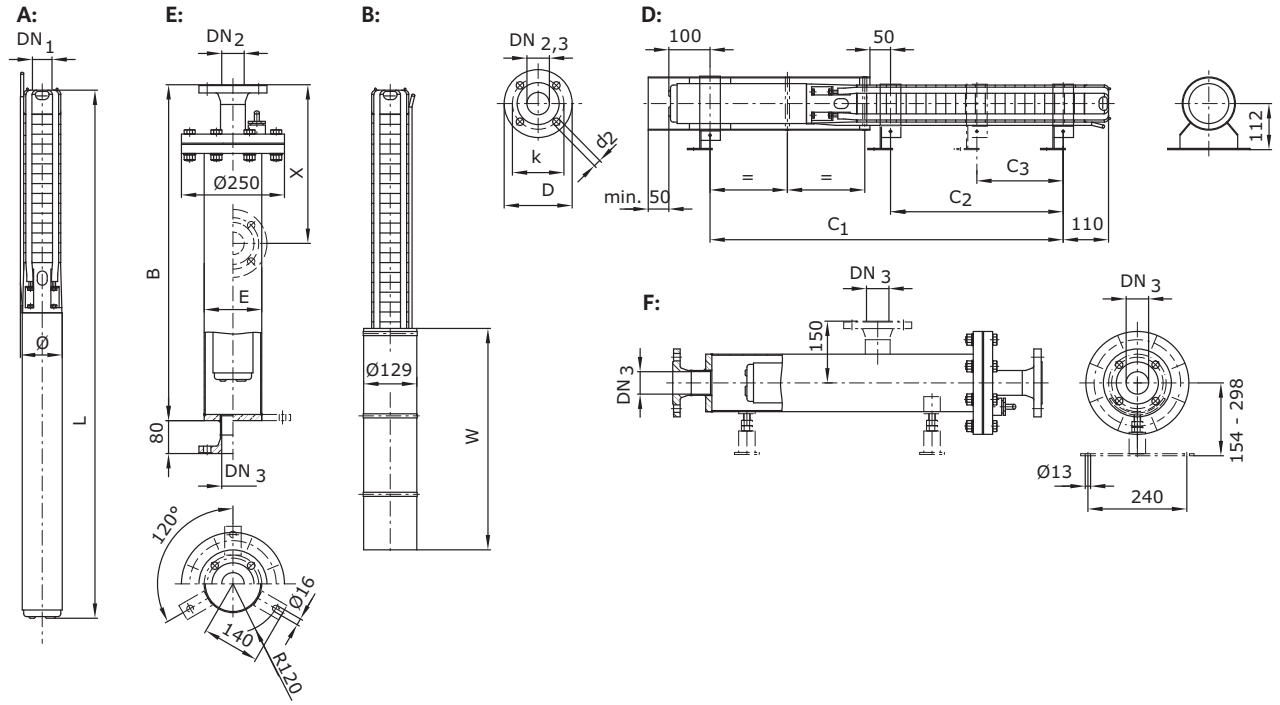

A = vertikal, B = vertikal mit Kühlmantel, C = horizontal, D = horizontal mit Kühlmantel, E = vertikal mit Druckmantel, F = horizontal mit Druck-mantel

Maße, Gewichte

Wilo-Sub...	Abmessungen								Gewicht		Aufstellung
	B	C_1	C_2	C_3	E	L	W	ø [3]	Mantel*	Aggregat	–
	[mm]								[kg]		–
TWI 4.09-05-B	1220	502	–	–	139,7	712	750	98	36	15,7	A, B, D, E, F
TWI 4.09-07-B	1220	586	–	–	139,7	796	750	98	36	16,7	A, B, D, E, F
TWI 4.09-10-B	1220	741	292	–	139,7	951	750	98	36	19,7	A, B, D, E, F
TWI 4.09-12-B	1520	853	376	–	139,7	1063	750	98	38	21,8	A, B, D, E, F
TWI 4.09-15-B	1520	979	502	–	139,7	1189	750	98	38	23,2	A, B, D, E, F
TWI 4.09-18-B	1820	1257	628	–	139,7	1467	750	98	41	30,4	A, B, D, E, F
TWI 4.09-21-B	2120	1423	754	–	139,7	1633	1000	98	44	35,1	A, B, D, E, F
TWI 4.09-25-B	2120	1591	922	–	139,7	1801	1000	98	44	38,2	A, B, D, E, F
TWI 4.09-30-B	2420	1951	1132	566	139,7	2161	1000	98	46	47,1	A, B, D, E, F
TWI 4.09-37-B	2720	2245	1426	713	139,7	2455	1000	98	49	51,4	A, B, D, E, F

[1] Auf Anfrage, [2] –, [3] Bei Stromzuführungsleitung nach I_N, max. ø bei Gewindeanschluss, * Gewicht Druckmantel

Änderungen vorbehalten 09/2008 WILO SE

Wilo-Sub TWI 4.09..-B

Bestellinformationen

Wilo-Sub...	Netzanschluss	LB	Art.-Nr.	Art.-Nr. für Kühlmantelrohr	
	–			für vertikale Aufstellung (B)	für horizontale Aufstellung (D)
				–	
TWI 4.09-05-B	3~400 V, 50 Hz	L	6042972	4064431	6037937
TWI 4.09-07-B	3~400 V, 50 Hz	L	6042973	4064431	6037937
TWI 4.09-10-B	3~400 V, 50 Hz	L	6042974	4064431	6037936
TWI 4.09-12-B	3~400 V, 50 Hz	L	6043555	4064431	6037936
TWI 4.09-15-B	3~400 V, 50 Hz	L	6042975	4064431	6037936
TWI 4.09-18-B	3~400 V, 50 Hz	L	6042976	4064431	6037936
TWI 4.09-21-B	3~400 V, 50 Hz	L	6042977	4064432	6038903
TWI 4.09-25-B	3~400 V, 50 Hz	L	6042978	4064432	6038903
TWI 4.09-30-B	3~400 V, 50 Hz	L	6042979	4064432	6038904
TWI 4.09-37-B	3~400 V, 50 Hz	K	6042980	4064432	6038904

LB = Lieferbereitschaft, L = Lagervorrat, C = auftragsgebundene Fertigung ca. 2 Wochen, K = auftragsgebundene Fertigung ca. 4 Wochen, A = Lieferzeit auf Anfrage

Wilo-Sub TWI 4.14..-B

Kennlinien Wilo-Sub TWI 4.14..-B

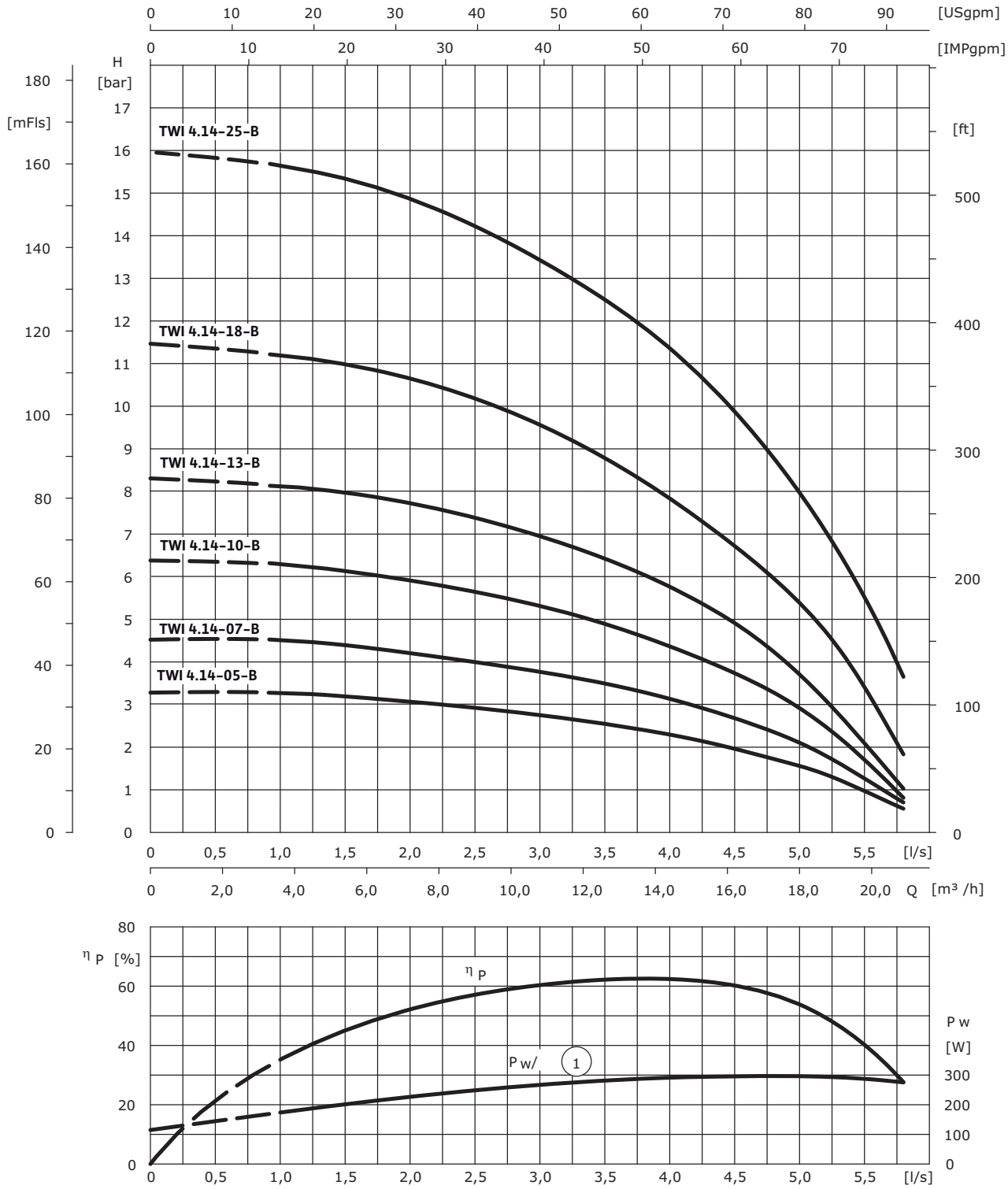

3~400 V, 50 Hz, p = 1 kg/dm^3, v = 1x10^{-6} m^2/s, ISO 9006 Anhang A; Pw/1 enstpricht der Wellenleistung pro Stufe

Änderungen vorbehalten 09/2008 WILO SE

Wilo-Sub TWI 4.14..-B

Motordaten

Wilo-Sub...	Netzanschluss	Motordurch-messer	Motornennleistung	Nennstrom	Länge Anschluss-kabel	Kabelquerschnitt
	–	Ø	P_2	I_N	L	–
	–	["]	[kW]	[A]	[m]	[mm^2]
TWI 4.14-05-B	3~400 V, 50 Hz	4	2,2	5,9	1,5	4G1,5
TWI 4.14-07-B	3~400 V, 50 Hz	4	2,2	5,9	1,5	4G1,5
TWI 4.14-10-B	3~400 V, 50 Hz	4	3	7,8	1,5	4G1,5
TWI 4.14-13-B	3~400 V, 50 Hz	4	4	10	1,5	4G1,5
TWI 4.14-18-B	3~400 V, 50 Hz	4	5,5	13,7	1,5	4G1,5
TWI 4.14-25-B	3~400 V, 50 Hz	4	7,5	18,4	2,5	4G1,5

Flanschmaße

Wilo-Sub...	Anschluss			Druckklasse			Abmessungen		
	DN_1	DN_2	DN_3	PN_1	PN_2	PN_3	d_2	k	D
	[mm]			[bar]			[mm]		
TWI 4.14...	Rp 2	–	–	10-40	–	–	–	–	–
TWI 4.14...	–	DN 50	DN 50	–	10-40	10	4x18	125	165

[1] Auf Anfrage,[2] –,[3] Bei Stromzuführungsleitung nach I_N, max. ø bei Gewindeanschluss,* Gewicht Druckmantel

Wilo-Sub TWI 4.14..-B

Maßzeichnung

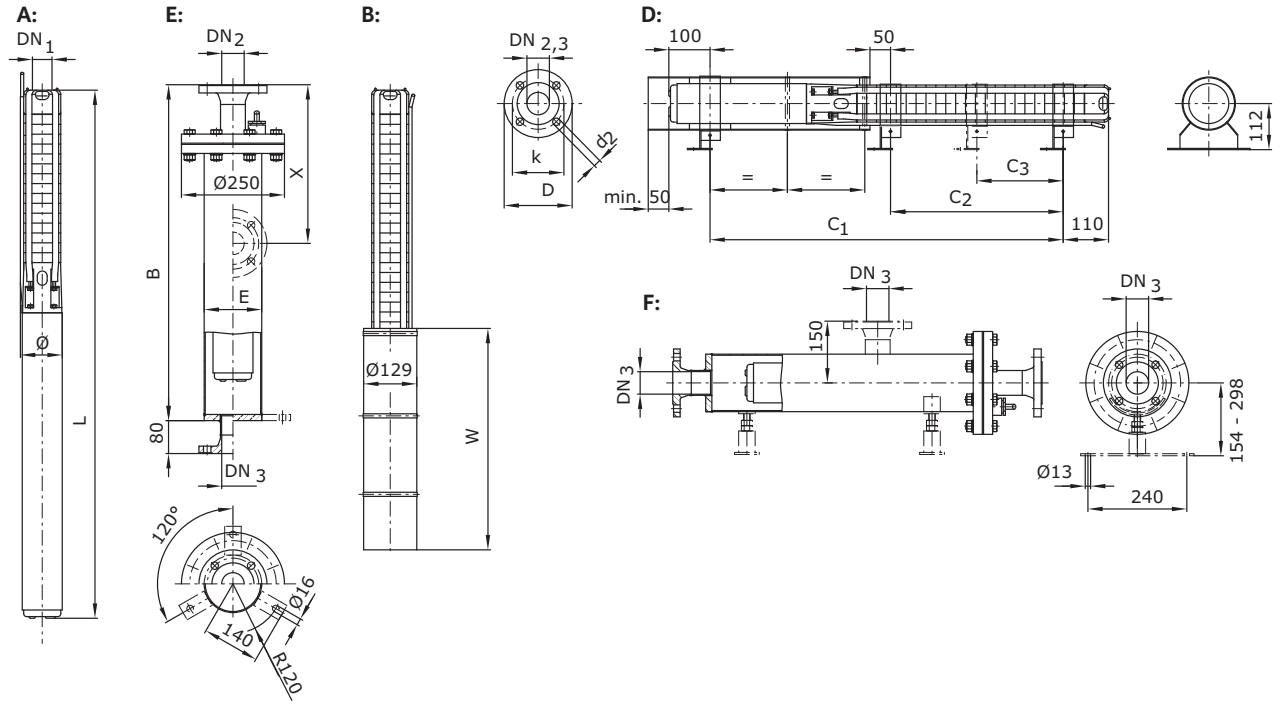

A = vertikal, B = vertikal mit Kühlmantel, C = horizontal, D = horizontal mit Kühlmantel, E = vertikal mit Druckmantel, F = horizontal mit Druck-mantel

Maße, Gewichte

Wilo-Sub...	Abmessungen								Gewicht		Aufstellung
	B	C_1	C_2	C_3	E	L	W	ø [3]	Mantel*	Aggregat	–
	[mm]								[kg]		–
TWI 4.14-05-B	1220	658	–	–	139,7	868	750	98	36	19	A, B, D, E, F
TWI 4.14-07-B	1520	788	291	–	139,7	998	750	98	38	20,3	A, B, D, E, F
TWI 4.14-10-B	1820	1135	486	–	139,7	1345	750	98	41	28,6	A, B, D, E, F
TWI 4.14-13-B	2120	1406	681	–	139,7	1616	1000	98	44	35,2	A, B, D, E, F
TWI 4.14-18-B	2420	1845	1006	–	139,7	2055	1000	98	46	44	A, B, D, E, F
TWI 4.14-25-B	2920	2376	1461	731	139,7	2586	1000	98	51	52,5	A, B, D, E, F

[1] Auf Anfrage, [2] –, [3] Bei Stromzuführungsleitung nach I_N, max. ø bei Gewindeanschluss, * Gewicht Druckmantel

Änderungen vorbehalten 09/2008 WILO SE

Wilo-Sub TWI 4.14..-B

Bestellinformationen

Wilo-Sub...	Netzanschluss	LB	Art.-Nr.	Art.-Nr. für Kühlmantelrohr	
	–			für vertikale Aufstellung (B)	für horizontale Aufstellung (D)
				–	
TWI 4.14-05-B	3~400 V, 50 Hz	L	6042981	4064431	6037937
TWI 4.14-07-B	3~400 V, 50 Hz	L	6042982	4064431	6037936
TWI 4.14-10-B	3~400 V, 50 Hz	L	6042983	4064431	6037936
TWI 4.14-13-B	3~400 V, 50 Hz	L	6042984	4064432	6038903
TWI 4.14-18-B	3~400 V, 50 Hz	L	6042985	4064432	6038903
TWI 4.14-25-B	3~400 V, 50 Hz	L	6042986	4064432	6038904

LB = Lieferbereitschaft, L = Lagervorrat, C = auftragsgebundene Fertigung ca. 2 Wochen, K = auftragsgebundene Fertigung ca. 4 Wochen, A = Lieferzeit auf Anfrage

Baureihenübersicht Wilo-Jet FWJ, MultiCargo FMC

Baureihe: Wilo-Jet FWJ

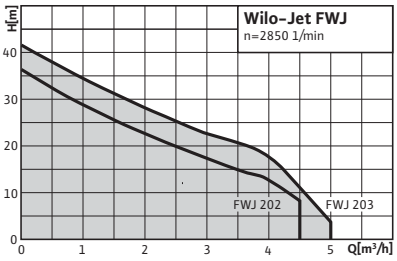

> Selbstansaugende Anlage
> Einsatz:
Wasser- und Regenwasserförderung aus Brunnen und Behältern für:
- Beregnung
- Bewässerung und Berieselung

Baureihe: Wilo-MultiCargo FMC

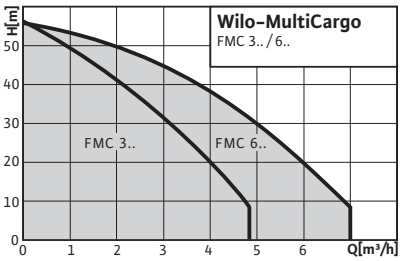

> Selbstansaugende Anlage
> Einsatz:
- Wasserversorgung
- Beregnung
- Bewässerung und Berieselung
- Regenwassernutzung

Baureihenübersicht Wilo-Jet FWJ, MultiCargo FMC

Baureihe: Wilo-Jet FWJ

> Produktvorteile
- Ideal für den Einsatz im Außenbereich (Hobby, Garten)
- Komplett vormontierte Anlage
- Elektronische Pumpensteuerung
- Alle mediumberührten Teile sind korrosionsfrei

> Weitere Informationen: **Seite**
- Ausstattung / Funktion 134
- Technische Daten 136
- Kennlinien, Motordaten, Maße, Gewichte 138

Baureihe: Wilo-MultiCargo FMC

> Produktvorteile
- Geräuscharm durch mehrstufige Bauweise
- Ideal als Anlage zur Wasserversorgung im Gebäude
- Hervorragende Selbstansaugfähigkeit durch neuartigen Ansaugtrakt
- Elektronische Pumpensteuerung
- Alle mediumberührten Teile sind korrosionsfrei

> Weitere Informationen: **Seite**
- Ausstattung / Funktion 134
- Technische Daten 136
- Kennlinien, Motordaten 139
- Maße, Gewichte 140

Baureihenübersicht Wilo-MultiPress FMP, Jet HWJ

Baureihe: Wilo-MultiPress FMP

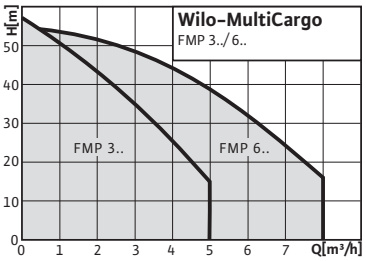

> Normalsaugende Anlage
> Einsatz:
- Wasserversorgung
- Beregnung
- Bewässerung und Berieselung
- Regenwassernutzung

Baureihe: Wilo-Jet HWJ

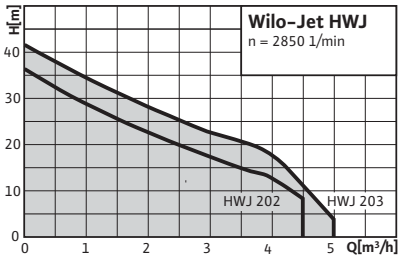

> Selbstansaugende Jetpumpenanlage
> Einsatz:
Stationäre Wasserförderung für Saugbetrieb (z. B. Brunnen) oder im Zulaufbetrieb (z. B. aus Vorbehältern) zur Wasserversorgung

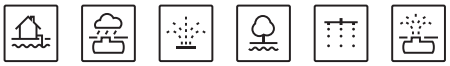

Baureihenübersicht Wilo-MultiPress FMP, Jet HWJ

Baureihe: Wilo-MultiPress FMP

> Produktvorteile
- Geräuscharm durch mehrstufige Bauweise
- Ideal als Anlage zur Wasserversorgung im Gebäude
- Elektronische Pumpensteuerung
- Alle mediumberührten Teile sind korrosionsfrei

> Weitere Informationen: **Seite**

- Ausstattung / Funktion 134
- Technische Daten 136
- Kennlinien 141
- Maße, Gewichte 142

Baureihe: Wilo-Jet HWJ

> Produktvorteile
- Ideal für den Einsatz im Außenbereich (Hobby, Garten)
- Rostfreier Edelstahl verhindert Korrosion, selbst bei längeren Standzeiten
- Verminderung der Einschalthäufigkeit und Vermeidung von Druckschlägen durch Membrandruckbehälter mit 20/50 l Inhalt
- Komplett elektrisch und hydraulisch verschaltet, schnell und sicher zu installieren

> Weitere Informationen: **Seite**

- Ausstattung / Funktion 134
- Technische Daten 136
- Kennlinien, Motordaten, Maße, Gewichte 143

Baureihenübersicht MultiCargo HMC, MultiPress HMP, SilentMaster

Baureihe: Wilo-MultiCargo HMC

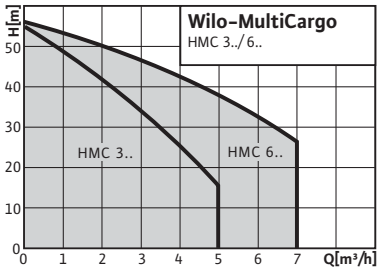

> **Selbstansaugende Anlage**
> **Einsatz:**
- Wasserversorgung
- Beregnung
- Bewässerung und Berieselung
- Wasserförderung aus Brunnen und tiefer liegenden Behältern

Baureihe: Wilo-MultiPress HMP

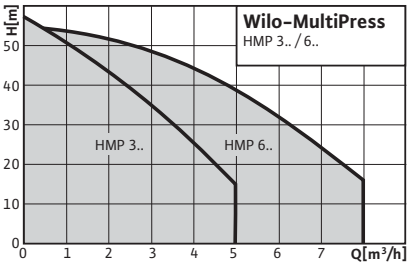

> **Normalsaugende Anlage**
> **Einsatz:**
- Wasserversorgung
- Beregnung
- Bewässerung und Berieselung

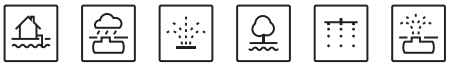

Baureihe: Wilo-SilentMaster

> **Automatische, selbstansaugende Pumpenanlage (Typ 303 normalsaugend)**
> **Einsatz:**
- Eigenwasserversorgung
- Regenwassernutzung
- Beregnung
- Berieselung
- Bewässerung

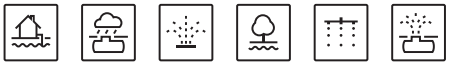

Änderungen vorbehalten 09/2008 WILO SE

Baureihenübersicht MultiCargo HMC, MultiPress HMP, SilentMaster

Baureihe: Wilo-MultiCargo HMC

> Produktvorteile
- Geräuscharm durch mehrstufige Bauweise
- Ideal als Anlage zur Wasserversorgung im Gebäude
- Hervorragende Selbstansaugfähigkeit durch neuartigen Ansaugtrakt
- Alle mediumberührten Teile sind korrosionsfrei
- Verminderung der Einschalthäufigkeit und Vermeidung von Druckschlägen durch 50 l Membrandruckbehälter

> Weitere Informationen: **Seite**

- Ausstattung / Funktion 135
- Technische Daten 137
- Kennlinien, Motordaten 144
- Maße, Gewichte 145

Baureihe: Wilo-MultiPress HMP

> Produktvorteile
- Geräuscharm durch mehrstufige Bauweise
- Ideal als Anlage zur Wasserversorgung im Gebäude
- Alle mediumberührten Teile sind korrosionsfrei
- Verminderung der Einschalthäufigkeit und Vermeidung von Druckschlägen durch groß dimensionierten 50 l Membrandruckbehälter

> Weitere Informationen: **Seite**

- Ausstattung / Funktion 135
- Technische Daten 137
- Kennlinien, Motordaten 146
- Maße, Gewichte 147

Baureihe: Wilo-SilentMaster

> Produktvorteile
- Leiser Betrieb 43 db(A)
- Kompaktes Wasserversorgungssystem
- Trockenlaufschutz
- Neues innovatives Design
- Integriertes Rückschlagventil
- Einfache Installation (steckerfertig)

> Weitere Informationen: **Seite**

- Ausstattung / Funktion 135
- Technische Daten 137
- Kennlinien, Motordaten 148
- Maße, Gewichte 149

Pumpen und Systeme für private Wasserversorgung

Systeme

Ausstattung / Funktion

	Wilo-Jet FWJ	Wilo-MultiCargo FMC	Wilo-MultiPress FMP	Wilo-Jet HWJ
Hydraulik				
Selbstansaugend	•	•	–	•
Normalsaugend	–	–	•	–
Stationäre Wasserversorgungsanlage	•	•	•	•
Einstufiges Kreiselsystem	•	–	–	–
Mehrstufige Kreiselpumpe	–	•	•	–
Unterwassermotor-Pumpe	–	–	–	–
Direkt angeflanschter Motor	•	•	•	•
Motor				
Netzanschluss 1~230 V	•	•	•	•
Anschlusskabel (Version 1~230 V)	•	•	•	•
Kondensator (Version 1~230 V)	•	•	•	•
Thermischer Motorschutzschalter (Version 1~230 V)	•	•	•	•
Ausstattung/Lieferumfang				
Wilo-Fluidcontrol (für den automatischen Betrieb)	•	•	•	–
Druckschalter	–	–	–	•
Druck- und Strömungswächter	–	–	–	–
Manometer	–	–	–	•
Schaltgerät	–	–	–	–
Sicherheitsventil aus Polypropylen	–	–	–	–
Ansaug-Feinfilter	–	–	–	–
Saugschlauch	–	–	–	–
Membrandruckbehälter (20/50 l)	–	–	–	•
Druckschlauch mit Stahlmantel und Verschraubung	–	–	–	•
Einbauanleitung	•	•	•	•

• = vorhanden, – = nicht vorhanden

Änderungen vorbehalten 09/2008 WILO SE

Ausstattung / Funktion

	Wilo-MultiCargo HMC	Wilo-MultiPress HMP	Wilo-SilentMaster
Hydraulik			
Selbstansaugend	•	–	•
Normalsaugend	–	•	nur 303
Stationäre Wasserversorgungsanlage	•	•	–
Mehrstufige Kreiselpumpe	•	•	•
Unterwassermotor-Pumpe	–	–	–
Direkt angeflanschter Motor	•	•	•
Motor			
Netzanschluss 1~230 V	•	•	•
Netzanschluss 3~400 V	•	•	–
Anschlusskabel (Version 1~230 V)	•	•	•
Kondensator (Version 1~230 V)	•	•	•
Thermischer Motorschutzschalter (Version 1~230 V)	•	•	•
Ausstattung/Lieferumfang			
Wilo-Fluidcontrol (für den automatischen Betrieb)	–	–	–
Druckschalter	•	•	–
Druck- und Strömungswächter	–	–	•
Manometer	•	•	–
Schaltgerät	–	–	–
Sicherheitsventil aus Polypropylen	–	–	–
Ansaug-Feinfilter	–	–	–
Saugschlauch	–	–	–
Membrandruckbehälter (20/50 l)	•	•	–
Einbauanleitung	•	•	•

• = vorhanden, – = nicht vorhanden

Pumpen und Systeme für private Wasserversorgung

Systeme

Technische Daten

	Wilo-Jet FWJ	Wilo-MultiCargo FMC	Wilo-MultiPress FMP	Wilo-Jet HWJ
Zulässige Fördermedien				
Reines Wasser ohne Sinkstoffe	•	•	•	•
Regenwasser	•	•	•	–
Leistung				
Förderstrom max. [m³/h]	5	7	7	5
Förderhöhe max. [m]	42	57	57	42
Ansaughöhe max. [m]	8	8	–	8
Zulaufdruck max. [bar]	1	1,5	1,5	1
Einschaltdruck [bar]	1,5	1,5	1,5	1,5
Ausschaltdruck min. [bar]	2,2	2,2	2,2	einstellbar
Mediumtemperatur [°C]	+5 bis +35	+5 bis +35	+5 bis +35	+5 bis +35
Umgebungstemperatur [°C]	40	40	40	40
Betriebsdruck max. [bar]	6	8	10	6
Netzanschluss 1~ [V]	230	230	230	230
Netzanschluss 3~ [V]	400	–	–	400
Netzfrequenz [Hz]	50	50	50	50
Nenndrehzahl [1/min]	2850	2900	2900	2850
Druckschalter Einstellbereich [bar]	–	–	–	1–5
Motor				
Schutzart	IP 44	IP 54	IP 54	IP 44
Isolierstoffklasse	B	F	F	B
Rohranschlüsse				
Druckseitig [Rp]	1	1	1	1
Saugseitig [Rp]	1	1	1	1
Werkstoffe				
Pumpengehäuse	1.4301	1.4301	1.4301	1.4301
Laufrad	1.4301	Noryl	Noryl	1.4301
Welle	1.4005	1.4028 1.4404 (1,1 kW)	1.4028 1.4404 (1,1 kW)	1.4005
Gleitringdichtung	Kohle/Keramik	Kohle/Keramik	Kohle/Keramik	Keramik/Kohle
Stufenkammern	Noryl	Noryl	Noryl	Noryl
Druckwächtergehäuse	Nylon PA6	Nylon PA6	Nylon PA6	–
Diffusor/Injektor	Noryl	–	–	Noryl
Dichtungen	NBR	NBR	NBR	Gummi

• = vorhanden, – = nicht vorhanden

Änderungen vorbehalten 09/2008 WILO SE

Technische Daten

	Wilo-MultiCargo HMC	Wilo-MultiPress HMP	Wilo-SilentMaster		
			303	304	305
Zulässige Fördermedien					
Reines Wasser ohne Sinkstoffe	•	•	•	•	•
Brauch-, Kalt-, Kühlwasser	–	–	•	•	•
Regenwasser	–	–	•	•	•
Leistung					
Förderstrom max. [m³/h]	8	8	5	5	5
Förderhöhe max. [m]	57	57	33	43	54
Ansaughöhe max. [m]	8	–	–	8	8
Zulaufdruck max. [bar]	4	6	6	4	4
Mediumtemperatur [°C]	+5 bis +35	+5 bis +35	+5 bis +35	+5 bis +35	+5 bis +35
Umgebungstemperatur [°C]	40	40	0 bis +40	0 bis +40	0 bis +40
Betriebsdruck max. [bar]	8	10	10	8	8
Netzanschluss 1~ [V]	230	230	230	230	230
Netzanschluss 3~ [V]	230 (VD) 400 (Y)	230 (VD) 400 (Y)	–	–	–
Netzfrequenz [Hz]	50	50	50	50	50
Nenndrehzahl [1/min]	2900	2900	2900	2900	2900
Druckschalter Einstellbereich [bar]	1-5	1-5	–	–	–
Motor					
Schutzart	IP 54	IP 54	IP 54	IP 54	IP 54
Isolierstoffklasse	F	F	F	F	F
Rohranschlüsse					
Druckseitig [Rp]	1	1	G1	G1	G1
Saugseitig [Rp]	1	1	G1	G1	G1
Werkstoffe					
Pumpengehäuse	1.4301	1.4301	1.4301	1.4301	1.4301
Laufrad	Noryl	Noryl	Noryl	Noryl	Noryl
Welle	1.4028 1.4404 (1,1 kW)	1.4028 1.4404 (1,1 kW)	1.4028	1.4028	1.4028
Gleitringdichtung	Kohle/Keramik	Kohle/Keramik	Kohle/Keramik	Kohle/Keramik	Kohle/Keramik
Stufenkammern	Noryl	Noryl	Noryl	Noryl	Noryl
Diffusor/Injektor	–	–	Noryl	Noryl	Noryl
Dichtungen	NBR	NBR	NBR	NBR	NBR

• = vorhanden, – = nicht vorhanden

Kennlinien, Motordaten, Maße, Gewichte Wilo-Jet FWJ

Wilo-Jet FWJ

n = 2850 1/min

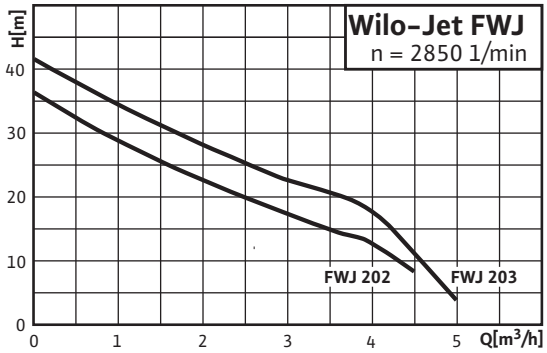

Motordaten (2-polig/50 Hz)				
Wilo-Jet FWJ ...	**Stromart**	**Aufnahmeleistung P_1**	**Nennstrom I_N**	**Kondensator**
		[W]	**[A]**	**[µF]**
FWJ 202 (1~)	1~230 V	870	4,1	20,0
FWJ 203 (1~)	1~230 V	1000	4,58	20,0

Maßzeichnung

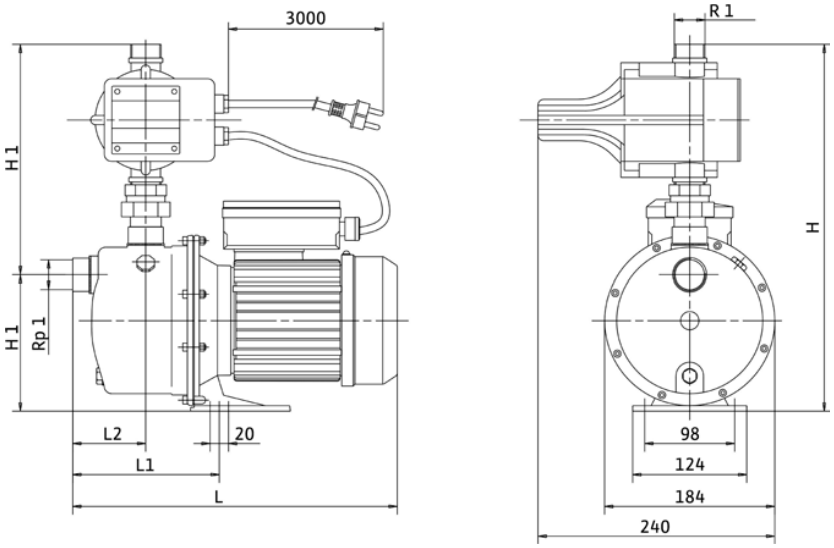

Maße, Gewichte							
Wilo-Jet FWJ ...	**Abmessungen**						**Gewicht**
	L_2	**L_1**	**L**	**H_2**	**H_1**	**H**	
	[mm]						**[kg]**
FWJ 202 (1~)	72	155	354	242	148	390	10
FWJ 203 (1~)	72	155	354	242	148	390	11

Kennlinien, Motordaten Wilo-MultiCargo FMC

Wilo-MultiCargo FMC 304 - 305

n = 2900 1/min

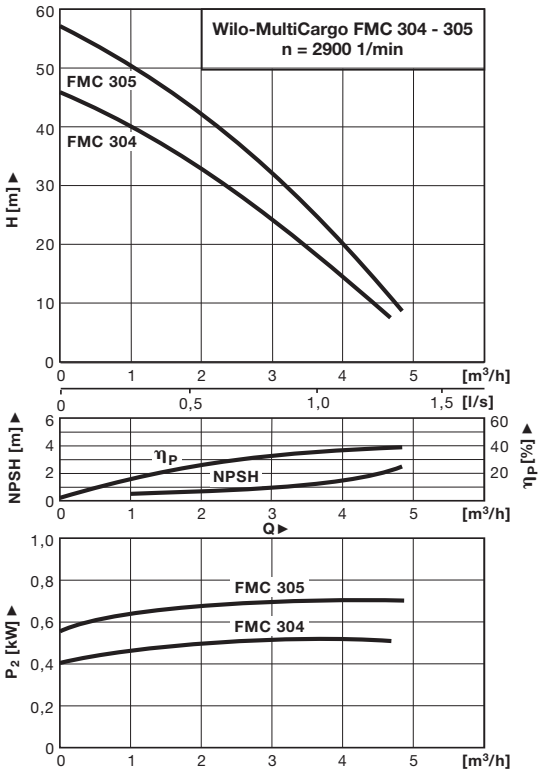

Wilo-MultiCargo FMC 604 - 605

n = 2900 1/min

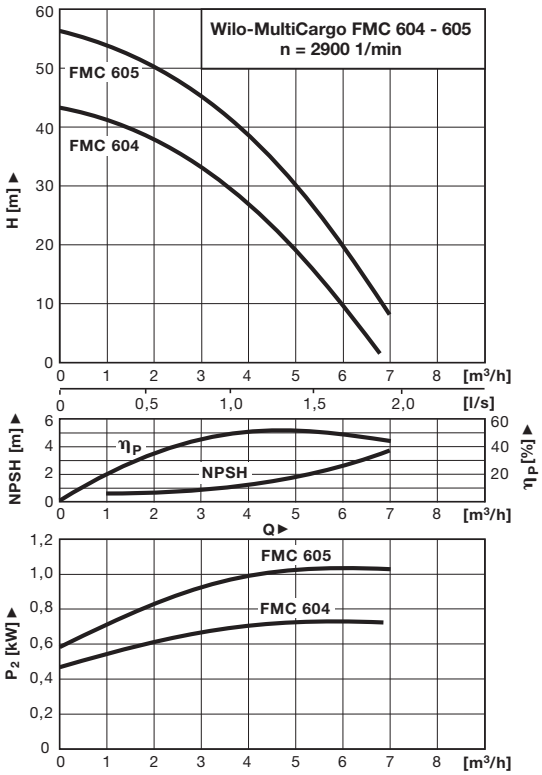

Motordaten (2-polig/50 Hz)

Wilo-MultiCargo ...	Nennleistung P_2	Nennstrom I_N bei
		1~230 V
	[kW]	[A]
FMC 304	0,55	4,0
FMC 305	0,75	5,3
FMC 604	0,75	5,3
FMC 605	1,10	7,2

Maße, Gewichte Wilo- MultiCargo FMC

Maßzeichnung

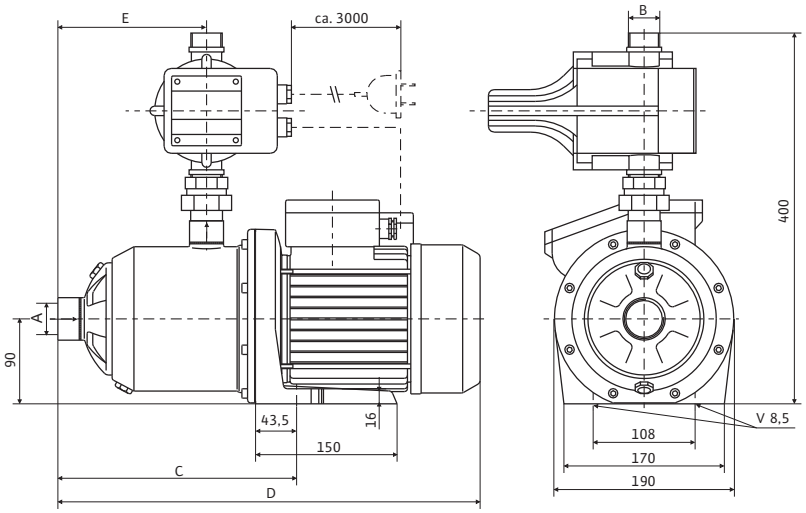

Maße, Gewichte						
Wilo-MultiCargo ...	**Abmessungen**					**Gewicht**
	A	**B**	**C**	**D**	**E**	
	[mm]					**[kg]**
FMC 304	Rp 1	R 1	253	418	157,5	12,0
FMC 305	Rp 1	R 1	277	447	181,5	13,5
FMC 604	Rp 1	R 1	253	423	157,5	13,5
FMC 605	Rp 1	R 1	277	472	181,5	15,8

Änderungen vorbehalten 09/2008 WILO SE

Kennlinien, Motordaten Wilo-MultiPress FMP

Wilo-MultiPress FMP 303 – 305

n = 2900 1/min

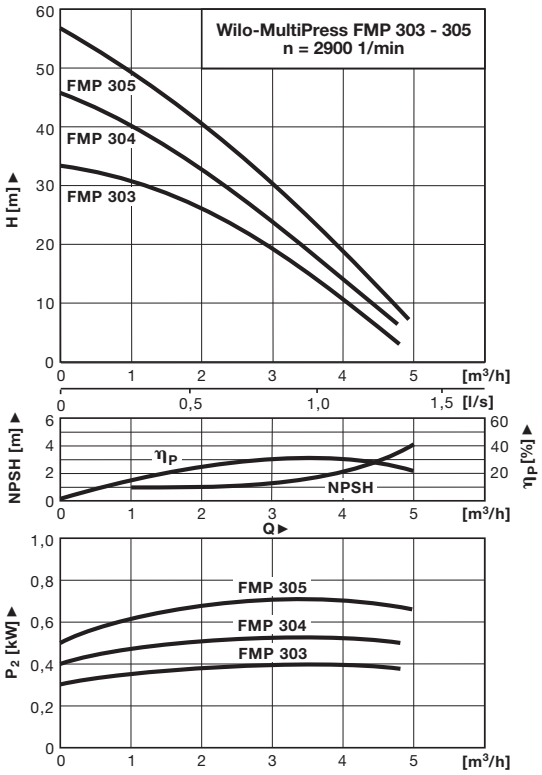

Wilo-MultiPress FMP 603 – 605

n = 2900 1/min

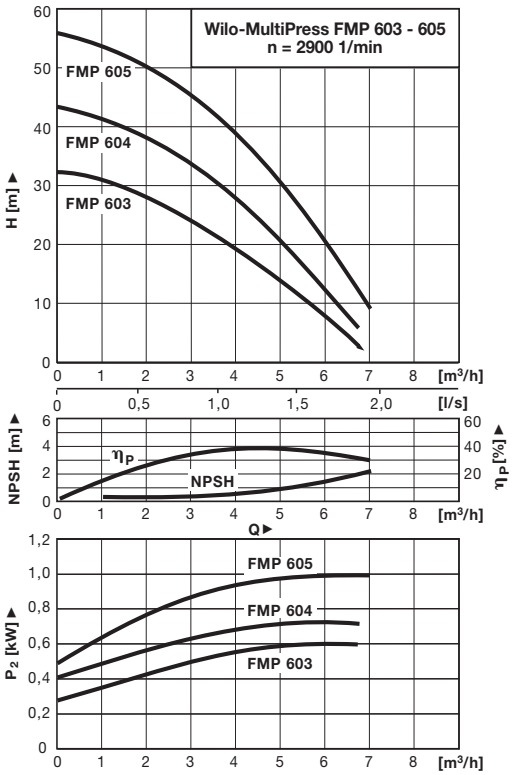

Motordaten (2-polig/50 Hz)

Wilo-MultiPress ...	Nennleistung P_2	Nennstrom I_N bei
		1~230 V
	[kW]	[A]
FMP 303	0,55	4,0
FMP 304	0,55	4,0
FMP 305	0,75	5,3
FMP 603	0,55	4,0
FMP 604	0,75	5,3
FMP 605	1,10	7,2

Maße, Gewichte Wilo-MultiPress FMP

Maßzeichnung

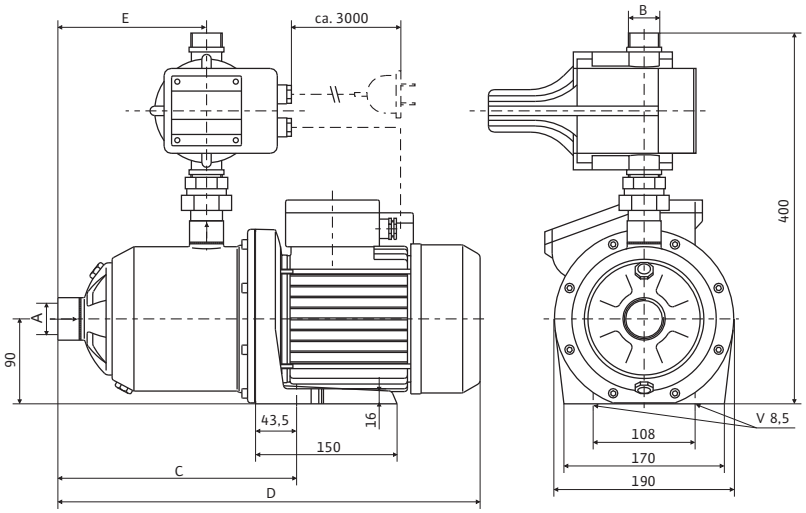

Maße, Gewichte						
Wilo-MultiPress ...	**Abmessungen**					**Gewicht**
	A	**B**	**C**	**D**	**E**	
	[mm]					**[kg]**
FMP 303	Rp 1	R 1	205	375	109,5	10,6
FMP 304	Rp 1	R 1	253	423	157,5	10,9
FMP 305	Rp 1	R 1	253	423	157,5	12,4
FMP 603	Rp 1 $^1/_4$	R 1	205	375	109,5	11,2
FMP 604	Rp 1 $^1/_4$	R 1	253	423	157,5	12,4
FMP 605	Rp 1 $^1/_4$	R 1	253	448	157,5	14,5

Änderungen vorbehalten 09/2008 WILO SE

Kennlinien, Motordaten, Maße, Gewichte Wilo-Jet HWJ

Wilo-Jet HWJ

n = 2850 1/min

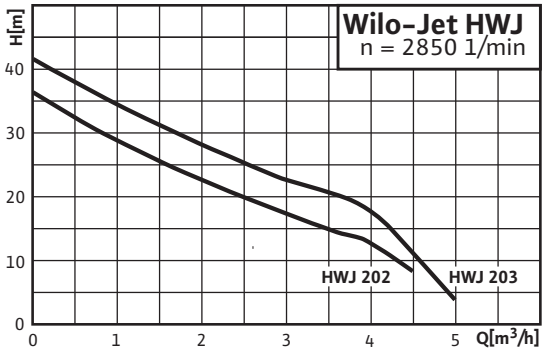

Motordaten (2-polig/50 Hz)

Wilo-Jet HWJ ...	Stromart	Aufnahmeleistung P 1	3~230 V	3~400 V
		[W]	[A]	[µF]
HWJ 202 (1~) 20 L	1~230 V	870	4,1	20
HWJ 203 (1~) 20 L	1~230 V	1000	4,58	20
HWJ 202 (1~) 50 L	1~230 V	870	4,1	20
HWJ 203 (1~) 50 L	1~230 V	1000	4,58	20

Maßzeichnung

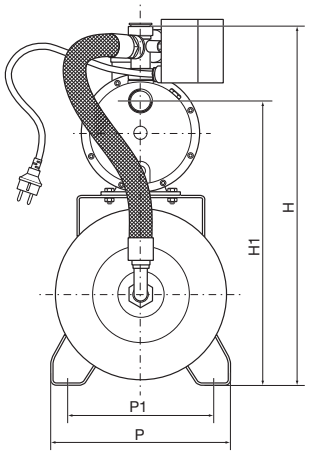

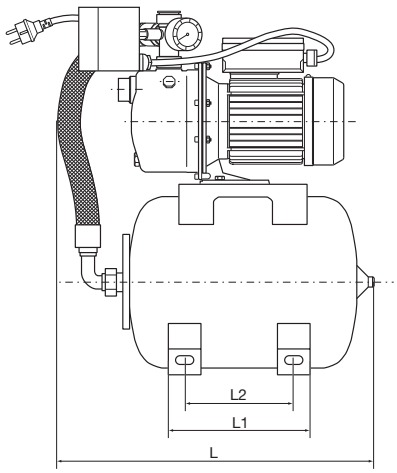

Maße, Gewichte

Wilo-Jet HWJ ...	Abmessungen								Gewicht
	H	H_1	H_2	L	L_1	L_2	P	P_1	
	[mm]								[kg]
HWJ 202 (1~) 20 L	580	570	448	500	220	170	280	230	26,9
HWJ 203 (1~) 20 L	580	570	448	500	220	170	280	230	27,9
HWJ 202 (1~) 50 L	660	650	530	700	350	300	360	280	29,3
HWJ 203 (1~) 50 L	660	650	530	700	350	300	360	280	34,3

Kennlinien, Motordaten Wilo-MultiCargo HMC

Wilo-MultiCargo HMC 304 - 305

n = 2900 1/min

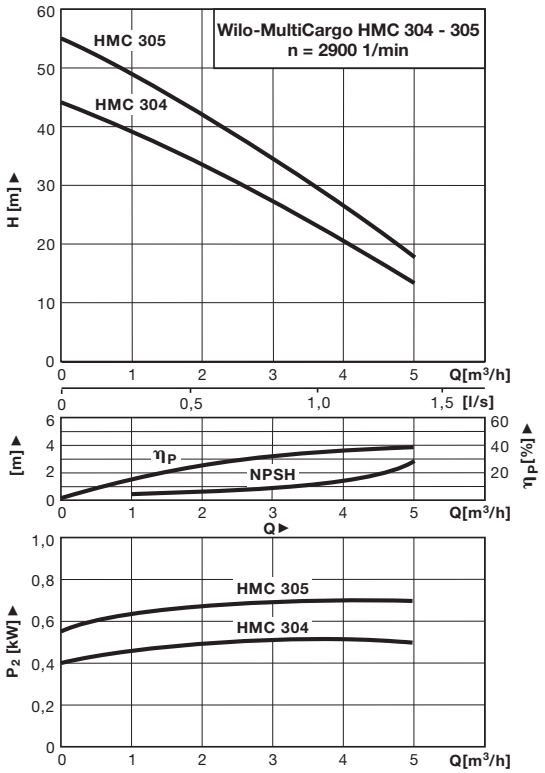

Wilo-MultiCargo HMC 604 - 605

n = 2900 1/min

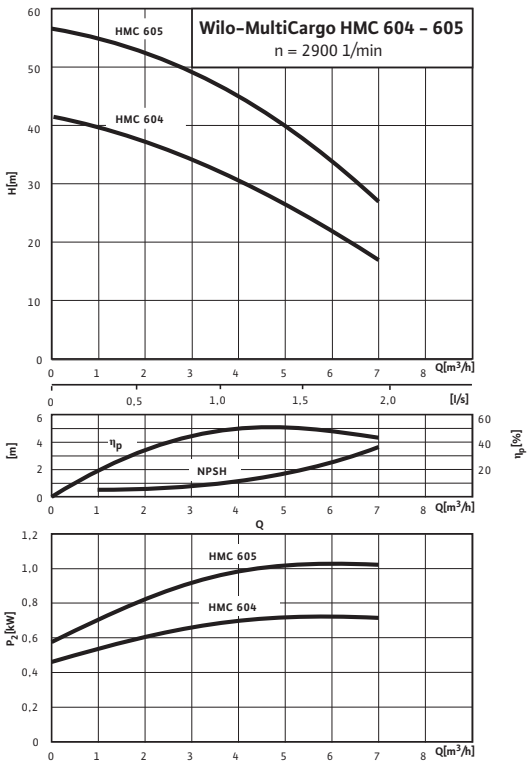

Motordaten (2-polig/50 Hz)				
Wilo-MultiCargo ...	**Nennleistung P_2**	**Nennstrom I_N bei**		
		1~230 V	**3~230 V**	**3~400 V**
	[kW]	**[A]**		
HMC 304	0,55	4,0	3,3	1,9
HMC 305	0,75	5,3	3,6	2,1
HMC 604	0,75	5,3	3,6	2,1
HMC 605	1,10	7,2	5,0	2,9

Änderungen vorbehalten 09/2008 WILO SE

Maße, Gewichte Wilo-MultiCargo HMC

Maßzeichnung

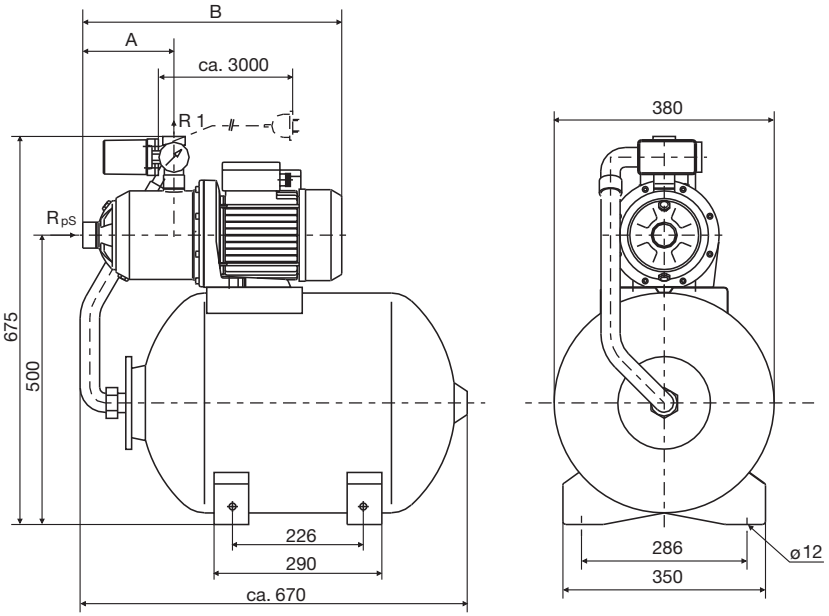

Netzstecker Wechselstrom-Ausführung: Gestrichelte Darstellung

Maße, Gewichte						
Wilo-MultiCargo ...	**Abmessungen**				**Gewicht**	
	A	**B (1~230 V)**	**B (3~400 V)**	**R_{pS}**	**EM**	**DM**
	[mm]				**[kg]**	
HMC 304 (1~/3~)	157,5	418	423	1	28,0	27,1
HMC 305 (1~/3~)	181,5	447	447	1	28,4	27,5
HMC 604 (1~/3~)	157,5	423	423	1	29,5	28,6
HMC 605 (1~/3~)	181,5	472	447	1	32,6	30,1

Kennlinien, Motordaten Wilo-MultiPress HMP

Wilo-MultiPress HMP 303 - 305

n = 2900 1/min

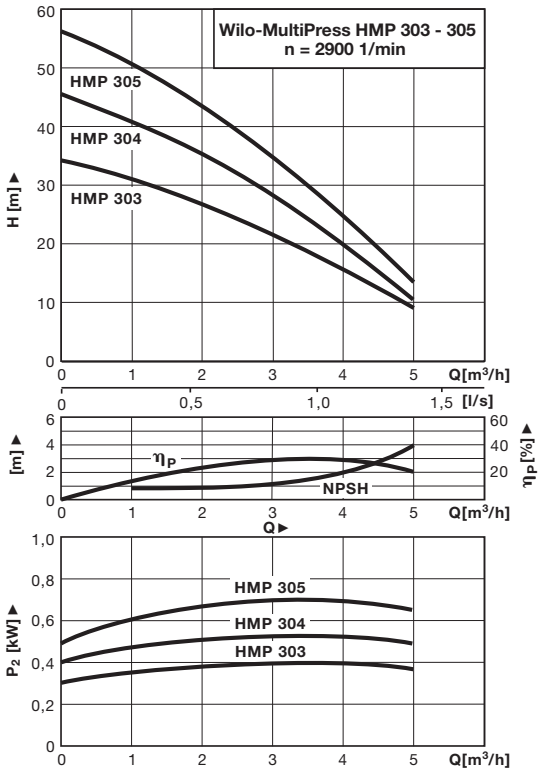

Wilo-MultiPress HMP 603 - 605

n = 2900 1/min

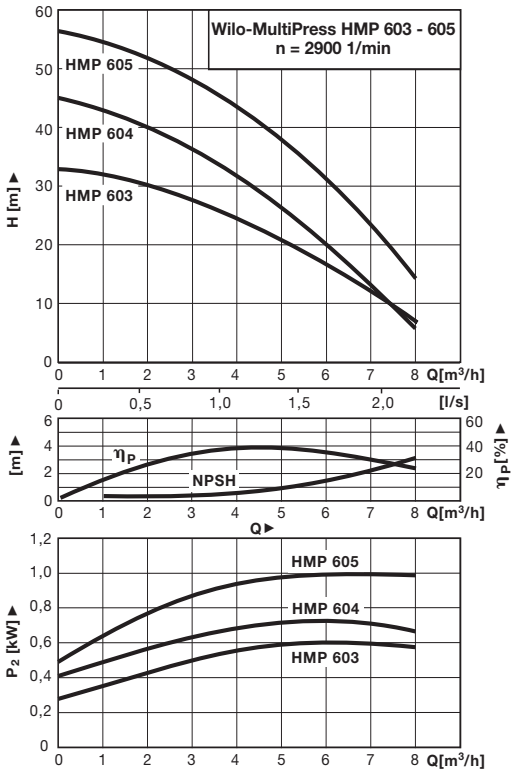

Motordaten (2-polig/50 Hz)

Wilo MultiPress ...	Nennleistung P_2	Nennstrom I_N bei		
		1~230 V	3~230 V	3~400 V
	[kW]	[A]		
HMP 303	0,55	4,0	–	–
HMP 304	0,55	4,0	3,3	1,9
HMP 305	0,75	5,3	3,6	2,1
HMP 603	0,55	4,0	3,3	1,9
HMP 604	0,75	5,3	3,6	2,1
HMP 605	1,10	7,2	4,9	2,8

Änderungen vorbehalten 09/2008 WILO SE

Maße, Gewichte Wilo-MultiPress HMP

Maßzeichnungen

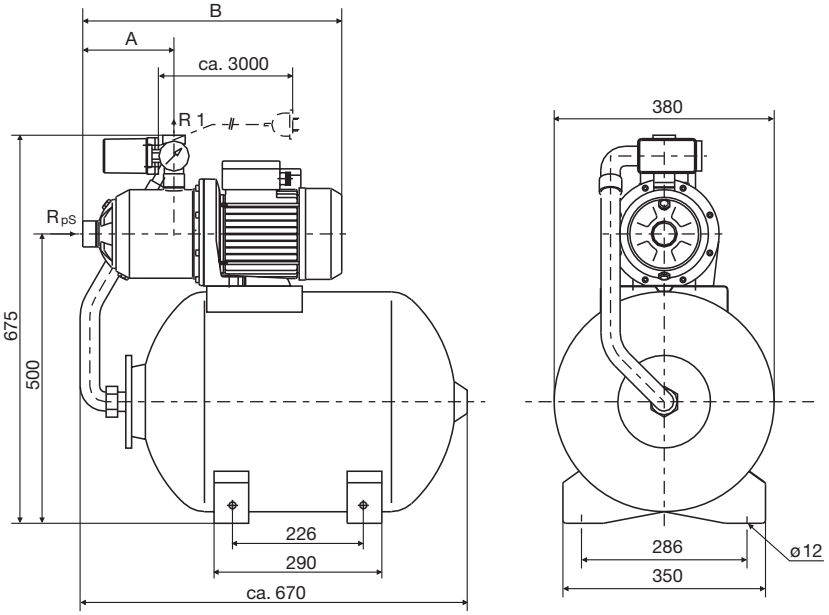

Netzstecker Wechselstrom-Ausführung: Gestrichelte Darstellung

Maße, Gewichte						
Wilo MultiPress ...	**Abmessungen**				**Gewicht**	
	A	**B (1~230 V)**	**B (3~400 V)**	**R_{pS}**	**EM**	**DM**
	[mm]				**[kg]**	
HMP 303 (1~)	109,5	375	–	1	26,6	–
HMP 304 (1~/3~)	157,5	423	423	1	26,9	26,0
HMP 305 (1~/3~)	157,5	423	423	1	28,4	27,5
HMP 603 (1~/3~)	109,5	375	375	1 1/4	27,2	26,5
HMP 604 (1~/3~)	157,5	423	423	1 1/4	28,4	27,5
HMP 605 (1~/3~)	157,5	448	423	1 1/4	31,3	28,8

Kennlinien, Motordaten Wilo-SilentMaster

Wilo-SilentMaster 303 bis 305

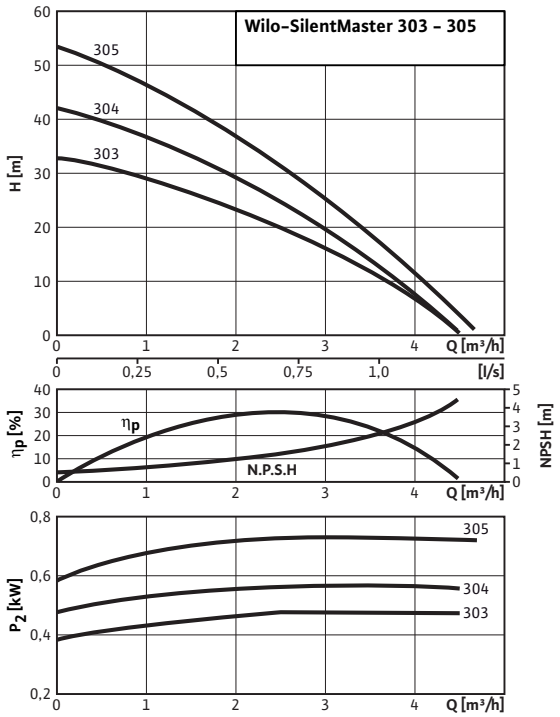

Motordaten (2-polig)		
Wilo-SilentMaster	**Nennleistung P_2**	**Nennstrom I_N 1~230 V, 50 Hz**
	[kW]	**[A]**
SilentMaster 303	0,55	4,0
SilentMaster 304	0,55	4,2
SilentMaster 305	0,75	5,4

Änderungen vorbehalten 09/2008 WILO SE

Maße, Gewichte Wilo-SilentMaster

Maßzeichnung

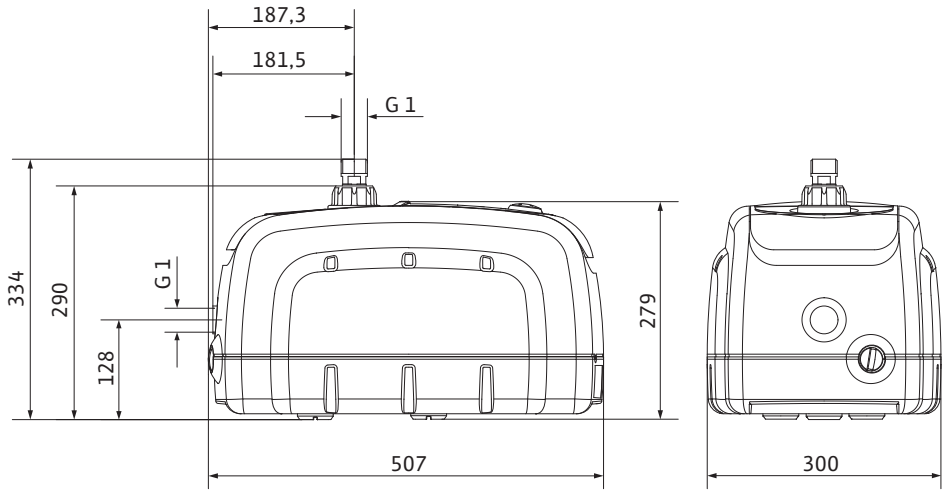

Gewichte	
Wilo-SilentMaster ...	**Gewicht**
	[kg]
SilentMaster 303	11,4
SilentMaster 304	11,2
SilentMaster 305	13,7

Baureihenübersicht Wilo-Sub TWI 5-SE Plug & Pump

Baureihe: Wilo-Sub TWI 5-SE Plug & Pump

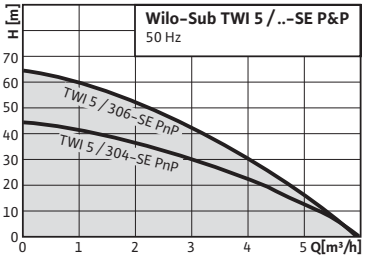

> **Wasserversorgungspaket mit Unterwassermotorpumpe**
> **Einsatz:**
- Förderung aus Brunnen, Zisternen und Behältern
- Bewässerung, Beregnung oder Abpumpen
- Wasserversorgung
- Regenwassernutzung

Baureihenübersicht Wilo-Sub TWI 5-SE Plug & Pump

Baureihe: Wilo-Sub TWI 5-SE Plug & Pump

> Produktvorteile
- Steckerfertig in Ausführung 1~ 230V
- Pumpe (Gehäuse, Stufen, Laufräder) komplett aus Edelstahl 1.4301 (AISI 304)
- Eigengekühlter Motor
- Aufstellung außerhalb des Wassers möglich
- Thermischer Motorschutz bei Ausführung 1~230 V

> Weitere Informationen: **Seite**

- Ausstattung / Funktion 152
- Technische Daten 153
- Kennlinien, Maße 154
- Anlagenbeispiel 155

Ausstattung / Funktion

	Wilo- Sub TWI 5-SE Plug & Pump
Hydraulik	
Selbstansaugend	–
Normalsaugend	•
Stationäre Wasserversorgungsanlage	•
Mehrstufige Kreiselpumpe	–
Unterwassermotor-Pumpe	•
Direkt angeflanschter Motor	–
Motor	
Netzanschluss 1~230 V	•
Netzanschluss 3~400 V	–
Anschlusskabel, 20 m	•
Kondensator (Version 1~)	•
Thermischer Motorschutzschalter (Version 1~)	•
Ausstattung/Lieferumfang	
Wilo-Fluidcontrol (für den automatischen Betrieb)	•
Druckschalter	•
Druck- und Strömungswächter	–
Manometer	•
Schaltgerät	•
Sicherheitsventil aus Polypropylen	•
Ansaug-Feinfilter	•
Saugschlauch	•
Membrandruckbehälter (20/50 l)	–
Einbauanleitung	•

Änderungen vorbehalten 09/2008 WILO SE

Technische Daten

	Wilo- Sub TWI 5-SE Plug & Pump
Zulässige Fördermedien	
Reines Wasser ohne Sinkstoffe	•
Brauch-, Kalt-, Kühlwasser	•
Regenwasser	•
Leistung	
Förderstrom max. [m³/h]	6,0
Förderhöhe max. [m]	65
Ansaughöhe max. [m]	–
Zulaufdruck max. [bar]	–
Mediumtemperatur [°C]	+3 bis +40
Umgebungstemperatur [°C]	–
Betriebsdruck max. [bar]	10
Netzanschluss 1~ [V]	230
Netzanschluss 3~ [V]	400
Netzfrequenz [Hz]	50
Nenndrehzahl [1/min]	2900
Druckschalter Einstellbereich [bar]	–
Motor	
Schutzart	IP 68
Isolierstoffklasse	F
Rohranschlüsse	
Druckseitig [Rp]	Rp 1 1/4
Saugseitig [Rp]	Rp 1 1/4
Werkstoffe	
Pumpengehäuse	1.4301
Laufrad	1.4301
Welle	1.4301
Gleitringdichtungen	SIC/SIC Kohle/Keramik
Stufenkammern	1.4301
Diffusor/Injektor	1.4301
Dichtungen	NBR

• = vorhanden, – = nicht vorhanden

Kennlinien, Maße, Motordaten Wilo-Sub TWI 5-SE Plug & Pump

Wilo-Sub TWI 5/..-SE Plug & Pump

n = 2850 1/min

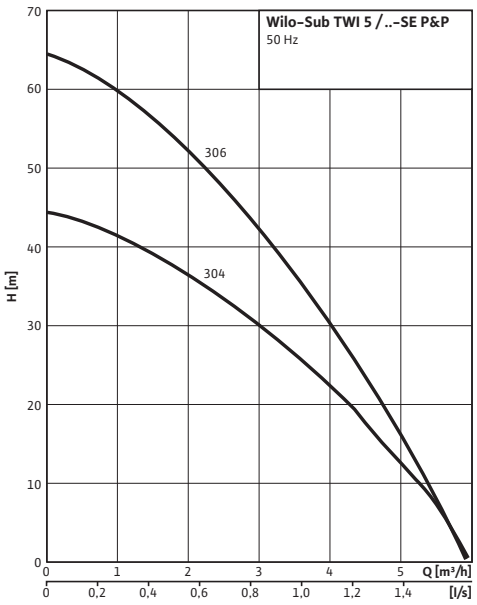

Maßzeichnung

Wilo-Sub TWI 5-SE Plug & Pump

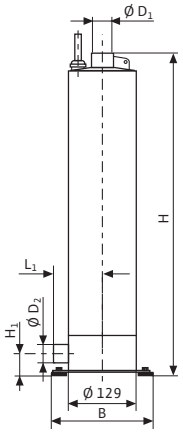

Maße

Wilo-Sub ...	Abmessungen							Leistungs-aufnahme	Nennleis-tung
	H		H_1	L_1	D_1	D_2	B	P_1	P_2
	1~230 V	3~400 V							
	[mm]						[Ø mm]	[kW]	
TWI 5-SE-304 (1~)	539	–	55	93,5	Rp 1 1/4	Rp 1 1/4	174	0,85	0,55
TWI 5-SE-306 (1~)	587	–	55	93,5	Rp 1 1/4	Rp 1 1/4	174	1,20	0,75

Änderungen vorbehalten 09/2008 WILO SE

Anlagenbeispiel Wilo-Sub TWI 5-SE Plug & Pump

Wasserversorgungsanlage (Wechselstromausführung)

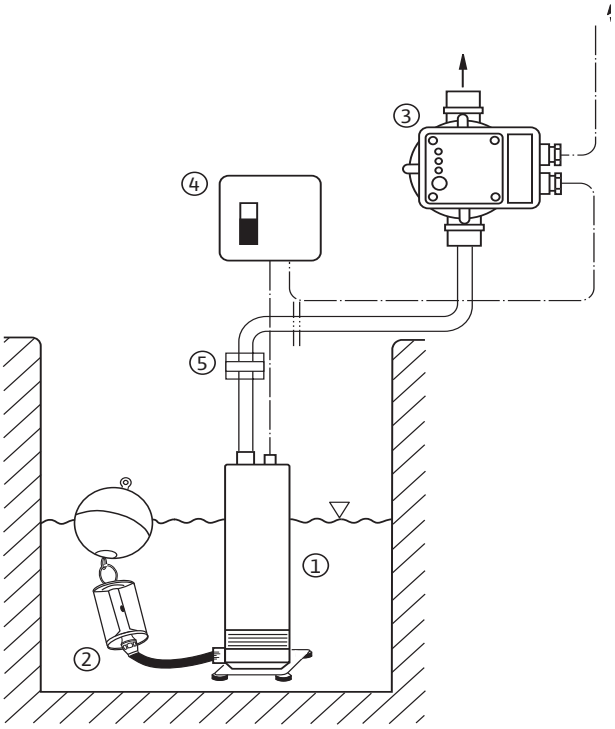

Legende

1 Unterwassermotor-Pumpe Wilo-Sub TWI 5-SE (1~)
2 Schwimmender Ansaugfilter Ø 1" mit Verschraubung R $1^1/_4$
3 Elektronisch gesteuerter Strömungs- und Druckwächter Wilo-Fluidcontrol mit Rückflussverhinderer und Wassermangelschutz Max. Schaltleistung $P_2 \leq 1{,}5$ kW (max. Strom 10 A) sowie Wandhalterung Wilo-Fluidcontrol (Zubehör)
4 Schaltkasten mit Ein-/Aus-Schalter (im Lieferumfang Wilo-Sub TWI 5-SE (1~))
5 Wilo-Schnellkupplung (Zubehör)

Baureihenübersicht Wilo-Sub TWU 3 P&P, TWU 4 P&P

Baureihe: Wilo-Sub TWU 3 Plug & Pump

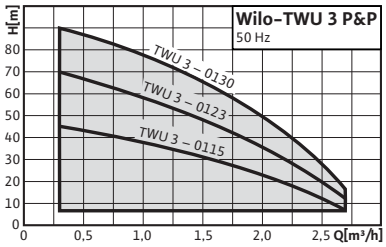

> Einsatz
Wasserversorgungsanlage zur
- Wasserversorgung aus Bohrlöchern, Brunnen und Zisternen
- privaten Wasserversorgung, Beregnung und Bewässerung
- Förderung von Wasser ohne langfasrige und abrasive Bestandteile

Baureihe: Wilo-Sub TWU 4 Plug & Pump

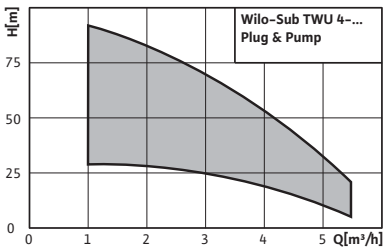

> Einsatz
Wasserversorgungsanlage zur Eigenwasserversorgung im privaten Bereich
- Waschmaschinen
- Gartenberegnung
- umpumpen und befüllen
- Zapfstellen für Brauchwasser

Baureihenübersicht Wilo-Sub TWU 3 P&P, TWU 4 P&P

Baureihe: Wilo-Sub TWU 3 Plug & Pump

> Besonderheiten/Produktvorteile
- elektrische Anlagenkomponenten bereits vorverdrahtet
- einfache Installation und Bedienung
- integrierter Rückflussverhinderer

> Weitere Informationen	Seite
• Baureihenbeschreibung	160

Baureihe: Wilo-Sub TWU 4 Plug & Pump

> Besonderheiten/Produktvorteile
- einfache Montage, Installation und Bedienung
- betriebssicherer Motor durch hohes Anlaufmoment und Freirüttelfunktion
- Blitz- und Überlastschutz im Motor integriert
- integrierter Rückflussverhinderer

> Weitere Informationen	Seite
• Baureihenbeschreibung	165

Technische Daten

Wilo-Sub...	Netzanschluss	Fördermenge max.	Förderhöhe max.	Max. Sandgehalt	Medientemperatur	Min. Strömungsgeschwindigkeit am Motor	Isolierstoffklasse	Schutzart	Max. Tauchtiefe	Max. Schalthäufigkeit
	–	Q	H	ρ	–	v	–			
	–	[m³/h]	[m]	[g/m³]	–	[m/s]	–		[m]	[1/h]
TWU 3-0115-Plug&Pump/FC	1~230 V, 50 Hz	2,6	125	40	3 °C ... 40 °C	0,1	F	IP 58	60	20
TWU 3-0115-Plug&Pump/DS	1~230 V, 50 Hz	2,6	125	40	3 °C ... 40 °C	0,1	F	IP 58	60	20
TWU 3-0123-Plug&Pump/FC	1~230 V, 50 Hz	2,6	125	40	3 °C ... 40 °C	0,1	F	IP 58	60	20
TWU 3-0123-Plug&Pump/DS	1~230 V, 50 Hz	2,6	125	40	3 °C ... 40 °C	0,1	F	IP 58	60	20
TWU 3-0130-Plug&Pump/FC	1~230 V, 50 Hz	2,6	125	40	3 °C ... 40 °C	0,1	F	IP 58	60	20
TWU 3-0130-Plug&Pump/DS	1~230 V, 50 Hz	2,6	125	40	3 °C ... 40 °C	0,1	F	IP 58	60	20
TWU 4-0405-B-Plug&Pump/FC	1~230 V, 50 Hz	5	30	50	3 °C ... 30 °C	0,1	B	IP 68	200	20
TWU 4-0405-B-Plug&Pump/DS	1~230 V, 50 Hz	5	30	50	3 °C ... 30 °C	0,1	B	IP 68	200	20
TWU 4-0410-B-Plug&Pump/FC	1~230 V, 50 Hz	5	62	50	3 °C ... 30 °C	0,1	B	IP 68	200	20
TWU 4-0410-B-Plug&Pump/DS	1~230 V, 50 Hz	5	62	50	3 °C ... 30 °C	0,1	B	IP 68	200	20
TWU 4-0415-B-Plug&Pump/DS	1~230 V, 50 Hz	5	93	50	3 °C ... 30 °C	0,1	B	IP 68	200	20

Spannungstoleranz +/- 10 % (Angabe laut DIN EN 60034)

Änderungen vorbehalten 09/2008 WILO SE

Material

Wilo-Sub...	Laufrad	Laufrad (Sonderausführung)	Pumpengehäuse	Pumpengehäuse (Sonderausführung)	Pumpenwelle	Pumpenwelle (Sonderausführung)	Motorgehäuse	Motorgehäuse (Sonderausführung)	Motorwelle	Motorwelle (Sonderausführung)
	–									
	–									
TWU 3-0115-Plug&Pump/FC	PC	–	1.4301	–	1.4104	–	1.4301	–	1.4305	–
TWU 3-0115-Plug&Pump/DS	PC	–	1.4301	–	1.4104	–	1.4301	–	1.4305	–
TWU 3-0123-Plug&Pump/FC	PC	–	1.4301	–	1.4104	–	1.4301	–	1.4305	–
TWU 3-0123-Plug&Pump/DS	PC	–	1.4301	–	1.4104	–	1.4301	–	1.4305	–
TWU 3-0130-Plug&Pump/FC	PC	–	1.4301	–	1.4104	–	1.4301	–	1.4305	–
TWU 3-0130-Plug&Pump/DS	PC	–	1.4301	–	1.4104	–	1.4301	–	1.4305	–
TWU 4-0405-B-Plug&Pump/FC	PC	–	1.4301	–	1.4104	–	1.4301	–	1.4305	–
TWU 4-0405-B-Plug&Pump/DS	PC	–	1.4301	–	1.4104	–	1.4301	–	1.4305	–
TWU 4-0410-B-Plug&Pump/FC	PC	–	1.4301	–	1.4104	–	1.4301	–	1.4305	–
TWU 4-0410-B-Plug&Pump/DS	PC	–	1.4301	–	1.4104	–	1.4301	–	1.4305	–
TWU 4-0415-B-Plug&Pump/DS	PC	–	1.4301	–	1.4104	–	1.4301	–	1.4305	–

Baureihenbeschreibung Wilo-Sub TWU 3 Plug & Pump

Wilo Plug & Pump-Paket Sub-I

Wilo Plug & Pump-Paket Sub-II

Bauart
Wasserversorgungsanlage mit Unterwassermotor-Pumpe, Steuerung und komplettem Zubehör.

Typenschlüssel

z. B. **Wilo-Sub TWU 3-0115-P&P/FC**

TWU	Unterwassermotor-Pumpe
3	Durchmesser der Hydraulik in inch ["]
01	Nennvolumenstrom [m^3/h]
15	Stufenzahl der Hydraulik
P&P	Plug & Pump Pumpensystem
FC	Ausführung FC = Paket Sub-I mit Fluidcontrol DS = Paket Sub-II mit Druckschaltung

Einsatz
Wasserversorgungsanlage zur
- Wasserversorgung aus Bohrlöchern, Brunnen und Zisternen
- privaten Wasserversorgung, Beregnung und Bewässerung
- Förderung von Wasser ohne langfasrige und abrasive Bestandteile

Besonderheiten/Produktvorteile
- elektrische Anlagenkomponenten bereits vorverdrahtet
- einfache Installation und Bedienung
- integrierter Rückflussverhinderer

Technische Daten
- Netzanschluss: 1~230 V, 50 Hz
- Betriebsart eingetaucht: S1
- Medientemperatur: 3-40 °C
- Mindestströmung am Motor: 0,08 m/s
- max. Sandgehalt: 40 g/m^3
- max. Startvorgänge: 20/h
- max. Tauchtiefe: 60 m
- Schutzart: IP 58
- Druckanschluss: Rp 1

Ausstattung/Funktion
- mehrstufige Unterwassermotor-Pumpe mit radialen Laufrädern
- integrierter Rückflussverhinderer
- NEMA-Kupplung
- Wechselstrommotor
- intergrierter thermischer Motorschutz

Werkstoffe
- Hydraulikgehäuse: Edelstahl 1.4301
- Laufräder: Polycarbonat
- Welle Hydraulik: Edelstahl 1.4104
- Motorgehäuse: Edelstahl 1.4301
- Welle Motor: Edelstahl 1.4305

Beschreibung/Konstruktion
Unterwassermotor-Pumpe für den vertikalen oder horizontalen Einbau.

Hydraulik
Mehrstufige Unterwassermotor-Pumpe mit radialen Laufrädern in Gliederbauweise. Rückflussverhinderer integriert. Alle medienberührten Teile sind aus korrosionsfreien Materialien.

Motor
Korrosionsfreier Wechselstrommotor für Direktanlauf, wiederwickelbar, ölgefüllt, selbstschmierende Lager.

Kühlung
Die Kühlung des Motors erfolgt durch das Fördermedium. Der Motor muss immer eingetaucht betrieben werden. Die Grenzwerte zur max. Medientemperatur und Mindestfließgeschwindigkeit müssen eingehalten werden. Die vertikale Aufstellung kann wahlweise mit oder ohne Kühlmantel erfolgen. Die horizontale Aufstellung muss in Verbindung mit einem Kühlmantel erfolgen.

Änderungen vorbehalten 09/2008 WILO SE

Baureihenbeschreibung Wilo-Sub TWU 3 Plug & Pump

Optionen
- Motorausführungen für 3~230 V, 50 Hz; 1~230 V, 60 Hz; 3~380 V, 60 Hz

Lieferumfang
Wilo-Plug & Pump-Paket Sub-I zur Gartenbewässerung von privaten Grünanlagen im häuslichen Bereich:
- Hydraulik + Motor einzeln
- 30 m Anschlusskabel nach VDE/KTW mit 4x1,5 mm^2 Querschnitt
- Schaltkasten mit Kondensator, thermischen Motorschutz und Ein-/Ausschalter
- Wilo-Fluidcontrol (FC); automatischer Strömungs- und Druckwächter mit integriertem Trockenlaufschutz
- 30 m Sicherungsseil mit Seilklemmen
- Einbau- und Betriebsanleitung

Wilo-Plug & Pump-Paket Sub-II zur Eigenwasserversorgung von Ein- und Mehrfamilienhäusern:
- Hydraulik + Motor einzeln
- 30 m Anschlusskabel nach VDE/KTW mit 4x1,5 mm^2 Querschnitt
- Schaltkasten mit Kondensator, thermischen Motorschutz und Ein-/Ausschalter
- Wilo-Druckschaltung 0 – 18 bar inkl. 18 l Membranausdehnungsgefäß, Manometer, Absperrorgan und Druckschalter
- 30 m Sicherungsseil mit Seilklemmen
- Einbau- und Betriebsanleitung

Zubehör
- Kühlmantelrohre
- Kabel-Bausätze für Trink- und Prozesswasser
- Schaltgeräte
- Anschluss- und Installationsmaterial

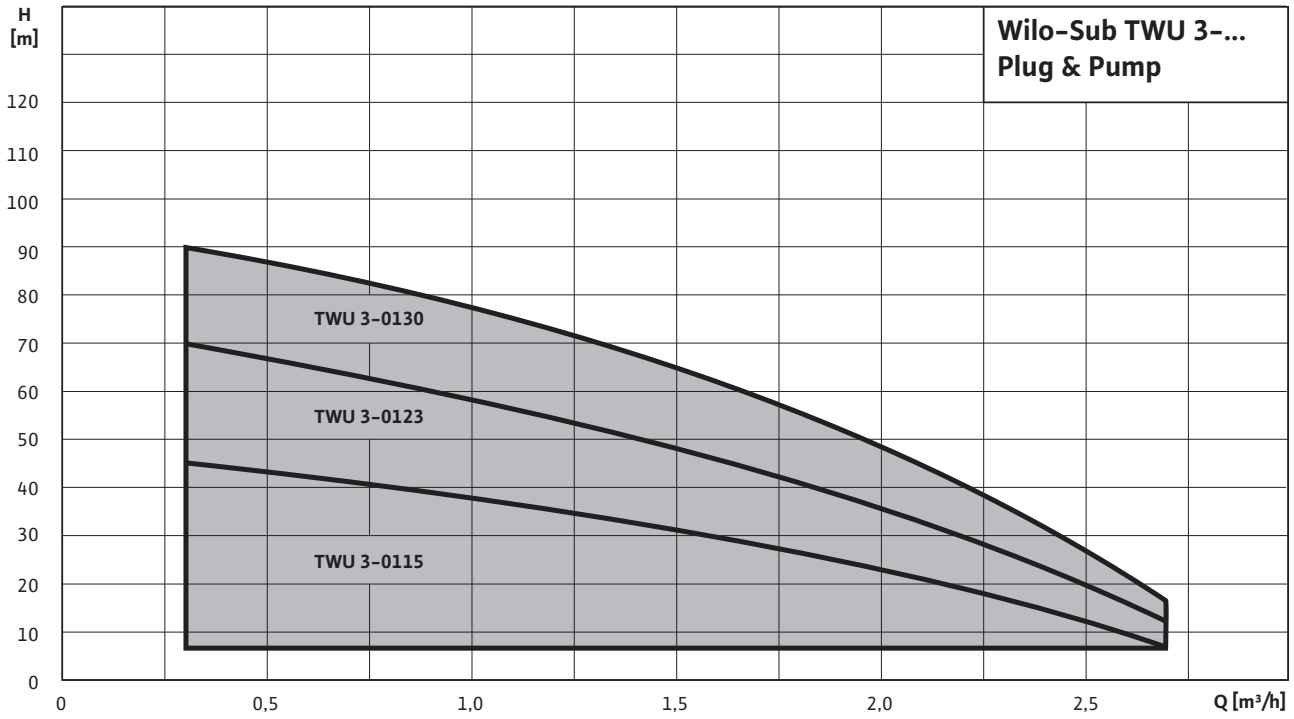

Wilo-Sub TWU 3-01.. Plug & Pump

Kennlinien Wilo-Sub TWU 3-01.. Plug & Pump

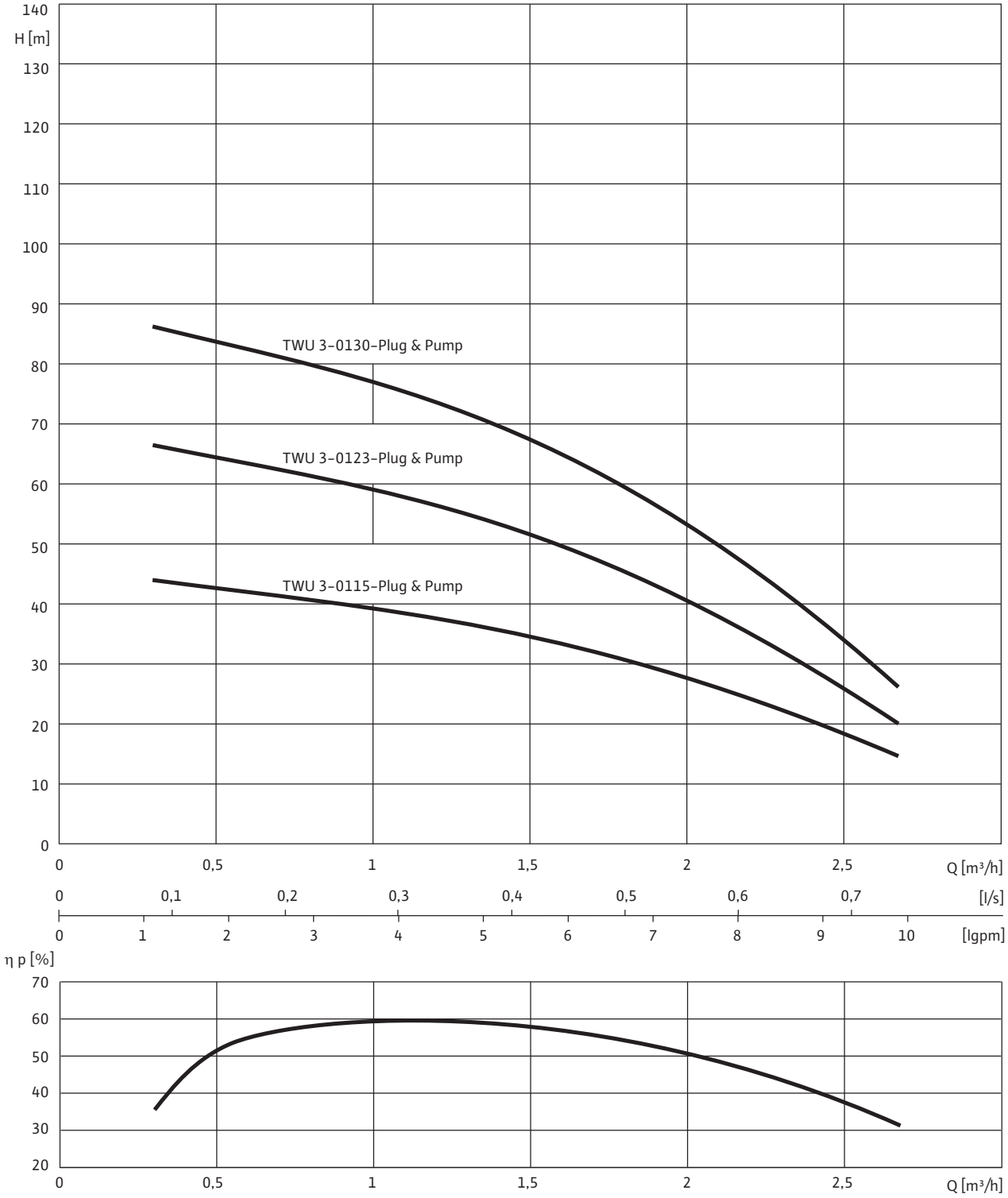

1~230 V bzw. 3~400 V, 50 Hz, p = 1 kg/dm^3, v = 1x10^{-6} m^2/s, ISO 9906 Anhang A

Änderungen vorbehalten 09/2008 WILO SE

Wilo-Sub TWU 3-01.. Plug & Pump

Motordaten

Wilo-Sub...	Netzanschluss	Motordurch-messer	Motornennleistung	Nennstrom	Länge Anschluss-kabel	Kabelquerschnitt
	–	Ø	P_2	I_N	L	–
	–	["]	[kW]	[A]	[m]	[mm^2]
TWU 3-0115-Plug&Pump/FC	1~230 V, 50 Hz	3	0,37	3,75	30	4x1,5
TWU 3-0115-Plug&Pump/DS	1~230 V, 50 Hz	3	0,37	3,75	30	4x1,5
TWU 3-0123-Plug&Pump/FC	1~230 V, 50 Hz	3	0,55	4,5	30	4x1,5
TWU 3-0123-Plug&Pump/DS	1~230 V, 50 Hz	3	0,55	4,5	30	4x1,5
TWU 3-0130-Plug&Pump/FC	1~230 V, 50 Hz	3	0,75	5,85	30	4x1,5
TWU 3-0130-Plug&Pump/DS	1~230 V, 50 Hz	3	0,75	5,85	30	4x1,5

Bestellinformationen

Wilo-Sub...	Netzanschluss	LB	Art.-Nr.	Art.-Nr. für Kühlmantelrohr	
	–			für vertikale Aufstellung (B)	für horizontale Aufstellung (D)
				–	
TWU 3-0115-Plug&Pump/FC	1~230 V, 50 Hz	L	4091647	4092485	4092485 + 4092486
TWU 3-0115-Plug&Pump/DS	1~230 V, 50 Hz	L	4091654	4092485	4092485 + 4092486
TWU 3-0123-Plug&Pump/FC	1~230 V, 50 Hz	L	4091649	4092485	4092485 + 4092486
TWU 3-0123-Plug&Pump/DS	1~230 V, 50 Hz	L	4091655	4092485	4092485 + 4092486
TWU 3-0130-Plug&Pump/FC	1~230 V, 50 Hz	L	4091650	4092485	4092485 + 4092486
TWU 3-0130-Plug&Pump/DS	1~230 V, 50 Hz	L	4091656	4092485	4092485 + 4092486

LB = Lieferbereitschaft, L = Lagervorrat, C = auftragsgebundene Fertigung ca. 2 Wochen, K = auftragsgebundene Fertigung ca. 4 Wochen, A = Lieferzeit auf Anfrage

Wilo-Sub TWU 3-01.. Plug & Pump

Maßzeichnung

A: **B:** **D:**

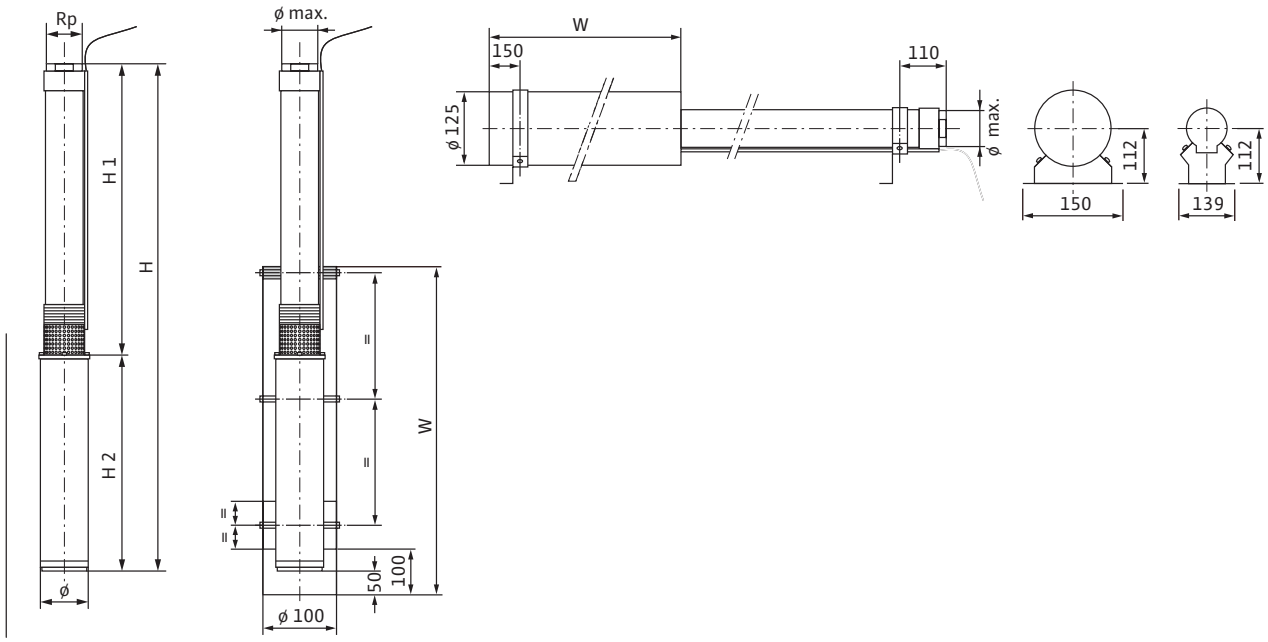

A = vertikal, B = vertikal mit Kühlmantel, C = horizontal, D = horizontal mit Kühlmantel, E = vertikal mit Druckmantel, F = horizontal mit Druck-mantel

Maße, Gewichte

Wilo-Sub...	Druckan-schluss	Abmessungen					Aufstellung	Gewicht
	–	H	H_1	H_2	W	ø [3]	–	Aggregat
	–	[mm]					–	[kg]
TWU 3-0115-Plug&Pump/FC	Rp 1	957	580	377	500	74	A, B, D	9,3
TWU 3-0115-Plug&Pump/DS	Rp 1	957	580	377	500	74	A, B, D	9,3
TWU 3-0123-Plug&Pump/FC	Rp 1	1177	780	397	500	74	A, B, D	10,8
TWU 3-0123-Plug&Pump/DS	Rp 1	1177	780	397	500	74	A, B, D	10,8
TWU 3-0130-Plug&Pump/FC	Rp 1	1416	1000	416	500	74	A, B, D	12,4
TWU 3-0130-Plug&Pump/DS	Rp 1	1416	1000	416	500	74	A, B, D	12,4

[3] Bei Stromzuführungsleitung nach I_N, max. ø bei Gewindeanschluss

Baureihenbeschreibung Wilo-Sub TWU 4 Plug & Pump

Wilo Plug & Pump-Paket Sub-I

Wilo Plug & Pump-Paket Sub-II

Bauart
Wasserversorgungsanlage mit Unterwassermotor-Pumpe, Steuerung und komplettem Zubehör.

Typenschlüssel

z. B. **Wilo-Sub TWU 4-0804-B-P&P/FC**

TWU	Unterwassermotor-Pumpe
4	Durchmesser der Hydraulik in inch ["]
08	Nennvolumenstrom [m^3/h]
04	Stufenzahl der Hydraulik
B	Baureihengeneration
P&P	Plug & Pump Pumpensystem
FC	Ausführung FC = Paket Sub-I mit Fluidcontrol DS = Paket Sub-II mit Druckschaltung

Einsatz
Wasserversorgungsanlage zur Eigenwasserversorgung im privaten Bereich
- Waschmaschinen
- Gartenberegnung
- umpumpen und befüllen
- Zapfstellen für Brauchwasser

Besonderheiten/Produktvorteile
- einfache Montage, Installation und Bedienung
- betriebssicherer Motor durch hohes Anlaufmoment und Freirüttelfunktion
- Blitz- und Überlastschutz im Motor integriert
- integrierter Rückflussverhinderer

Technische Daten
- Netzanschluss: 1~230 V, 50 Hz
- Betriebsart eingetaucht: S1
- Medientemperatur: 3-30 °C
- Mindestströmung am Motor: 0,08 m/s
- max. Sandgehalt: 50 g/m^3
- max. Startvorgänge: 20/h
- max. Tauchtiefe: 200 m
- Schutzart: IP 68
- Druckanschluss: Rp 1¼

Ausstattung/Funktion
- mehrstufige Unterwassermotor-Pumpe mit radialen Laufrädern
- integrierter Rückflussverhinderer
- NEMA-Kupplung
- Wechselstrommotor
- intergrierter thermischer Motorschutz
- Trockenlaufschutz (nur bei Wilo-P&P-Paket Sub-I)

Werkstoffe
- Hydraulikgehäuse: Edelstahl 1.4301
- Laufräder: Polycarbonat
- Welle Hydraulik: Edelstahl 1.4104
- Motorgehäuse: Edelstahl 1.4301
- Welle Motor: Edelstahl 1.4305

Beschreibung/Konstruktion
Unterwassermotor-Pumpe für den vertikalen oder horizontalen Einbau.

Hydraulik
Mehrstufige Unterwassermotor-Pumpe mit radialen Laufrädern in Gliederbauweise. Rückflussverhinderer integriert. Alle medienberührten Teile sind aus korrosionsfreien Materialien.

Motor
Korrosionsfreier Wechselstrommotor für Direktanlauf ohne Anlaufgerät. Abgedichteter, hermetisch vergossener Stator mit lackisolierter Wicklung, Harz getränkt, selbstschmierende Lager, mit Wasser-Glykol-Füllung. Blitz- und Überlastschutz integriert.

Baureihenbeschreibung Wilo-Sub TWU 4 Plug & Pump

Kühlung
Die Kühlung des Motors erfolgt durch das Fördermedium. Der Motor muss immer eingetaucht betrieben werden. Die Grenzwerte zur max. Medientemperatur und Mindestfließgeschwindigkeit müssen eingehalten werden. Die vertikale Aufstellung kann wahlweise mit oder ohne Kühlmantel erfolgen. Die horizontale Aufstellung muss in Verbindung mit einem Kühlmantel erfolgen.

Lieferumfang

Wilo-Plug & Pump-Paket Sub-I zur Gartenbewässerung von privaten Grünanlagen im häuslichen Bereich:
- Hydraulik + Motor einzeln
- 30 m Anschlusskabel nach VDE/KTW mit 4x1,5 mm^2 Querschnitt
- Schaltkasten mit Kondensator, thermischen Motorschutz und Ein-/Ausschalter
- Wilo-Fluidcontrol (FC); automatischer Strömungs- und Druckwächter mit integriertem Trockenlaufschutz
- 30 m Sicherungsseil mit Seilklemmen
- Montageteile: 2x Klemmring-Verschraubungen, Reduzierstück R $1^1/_4$ auf R 1, 8x Kabelbinder
- Einbau- und Betriebsanleitung

Wilo-Plug & Pump-Paket Sub-II zur Eigenwasserversorgung von Ein- und Mehrfamilienhäusern:
- Hydraulik + Motor einzeln
- 30 m Anschlusskabel nach VDE/KTW mit 4x1,5 mm^2 Querschnitt
- Schaltkasten mit Kondensator, thermischen Motorschutz und Ein-/Ausschalter
- Wilo-Druckschaltung 0 – 18 bar inkl. 18 l Membranausdehnungsgefäß, Manometer, Absperrorgan und Druckschalter
- 30 m Sicherungsseil mit Seilklemmen
- Montageteile: T-Stück, Reduzierstück R $1^1/_4$ auf R 1, 8x Kabelbinder
- Einbau- und Betriebsanleitung

Zubehör
- Kühlmantelrohre
- Kabel-Bausätze für Trink- und Prozesswasser
- Schaltgeräte
- Anschluss- und Installationsmaterial

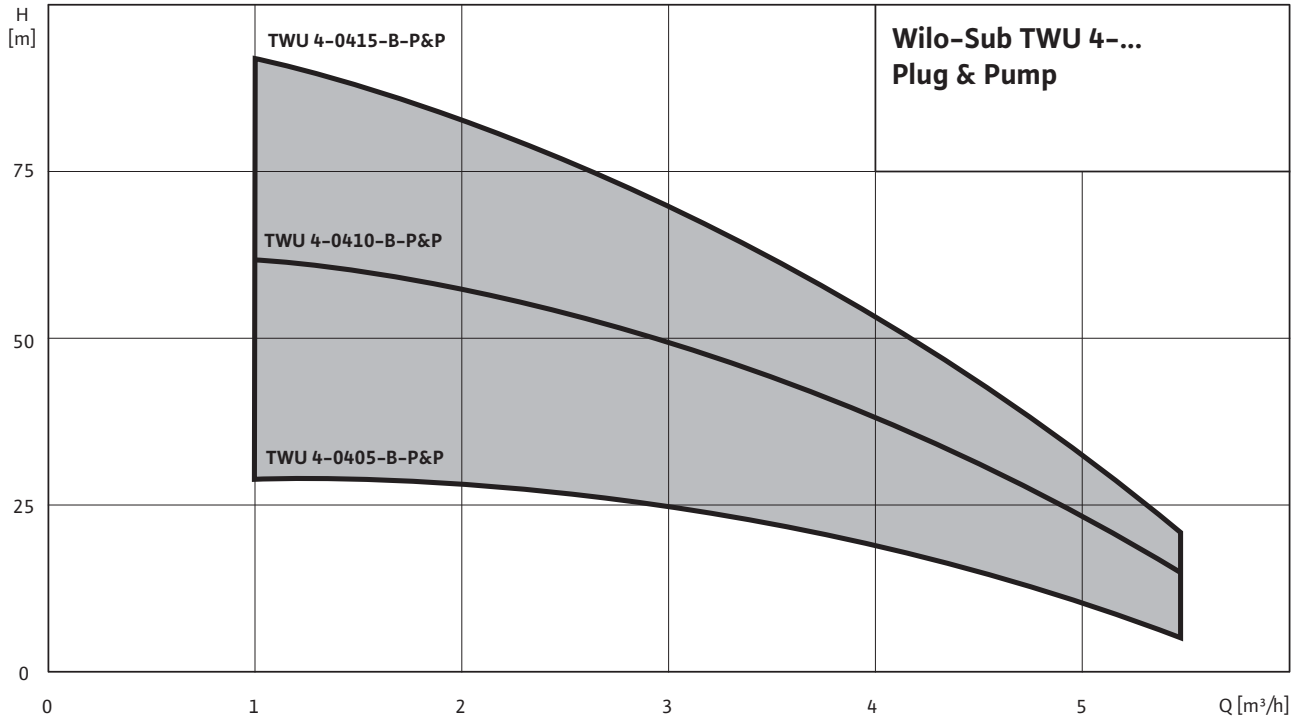

Wilo-Sub TWU 4-04.. Plug & Pump

Kennlinien Wilo-Sub TWU 4-04.. Plug & Pump

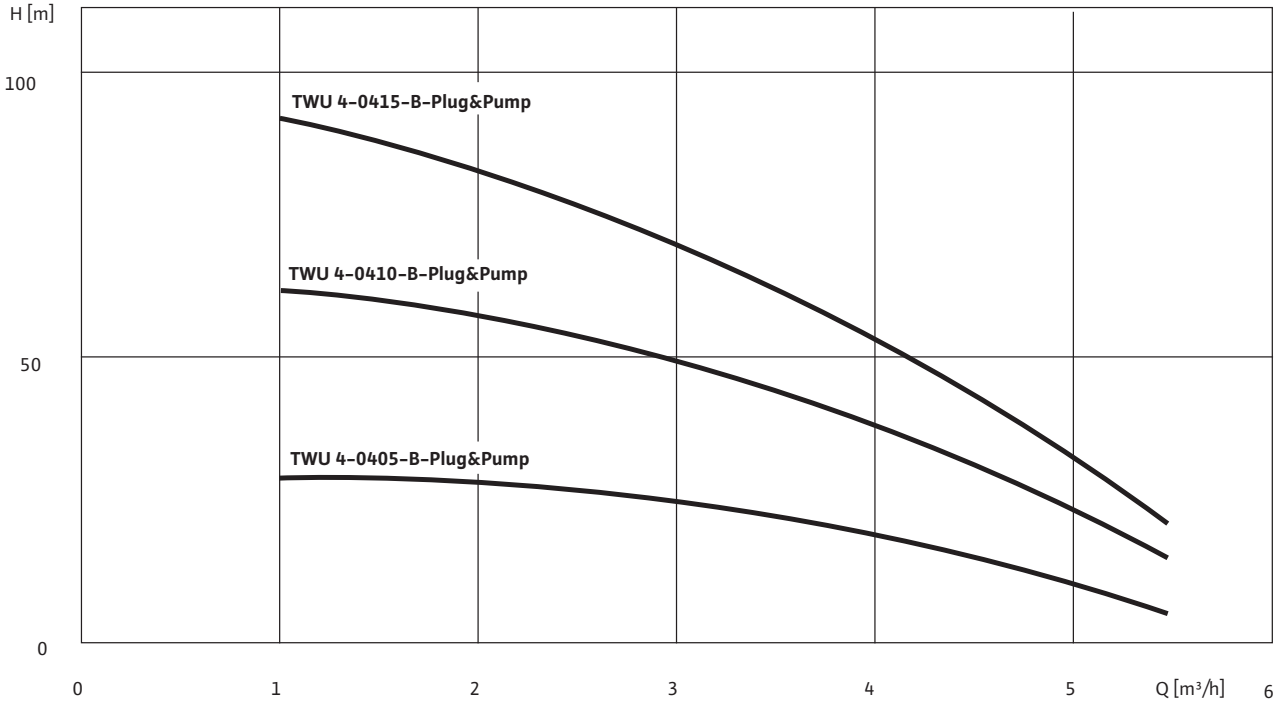

1~230 V bzw. 3~400 V, 50 Hz, p = 1 kg/dm^3, v = 1x10^{-6} m^2/s, ISO 9906 Anhang A

Wilo-Sub TWU 4-04.. Plug & Pump

Motordaten

Wilo-Sub...	Netzanschluss	Motordurch-messer	Motornennleistung	Nennstrom	Länge Anschluss-kabel	Kabelquerschnitt
	–	Ø	P_2	I_N	L	–
	–	["]	[kW]	[A]	[m]	[mm^2]
TWU 4-0405-B-Plug&Pump/FC	1~230 V, 50 Hz	4	0,37	4,1	30	3x1,5
TWU 4-0405-B-Plug&Pump/DS	1~230 V, 50 Hz	4	0,37	4,1	30	3x1,5
TWU 4-0410-B-Plug&Pump/FC	1~230 V, 50 Hz	4	0,75	7,6	30	3x1,5
TWU 4-0410-B-Plug&Pump/DS	1~230 V, 50 Hz	4	0,75	7,6	30	3x1,5
TWU 4-0415-B-Plug&Pump/DS	1~230 V, 50 Hz	4	1,1	10,6	30	3x1,5

Bestellinformationen

Wilo-Sub...	Netzanschluss	LB	Art.-Nr.	Art.-Nr. für Kühlmantelrohr	
	–			für vertikale Aufstellung (B)	für horizontale Aufstellung (D)
	–				
TWU 4-0405-B-Plug&Pump/FC	1~230 V, 50 Hz	L	4093173	4064430	4064430 + 4065891
TWU 4-0405-B-Plug&Pump/DS	1~230 V, 50 Hz	L	4093175	4064430	4064430 + 4065891
TWU 4-0410-B-Plug&Pump/FC	1~230 V, 50 Hz	L	4093174	4064430	4064430 + 4065891
TWU 4-0410-B-Plug&Pump/DS	1~230 V, 50 Hz	L	4093176	4064430	4064430 + 4065891
TWU 4-0415-B-Plug&Pump/DS	1~230 V, 50 Hz	L	4093177	4064430	4064430 + 4065891

LB = Lieferbereitschaft, L = Lagervorrat, C = auftragsgebundene Fertigung ca. 2 Wochen, K = auftragsgebundene Fertigung ca. 4 Wochen, A = Lieferzeit auf Anfrage

Änderungen vorbehalten 09/2008 WILO SE

Wilo-Sub TWU 4-04.. Plug & Pump

Maßzeichnung

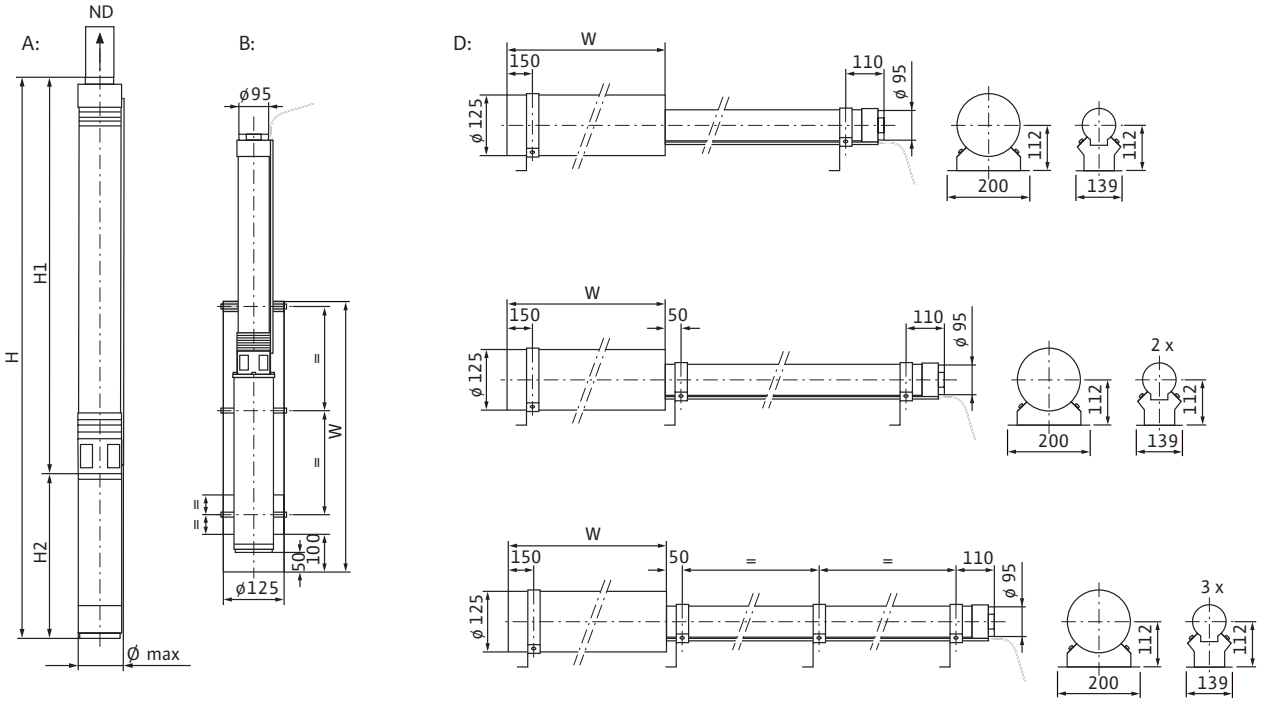

A = vertikal, B = vertikal mit Kühlmantel, C = horizontal, D = horizontal mit Kühlmantel, E = vertikal mit Druckmantel, F = horizontal mit Druckmantel

Maße, Gewichte

Wilo-Sub...	Druckanschluss	Abmessungen					Aufstellung	Gewicht
	–	H	H_1	H_2	W	ø [3]	–	Aggregat
	–	[mm]					–	[kg]
TWU 4-0405-B-Plug&Pump/FC	Rp 1¼	672	430	242	500	98	A, B, D	18,1
TWU 4-0405-B-Plug&Pump/DS	Rp 1¼	672	430	242	500	98	A, B, D	22,9
TWU 4-0410-B-Plug&Pump/FC	Rp 1¼	889	590	299	500	98	A, B, D	20,4
TWU 4-0410-B-Plug&Pump/DS	Rp 1¼	889	590	299	500	98	A, B, D	25,2
TWU 4-0415-B-Plug&Pump/DS	Rp 1¼	1077	750	327	500	98	A, B, D	27,5

[3] Bei Stromzuführungsleitung nach I_N, max. ø bei Gewindeanschluss

Mechanisches Zubehör

Schwimmende Entnahme Ansaug-Grobfilter G/GR

Schwimmender Ansaug-Grobfilter, Maschenweite 1,2 mm, mit Schlauchtülle $1^1/_4$" zur oberflächennahen Wasserentnahme des vorgefilterten (siehe Kapitel Filtersysteme) Regenwassers. Anschluss über bauseitig zu erstellende saugfeste Schlauchverbindung an Unterwassermotorpumpen der Baureihe Wilo-Sub TWU 5-SE ... .
Ausführung mit Anschlussschlauchtülle $1^1/_4$".

> Werkstoffe

Schwimmkugel:	Polyäthylen
Filter:	Edelstahl

> Ausführungen

Filtertyp:	Bezeichnung:
G	Ansaug-Grobfilter ohne Rückflussverhinderer
GR	Ansaug-Grobfilter mit Rückflussverhinderer

Schwimmende Entnahme Ansaug-Feinfilter F/FR

Wie Grobfilter G, jedoch schwimmender Ansaugfeinfilter mit einer Maschenweite von 0,23 mm. Schützt ideal vor Verschmutzung der nachgeschalteten Regenwasserversorgungsanlage bei nicht vorgefiltertem Regenwasser.
Ausführung mit Anschlussschlauchtülle $1^1/_4$".

> Werkstoffe

Schwimmkugel:	Polyäthylen
Filter:	Edelstahl

> Ausführungen

Filtertyp:	Bezeichnung:
F	Ansaug-Feinfilter ohne Rückflussverhinderer
FR	Ansaug-Feinfilter mit Rückflussverhinderer

Einschraub-Entnahme Ansaug-Feinfilter

Ansaug-Feinfilter ohne Rückflussverhinderer, mit einer Maschenweite von 0,23 mm, zum direkten Einschrauben in den Pumpensaugstutzen mittels Winkelverschraubung R $1^1/_4$.
Die Pumpe fördert im freien Zulauf über den stationär angebauten Filter das Zisternenwasser.

Wandkonsole

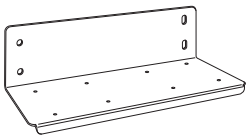

Wandkonsole inkl. Montagezubehör und Schwingungsdämpfern zur Aufstellung von Pumpen und Wasserversorgungsanlagen der Baureihen MP, MC, WJ, FMP, FMC, FWJ

> Werkstoffe

Wandhalterung:	Stahl, galvanisch verzinkt
Befestigungsteile:	Schrauben und Scheiben verzinkt
Schwingungsdämpfer:	Gummi

Änderungen vorbehalten 09/2008 WILO SE

Mechanisches Zubehör

Saug-/Druckschlauch 1 $^1/_4$" SE – PN 10

Saug- und druckfester Schlauch, –25 °C bis 55 °C inkl. zwei Schlauchschellen aus VA sowie Schlauchtüllen R 1 und R 1$^1/_4$ zum Anschluss an die schwimmende Entnahme.

> Ausführungen

Durchmesser (innen):	Länge:
30 mm	1,5 m kpl.
	3,0 m kpl.
	5,0 m kpl.
	10,0 m kpl.
	15,0 m kpl.

Fußventil

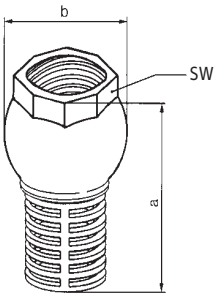

Fußventil mit integriertem Rückflussverhinderer für die Saugleitung zur Pumpstation.

> Werkstoffe

Gehäuse:	Messing
Saugkorb:	Messing

> Ausführungen

Baugröße	SW	a [mm]	b [mm]	Gewicht [kg]
Rp 1 $^1/_4$	49	95	62	0,4
Rp 1 $^1/_2$	57	105	70	0,6
Rp 2	69	116	83	0,9
Rp 2 $^1/_2$	85	146	103	1,2

Saugschlauchset

Saugschlauch-Set $^3/_4$" für den Einsatz der Pumpenbaureihe Wilo-Jet WJ, einschließlich Fußventil und Verschraubung R 1.

Schlauchwerkstoff:	Noryl
Schlauchlänge:	7 m

Wilo-Schnellkupplung

Schnellkupplung R 1 für die praxisgerechte schnelle Montage/Demontage von Unterwassermotorpumpen und deren Druckleitung am Zisternenkopf.

> Werkstoffe

Kupplungshälften:	Messing
Sechskantmutter:	Messing mit Klemmring
Dichtung:	Gummi

Mechanisches Zubehör

Wilo-Bausatz Druckschaltung 0 – 16 bar

Im Nebenschluss auf der druckseitigen Verrohrung angebrachter Bausatz zum Aufbau einer automatisch druckabhängig arbeitenden Einpumpenanlage in Kombination mit dem Schaltgerät ER-1.
Der aufgesetzte Membrandruckbehälter dient zur Pufferung von Leckagen.

> Werkstoffe

Kugelhahn	Messing, vernickelt
Membranbehälter	St37, Membran, lebensmittelecht

> Lieferumfang
- Rotguss- bzw. Messing-Fittings
- Membrandruckbehälter 8 l, PN16
- Manometer 0-16 bar
- Druckschalter 0-16 bar

Wilo-Bausatz Druckschaltung ER-2

Zum Aufbau einer automatisch druckabhängig arbeitenden Zweipumpenanlage.
Der Drucksensor erfasst den anliegenden Druck und liefert Signale, welche vom Schaltgerät ER-2 ausgewertet werden können.

> Lieferumfang/Werkstoffe
Rotguss- bzw. Messing-Fittings
Membrandruckbehälter 8 l, PN16
Drucksensor Edelstahl
4-20 mA/0-16 bar
Anschluss $^3/_4$"

Wilo-Bausatz Signalgeber

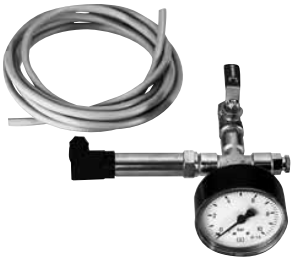

Zum Aufbau einer automatisch druckabhängig arbeitenden Pumpenanlage.
Der durch den Drucksensor erfasste Druck kann vom ER-2 ausgewertet werden.

> Lieferumfang
- Drucksensor Edelstahl mit Signal 4-20 mA
- Druckbereich 0-16, 0-25 oder 0-40 bar
- Rotguss bzw. Messing-Fittings
- Manometer

Wilo-Bausatz Wassermangelsicherung (WMS)

ohne Abb.

Druckschalter als Wassermangelsignalgeber bei unmittelbarem Anschluss an die Vordruckleitung (R $^3/_4$)

Änderungen vorbehalten 09/2008 WILO SE

Mechanisches Zubehör

Wilo Niro-Stahlseil

Edelstahlseil zum Ablassen der Unterwassermotor-Pumpe in das Bohrloch.
Empfohlene maximale Gewichtsbelastung 100 kg.

> **Lieferumfang**

Edelstahlseil mit 3 mm Durchmesser.
Lieferbar in Längenabstufungen von 1 m.

Wilo Seilklemmen

Zum Befestigen des Niro-Stahlseils an den Traghaken der Pumpe und des Brunnenkopfes.

Wilo Sicherheitsventil (Vollhub-Sicherheitsventil)

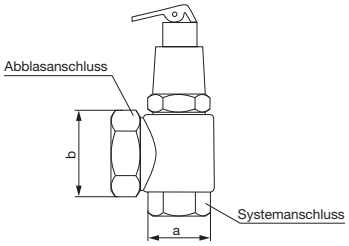

Sicherheitsventil zum Schutz des Systems gegen Überdruck bei Einsatz von Wasserversorgungs- und Druckerhöhungsanlagen.
Installation gemäß örtlicher Bauvorschriften und DIN.
Achtung: Sicherheitsventile werden nur werkseitig eingestellt geliefert.
Abblasedruck 6, 10 oder 16 bar. Bei Bestellung angeben.

> **Technische Daten**

Zulässiges Medium	Wasser ohne abrasive Stoffe
Mediumtemperatur	max. 130 °C
Ansprechdruck	10 % über werkseitigem Einstelldruck
Abblasleistung:	siehe Tabelle

> **Werkstoffe**

Gehäuse	Rotguss/Messing
Dichtung	Perbunan/EPDM

Baugröße a	**Abblasanschluss b**		**Abblasleistung bei 10% Drucküberschreitung**		
	[m³/h]				
	6–10 bar	16 bar	6 bar	10 bar	16 bar
Rp 3/4	Rp 1 1/4	Rp 1 1/4	12,9	16,6	21,0
Rp 1	Rp 1	Rp 1 1/4	9,0	13,0	37,5
Rp 1 1/4	Rp 1 1/4	Rp 2	18,9	24,4	73,5

Wilo Belüftungsventil UBV

Zum Belüftung und Vermeidung eines Unterdruckes in der Steigleitung.
Einbau oberhalb des Wasserspiegels (R 1 1/4, 1 1/2, 2)

> **Werkstoff:**

Messing

Mechanisches Zubehör

Wilo Entleerungsventil UEV

Zum Entleerung der Steigleitung bei Anlagenbetrieb mit Windkesseln, wobei die Luft in der Steigleitung zur Befüllung des Windkessels genutzt werden soll (R $1^1/_4$, $1^1/_2$, 2).

> **Werkstoff:**
Stahl, galvanisiert

Wilo Druckminderer

Zur Vermeidung von Druckschäden und zur Senkung des Wasserverbrauchs.
Zudem werden durch p = const.-Regelung störende Fließgeräusche minimiert.

> **Ausführung**
- Gehäuse mit beidseitigem Manometeranschluss
- Variabel einstellbar durch Einstellschraube
- Sollwertfeder
- Ventileinsatz einschl. Membrane
- Feinsieb (0-16 mm)
- DVGW-geprüft

> **Technische Daten**

$T_{max.}$	40 °C
Vordruck	PN25
Mindestdruckgefälle	1 bar
Membranbelastung	max. 3 bar
Nennweiten	$^1/_2$" bis 2"

> **Werkstoffe**

Gehäuse	Messing
Ventilsitz	Kunststoff
Verschraubungen	Messing
Membrane	NBR (gewebeverstärkt)
Dichtungen	NBR
Feinsieb/Schrauben/Muttern	Nichtrostender Stahl

> **Optionen**
Manometer, Winkel, Ausführungen für andere Drücke und Temperaturen.

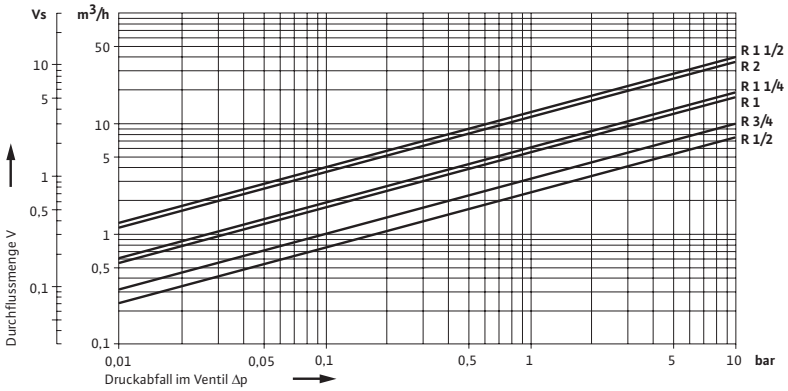

Mechanisches Zubehör

Wilo Schwimmerventil

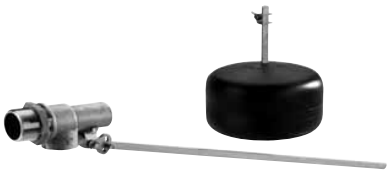

Schwimmerventil zum Einsatz bei offenen Vorbehältern bis 1000 l Nutzvolumen zur Niveauregulierung. Schwimmerventil R $^1/_2$ als Steuerventil in Verbindung mit Membranventil.

> Technische Daten

Zulässiges Medium	Wasser ohne abrasive Stoffe
Mediumtemperatur	max. 50 °C
Zulaufdruck	max. 5 bar

> Werkstoffe

Gehäuse	Messing
Steuerstange	Edelstahl
Schwimmer	Kunststoff

Durchflussmengentabelle – Gewichte

Nennweite	Vordruck in bar					Gewicht
	1	2	3	4	5	
DN			m³/h			kg
R $^1/_2$	ca. 2,1	ca. 3,0	ca. 3,6	ca. 4,2	ca. 4,7	1,4
R 1$^1/_2$	ca. 13,5	ca. 19,0	ca. 23,0	ca. 27,0	ca. 30,0	3,5
R 2	ca.17,4	ca. 24,6	ca. 30,0	ca. 34,8	ca. 38,9	4,9

Wilo Membranventil

Membranventil zum Einsatz bei offenen Vorbehältern ab 1500 l Nutzvolumen zur Niveauregulierung in Verbindung mit einem Schwimmerventil R $^1/_2$ als Steuerventil.

> Technische Daten

Zulässiges Medium	Wasser ohne abrasive Stoffe
Mediumtemperatur	max. 90 °C
Zulaufdruck	min. 0,8 bar, max. 16 bar

> Werkstoffe

Gehäuse	Grauguss, außen und innen kunststoffbeschichtet
Steuerstange	Edelstahl

Durchflussmengentabelle – Gewichte

Nennweite	Vordruck in bar					Gewicht
	1	2	3	4	5	
DN			m³/h			kg
80	ca. 90	ca. 126	ca. 154	ca. 180	ca. 200	24
100	ca. 144	ca. 200	ca. 250	ca. 300	ca. 320	38
125	ca. 250	ca. 350	ca. 430	ca. 500	ca. 540	68

Wilo Rückflussverhinderer

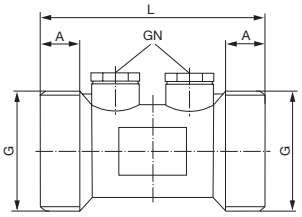

Rückflussverhinderer ohne Verschraubung für den Einsatz in Wasserversorgungsanwendungen, DVGW geprüft.

> Werkstoffe

Körper:	MS 58
max. Temperatur:	90 °C

DN	G	L	A	GN	SW	PN
	["]	[mm]		["]	[mm]	[bar]
15	$^3/_4$	66	10	$^1/_4$	25	10
20	1	771	3	$^1/_4$	30	10
25	$^5/_4$	801	4	$^1/_4$	38	10
32	$^3/_2$	901	6	$^1/_4$	38	10
40	2	1001	7	$^1/_4$	46	10
50	$^5/_2$	1152	1	$^1/_4$	60	10

> Optionen

Rückflussverhinderer in DN 65 und größer.

Mechanisches Zubehör

Wilo Verschraubung für Rückflussverhinderer

ohne Abb.

Verschraubung für Rückflussverhinderer aus Messing

Wilo Kugelhahn

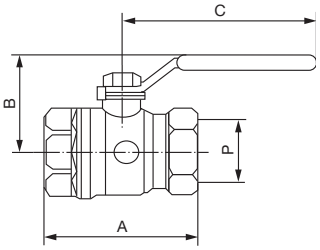

Absperrorgane zum einfachen und sicheren Einbau und Service von Pumpen, Komponenten sowie Systemen.

> **Ausführung**

Kugelhahn mit Hebelgriff, Messing verchromt.
Geeignet für Anwendungen im Trinkwasserbereich nach DIN 1988.
Kugelhähne bis 2" DVGW-geprüft.

R ["]	A	B	C [mm]	P	Kv	PN [bar]
1/4	39	26,1	042	08	6,6	42
1/2	54	33,7	078	10	10,2	42
3/4	62	45,5	096	12,7	18,45	42
1	75	49,6	096	17,5	36,3	35
5/4	84	53,7	096	22,5	73,5	35
3/2	93	68	138	28	105	35
2	107	73,5	138	35	158	35
5/2	143	101	172	45	240	28

> **Optionen**

Dichtungen in PTFE.

Wilo Manometer

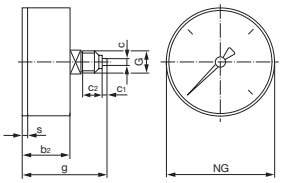

Druckmanometer zur Anzeige des im Rohrleitungssystem anstehenden Drucks.

Druckbereich [bar]	NG [mm]	G ["]	c1	c2	c [mm]	b2	S	SW	g
0- 6	63	1/4	3	12	5	28	3	14	53
0-10	63	1/4	3	12	5	28	3	14	53
0-16	63	1/4	3	12	5	28	3	14	53
0-25	63	1/4	3	12	5	28	3	14	53
0-40	63	1/4	3	12	5	28	3	14	53

Änderungen vorbehalten 09/2008 WILO SE

Mechanisches Zubehör

Wilo Membrandruckgefäße Typ D

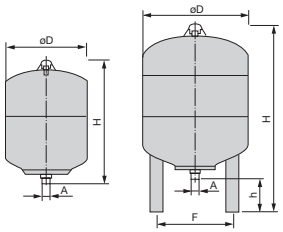

Die Behälter dienen der Vermeidung von Druckstößen im System und verringern die Schalthäufigkeit der Pumpen/Anlage.

> Werkstoffe

Membranbehälter	RSt 37-2
Membrane	Trinkwasserbeständiges Spezial-Elastomer
Oberfläche	Pulverbeschichtung
Wasseranschluss	Edelstahl

Achtung: Diese Druckausdehnungsgefäße sind nicht DIN 4807/Teil 5 konform und deshalb in Deutschland nicht für den Einsatz in Trinkwasser-Anlagen zugelassen.

Druckausdehnungsgefäße für den Einsatz in Trinkwasser-Anlagen gemäß DIN 4807/Teil 5 sind im Katalog B4 „Druckerhöhung", Kapitel „Zubehör" beschrieben.

	Betriebsdruck [bar]	**Nutzinhalt** [l]	**D** [mm]	**H** [mm]	**A**	**h** [mm]	**F** [mm]	**Gewicht** [kg]
8 D	16	6,0	206	315	R 3/4	–	–	4,5
	25	6,0	206	315	R 3/4	–	–	5,0
12 D	16	9,0	280	293	R 3/4	–	–	6,0
18 D	11	13,5	280	370	R 3/4	–	–	7,5
25 D	10	18,7	280	490	R 3/4	–	–	9,0
33 D	10	23,5	280	690	R 3/4	110	236	11,5

Wilo Membrandruckgefäße Export-Ausführung Typ DE

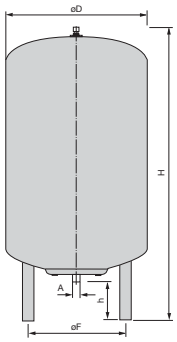

Druckausdehnungsgefäß mit austauschbarer Membrane nach Forderungen des Lebensmittelschutzgesetzes für den Einsatz in Wasserversorgungs-, Druckerhöhungs- und Beregnungsanlagen.
Die Behälter dienen der Vermeidung von Druckstößen im System und verringern die Schalthäufigkeit der Pumpen/Anlagen. Alle medienberührenden Teile sind kunststoffbeschichtet.

> Werkstoffe

Membranbehälter	RSt 37-2
Membrane	Trinkwasserbeständiges Spezial-Elastomer
Oberfläche	Einbrennlackierung
T max	70 °C (343K)

> Optionen

Behälter gem. DIN 4807/Teil 5 und DIN-DVGW (Reg.-Nr. NW9481AT2535) mit Durchströmungsarmatur, Membrane nach KTW (Kat. C) und Kunststoffbeschichtung nach KTW (Kat. B) (Vgl. Zubehör DEA).

Achtung: Diese Druckausdehnungsgefäße sind nicht DIN 4807/T5 konform und deshalb in Deutschland nicht für den Einsatz in Trinkwasser-Anlagen zugelassen.

Druckausdehnungsgefäße für den Einsatz in Trinkwasser-Anlagen gemäß DIN 4807/Teil 5 sind im Katalog B4 „Druckerhöhung", Kapitel „Zubehör" beschrieben.

	max. Nutzinhalt [l]	**Betriebsdruck** [bar]	**D** [mm]	**H** [mm]	**A** G	**F** [mm]	**h** [mm]	**Gewicht** [kg]
60 DE	45	10	40	740	1	293	160	18
80 DE	60	10	480	730	1	351	152	20
100 DE	75	10	480	834	1	351	152	25
200 DE	150	10	634	967	1 1/4	485	144	43
300 DE	225	10	634	1267	1 1/4	485	144	48
500 DE	375	10	740	1475	1 1/4	570	133	79

Elektrisches Zubehör

Wilo ER-1 Einzelpumpenschaltgerät

Klemmenplan

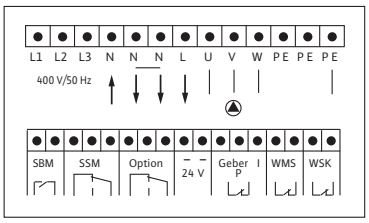

Vollautomatisches Schaltgerät zum Wandaufbau für den Betrieb einer Pumpe mit einem Antriebsmotor mit max. Stromaufnahme lt. folgender Tabelle.

> Elektroanschluss

Typ	Anlaufart	I_{max}
ER-1-4,0	Δ	10,0 A
ER-1-5,5	Δ	14,0 A
ER-1-7,5	Δ	18,5 A
ER-1-5,5	YΔ	14,0 A
ER-1-7,5	YΔ	18,5 A

Andere Größen auf Anfrage

> Pumpenschaltung

Druckschalter (Bausatz WVA)
oder Schwimmerschalter WA065

> Wassermangelschaltung

Druckschalter WMS
oder Schwimmerschalter WA65
oder Tauchelektroden (2 Stück erforderlich)
oder Schaltkasten SK277
inkl. 3 Tauchelektroden

> Ausstattung

- Eingebauter elektronischer Motorschutz
- Wassermangelschutzauslösung
- Hauptschalter 4-polig
- Wahlschalter Hand-0-Automatik
- Betriebs- und Störmeldeleuchte
- Potentialfreie Sammelstör- und Sammelbetriebsmeldung
- Ausschaltverzögerung variabel 0 - 120 sec.
- Integrierte Testlauffunktion
- Gehäusewerkstoff: Kunststoff ab 5,5 kW Stahlblech, pulverbeschichtet
- Schutzart IP41; ab 5,5 kW IP54
- Abmessungen: auf Anfrage

> Optionen

Alle Schaltgeräte auch erhältlich in:
Version NR (mit feinauslösendem Niveaurelais) und/oder
Version SS (Sanftanlaufgerät).

Änderungen vorbehalten 09/2008 WILO SE

Elektrisches Zubehör

Wilo ER-2 Zweipumpenschaltgerät

Vollautomatisches Schaltgerät zum Wandaufbau für den Betrieb von zwei Pumpen mit je einem Antriebsmotor mit max. Stromaufnahme lt. folgender Tabelle.

> Elektroanschluss

Typ	Anlaufart	I_{max}
ER-2-4,0	Δ	2 x 10,0 A
ER-2-5,5	Δ	2 x 14,0 A
ER-2-7,5	Δ	2 x 18,5 A
ER-2-5,5	YΔ	2 x 14,0 A
ER-2-7,5	YΔ	2 x 18,5 A

Andere Größen auf Anfrage

> Pumpenschaltung

Drucktransmitter (0-16, 0-25 oder 0-40 bar)

> Wassermangelschaltung

Druckschalter WMS
oder Schwimmerschalter WA65
oder Tauchelektroden (2 Stück erforderlich)
oder Schaltkasten SK277
inkl. 3 Tauchelektroden

> Ausstattung

- Eingebauter elektronischer Motorschutz je Pumpe
- Wassermangelschutzauslösung
- Hauptschalter 4-polig
- Wahlschalter Hand-0-Automatik je Pumpe
- Betriebs- und Störmeldeleuchte je Pumpe
- Potentialfreie Sammelstör- und Sammelbetriebsmeldung
- Ausschaltverzögerung variabel 0-120 sec.
- Integrierte Testlauffunktion (abschaltbar)
- Gehäusewerkstoff: Kunststoff ab 5,5 kW Stahlblech, pulverbeschichtet
- Schutzart IP41; ab 5,5 kW IP54
- Abmessungen: auf Anfrage

> Optionen

Alle Schaltgeräte auch erhältlich in:
Version NR (mit feinauslösendem Niveaurelais) und/oder
Version SS (Sanftanlaufgerät).

Klemmenplan

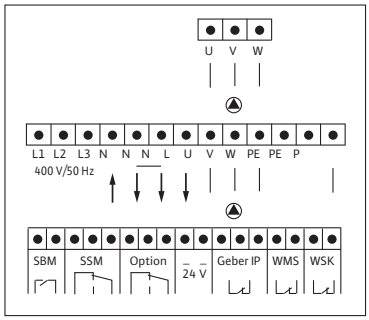

- Stromart und Spannung des Netzanschlusses sind zu prüfen (3~400 V/ 50 Hz/60 Hz nach IEC 38).
  Für einwandfreie elektrische Betriebsbedingungen ist die Kurvenform der Netzanschlussspannung nach VDE 0160 einzuhalten.
- Typenschilddaten des anzusteuernden Pumpenmotors sind zu beachten.
- Das Netzanschlusskabel ist von der Pumpenanzahl und den örtlichen Vorschriften abhängig. VDE- und EVU-Richtlinien sowie örtliche Anforderungen müssen berücksichtigt werden.
- Die Anschlussleitung ist so zu verlegen, dass in keinem Fall die Rohrleitung und/oder das Pumpen- und Motorgehäuse berührt werden.
- Maximale Vorsicherungen siehe Tabelle.
- Motoranschlusskabel siehe Tabelle. Angabe der Mindestquerschnitte nach VDE 0100/Teil 430, Strombelastbarkeit von Kabeln und Leitungen mit PVC-Isolierung und Verlegeart B2 für +30 °C Umgebungstemperatur.
- Motor- und Geberkabel müssen abgeschirmt werden.
  Auf ordnungsgemäßen Anschluss der Kabelabschirmungen achten.

Vorsicherung:

K: Sicherungsautomat
gl: Schmelzsicherung
Lagerung: -10 °C bis +60 °

Elektrisches Zubehör

Wilo-Bausatz Geber ER-2

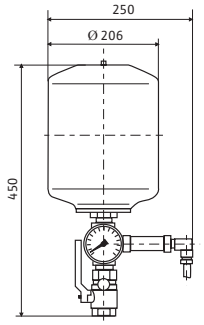

Zum Aufbau einer automatisch-druckabhängig arbeitenden Zweipumpenanlage. Der Drucksensor erfaßt den anliegenden Druck und liefert Signale, welche vom Schaltgerät ER-2 ausgewertet werden können.

- Anschlussnennweite: R $^3/_4$
- Rotguss- bzw. Messing-Fittings
- Membrandruckbehälter 8 l, PN 16
- Drucksensor Edelstahl 4–20 mA / 0–16 bar
- Betriebsanleitung

Achtung:
Es ist darauf zu achten, dass zwischen Pumpe und Bausatz ein Rückflussverhinderer gesetzt wird!

Wilo SK 277 (Trockenlaufschutzgerät)

Als Wassermangelsicherung für mittelbaren Anschluss. Für die Einzelelektrode muss bauseits ein entsprechendes Kabel vorgesehen werden.

Achtung:

- Für den direkten Anschluss an Schaltgeräte der Baureihe ER werden mindestens zwei Tauchelektroden benötigt.

Bei Trinkwasseranwendung unbedingt Kabeltauglichkeit prüfen!

Automatikbausatz

Automatische Trinkwassernachspeisung. Lieferumfang: Magnetventil mit 2 m Kabel, Schwimmerschalter WAOEK 65, mit steckerfertigem Kleinschaltgerät für die direkte Steuerung des Magnetventils

> Ausführungen

Baugröße	Länge Kabel
R $^1/_2$	5 m
R $^1/_2$	20 m
R 1	5 m
R 1	20 m

Wilo-Tauchelektroden

Als Wassermangelsicherung für mittelbaren Anschluss.
Kabellänge: 3 m, 4 m, 5 m, 10 m, 15 m, 20 m, 25 m, 30 m, 35 m, 40 m.

> Optionen
Größere Kabellängen

Achtung:
Für den direkten Anschluss an Schaltgeräte der Baureihe ER werden mindestens 2 Tauchelektroden benötigt

Elektrisches Zubehör

Wilo Tauchelektroden (Einzelelektroden)

Als Wassermangelsicherung für mittelbaren Anschluss. Für die Einzelelektrode muss bauseits ein entsprechendes Kabel vorgesehen werden.
Achtung:
Für den direkten Anschluss an Schaltgeräte der Baureihe ER werden mindestens zwei Tauchelektroden benötigt.
Bei Trinkwasseranwendung unbedingt Kabeltauglichkeit prüfen!

Schwimmerschalter WA 65

als Wassermangelsicherung für mittelbaren Anschluss
Schaltpunkte: **oben = ein**; **unten = aus**

> Werkstoffe

- Schwimmer: Kunststoff
- Kabel: H07RN-F (für Trinkwasser nicht zugelassen)
- Mediumtemperatur: max. 65 °C
- Kabellänge: siehe Preisliste

Schwimmerschalter WA 95

Wie WA 65 jedoch temperaturbeständig bis 95 °C. Oben „Ein“/ unten „Aus“.

Schwimmerschalter WAEK 65

Wie WA 65 jedoch mit Kleinschaltgerät EK, einsetzbar für Pumpen mit Wechselstrommotor bis 1 kW Nennleistung.

Schwimmerschalter WA0 65

Einsatz, wenn die angesteuerte Pumpe in einen Behälter fördert, über dessen Niveau geschaltet werden soll.
Schaltpunkte: **oben = aus**; **unten = ein**

> Werkstoffe

- Schwimmer: Kunststoff
- Kabel: H07RN-F (für Trinkwasser nicht zugelassen)
- Mediumtemperatur: max. 65 °C
- Kabellänge: siehe Preisliste

Elektrisches Zubehör

Schwimmerschalter WAOEK 65

Wie WAO 65 jedoch mit Kleinschaltgerät EK, einsetzbar für Pumpen mit Wechselstrommotor bis 1 kW Nennleistung.

Wassermangelsicherung WMS

ohne Abb.

als Wassermangelsicherung für unmittelbaren Anschluss.
Bausatz Wassermangelsicherung bestehend aus:
- Druckschalter inkl. Stecker und ca. 1,2 m Kabel
- T-Stück R $^1/_4$
- Reduzierstück R $^3/_4$ – $^1/_4$
- Manometer
- Dichtmaterial

Achtung:
Bei Anbau der WMS an die Wilo-Economy CO-1-MVL/ER-Anlage wird eine zusätzliche Anschlussverbindung benötigt, bitte separat bestellen.

Funktionsweise: Vordruckschalter verriegelt bei 1,0 bar und gibt bei 1,3 bar frei (werkseitige Einstellung entsprechend der DIN 1988).
Die werkseitige Einstellung ist veränderbar.

Wilo Bausatz WVA (Druckschaltung)

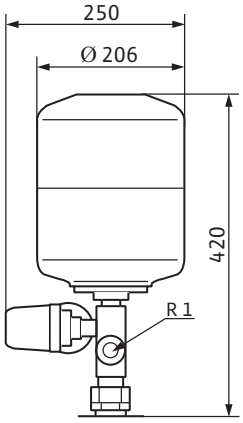

Zum Aufbau einer automatisch-druckabhängig arbeitenden Einpumpenanlage. Bei Unterschreitung des am Druckschalter eingestellten Einschaltdruckes schaltet die angeschlossene Pumpe ein und bei Überschreitung des am Druckschalter eingestellten Ausschaltdruckes aus. Zur Minimierung der Schalthäufigkeit ist ein Membrandruckbehälter angebaut.

> Werkstoffe

Regelventil:	Rotguss
Membranbehälter:	St 37, Membrane
- Einlass:	Rp 1
- Auslass:	Rp 1

- Regelventil mit integriertem Rückflussverhinderer
- Membrandruckbehälter 8 l, PN 16
- Flachdichtung
- Betriebsanleitung

Ausführung 6 bar:
- Druckschalter und Manometer 0 – 6 bar

Ausführung 10 bar:
- Druckschalter und Manometer 0 – 10 bar

Achtung:
Zum Ausbau einer stationär eingebauten Kreiselpumpe zur automatisch arbeitenden Wasserversorgungsanlage ist neben der Pumpenschaltung eine Absicherung gegen das Trockenlaufen der Pumpe sowie ein Motorüberlastungsschutz erforderlich.

Elektrisches Zubehör

Auslösegerät Wilo-SK 602/622

Wandaufbaugerät zum elektrischen Anschluss von Wechsel- und Drehstrompumpen mit eingebauten Wicklungsschutzkontakten (WSK) zur Überwachung der Wicklungstemperatur (Motorvollschutz)
Automatische Wiedereinschaltung der Pumpe nach Netzausfall. Nach Auslösen durch den Motor-Vollschutz bleibt der Motor ausgeschaltet, bis eine Entriegelung von Hand erfolgt.
Geräteausführung SK 602:
Enthalten sind das Schütz zur Motorvollschutz-Auslösung, der Ein-/Aus-Schalter, eine Betriebs-Kontrollleuchte, Klemmen für externe, potentialfreie Ein-/Aus-Schaltung und die Anschluss-Klemmenleiste.
Geräteausführung SK 622:
wie SK 602, jedoch zusätzlich mit potentialfreien Kontakten für externe Betriebs- und Störmeldung sowie Störleuchte.

- Betriebsspannung:	1~230 V; 3~400 V
- Frequenz:	50 Hz
- Max. Motorleistung P_2:	kW
- Verlustleistung:	4 W
- Schutzart:	IP 31
- Max. Umgebungstemperatur:	40 °C
- Gewicht:	0,25 kg
zusätzlich SK 622:	
- 2 potentialfreie Kontakte	
- Max. Kontaktbelastung:	230 V/1 A/150 VA

Elektrisches Zubehör

Wilo-FluidControl/EK

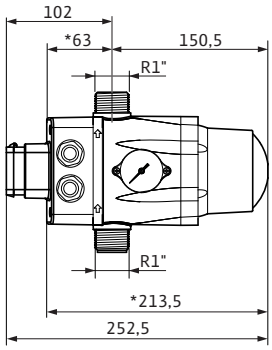

* FluidControl

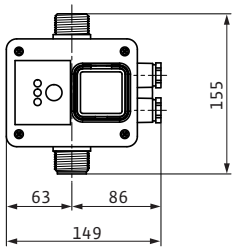

Elektronisch gesteuerter Druck- und Strömungswächter mit Wassermangelschutz und Rückflussverhinderer. Inline-Ausführung mit Eingang und Ausgang in vertikaler Achse sowie einheitlichen Gewindeanschlüssen G 1. Inkl. 2,5 m Anschlusskabel sowie Zwischenstecker EK und Kabelbinder für die schnelle und sichere Montage von steckerfertigen Pumpenaggregaten. Geeignet für den direkten Anschluss an das Pumpengehäuse bzw. für die Aufwandmontage mittels einer Wandhalterung (Zubehör).
Automatische Überwachung von Druckerhöhungs- / Wasserversorgungsanlagen. Einschaltung von Wechselstrom-Pumpenaggregaten bei Unterschreitung eines vorgegebenen Soll-Drucks sowie zeitverzögerte Abschaltung von Pumpenaggregaten nach Strömungsstillstand. Wilo-FluidControl schützt die Anlagen vor längerem Trockenlauf bei nicht ausreichendem Wasserzulauf, bei Überschreitung der zulässigen Saughöhe sowie bei undichten und geschlossenen Leitungen.

- Einfache Montage
- Durch besonders kompakte Bauweise für viele Einsatzorte geeignet
- Hohe Betriebssicherheit durch elektronische Störmeldung
- Schutz der angeschlossenen Pumpen durch integrierten Wassermangelschutz
- Einfache Bedienung durch übersichtliche Betriebszustandsanzeige
- Kein zusätzlicher Membrandruckbehälter erforderlich
- Perfekter Korrosionsschutz durch rostfreie Materialien
- Steckerfertig verdrahtet für schnellste Installation (Wilo-FluidControl EK)

- Einschaltdruck:	1,5 bar - 2,7 bar
- Ausschaltdruck:	min. 2,7 bar und weniger als 1,5 l/min. Förderstrom
- Nennspannung:	1~230 V
- Frequenz:	50 - 60 Hz
- Schutzart:	IP 65
- Gewicht:	1,6 kg
- Werkstoffe	
Gehäuse:	Nylon PA 6
Membran:	NBR
- Strömungswächter:	Messing P-CuZn 40 PB 2 UNI 5705
- Förderstrom max.:	10 m^3/h
- Förderdruck max.:	10 bar
- Medientemp. max.:	0 - 60 °C
- Stromaufnahme max.:	im Anlauf 25 A; im Dauerbetrieb 10 A

Einbaulage nur wie in Maßzeichnung dargestellt

Wilo-FluidControl

Ausführung wie Wilo-FluidControl/EK, jedoch ohne elektrische Verdrahtung und ohne Zwischenstecker EK.

Wandhalterung für Wilo-FluidControl

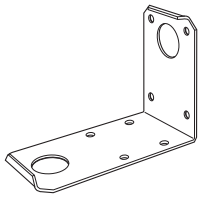

Wandhalterung inkl. Montagezubehör zur sicheren Befestigung des Druck- und Strömungswächters Wilo-FluidControl und Wilo-FluidControl EK. Im Lieferumfang enthalten ist ein Befestigungssatz, bestehend aus Reduzierstück R $1^1/_4$ x Rp 1 und Gegenmutter Rp $1^1/_4$ zur Fixierung des FluidControls.

> Werkstoffe

Wandhalterung:	Stahl, galvanisch verzinkt
Befestigungsteile:	Schrauben und Scheiben verzinkt

Änderungen vorbehalten 09/2008 WILO SE

Elektrisches Zubehör

Schaltkasten ESK 1
Schaltkasten PSK 1

Abb.: Schaltkasten PSK 1

Steuergeräte für Anschluss einer Pumpe zur Wasserversorgung aus Bohrlöchern und Zisternen (für Ein- und Mehrfamilienhäuser), inkl. 2 Tauchelektroden und 4 Haltern für Wandmontage. Anschlussmöglichkeiten für 2 Tauchelektroden sowie 1 Druckschalter/Schwimmerschalter. Einsetzbar bei 1~230 V und 3~400 V. Mit integriertem Motorschutz, geeignet für Wandmontage.

> Technische Daten

Betriebsspannung	1~230 V oder 3~230/400 V
Frequenz:	50/60 Hz
Schutzart:	IP 54
Zul. Umgebungstemperatur:	-10 °C bis +55 °C
Max. Stromaufnahme ESK 1:	1-12 A
Max. Stromaufnahme PSK 1:	10-23 A
Abmessungen (B x H x T):	300 x 195 x 105
Gewicht:	2,5 kg (ESK 1) 2,8 kg (PSK 1)

Elektrisches Zubehör

Auswahltabelle Wassermangelsicherung – Signalgeber

Anwendung	Bezeichnung	Typ/Größe
Wassermangelschutz bei mittelbarem Anschluss an bauseitigen Vorbehälter oder Brunnenbetrieb	Schwimmerschalter	WA 65 **Achtung:** Nicht zulässig in Trinkwasseranlagen!
	Elektrode mit 3 m Kabel plus Elektrodenrelais	Masse (M) oberes Niveau (OE) unteres Niveau (UE)
Wassermangelschutz bei unmittelbarem Anschluss an Druckleitung	Vordruckschalter	WMS

Übersichtstabelle Wilo-Motorvollschutz-Auslösegeräte

Auslösegerät	Ein-/Aus-Schalter	Klemmen für externe Ein-/Ausschaltung	Betriebsleuchte	Störleuchte	Potentialfreie Kontakte für externe Betriebsmeldung	Potentialfreie Kontakte für externe Störmeldung	Leistungsschütz	Separater Wandaufbau	Alternativer Schaltschrank-einbau	1~230 V	3~400 V plus Nullleiter
HMP 303 (1~)	109,5	375	–	1	26,6	–	–	–	–	–	–
HMP 605 (1~/3~)	157,5	448	423	1 1/4	31,3	28,8	–	–	–	–	–

Änderungen vorbehalten 09/2008 WILO SE

Elektrisches Zubehör

Wilo-Bausatz Motorkabel für Motoren 4“

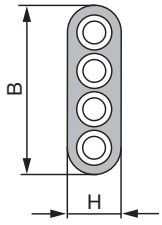

Werkseitig verdrahteter Kabelbausatz zum einfachen Anschluss an den Pumpenmotor.
Lieferumfang
Flachkabel mit Steckverbindung motorseitig und freiem Kabelende schaltkastenseitig.
Lieferbar in den Längen 15 m, 25 m, 35 m, 45 m für 1~230 V und 3~400 V.

> Wilo-Motorkabel

Zur frei wählbaren Verlängerung des am Pumpenmotor befestigten Kabels. Geeignet für den Einsatz im Trinkwasser. Flexibles Kupferkabel Klasse E nach NFC 32-013/IEC 228.

> Lieferumfang

Flachkabel mit freien Kabelenden. Lieferbar in Längenabstufungen von 1 m.
Isolierung:Polyethylen
Temperaturgrenzen:

im Wasser	bis + 50 °C
an der Luft	-20 bis + 50 °C

> Option

Kabel mit PVC-Isolierung.

Ø	B (± 0,3 mm)	H (± 0,3 mm)
4 x 1,5 mm²	15,8 mm	5,0 mm
4 x 2,5 mm²	19,5 mm	5,6 mm
4 x 4,0 mm²	21,5 mm	6,5 mm
4 x 6,0 mm²	23,6 mm	7,2 mm
4 x10,0 mm²	29,1 mm	8,8 mm
4 x16,0 mm²	35,3 mm	10,4 mm

Wilo Erdungskabel

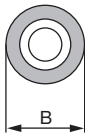

Einadriges Kabel als Erdungskabel mit Gummibeschichtung für den dauernden Einsatz im Wasser. KTW freigegeben für den Einsatz im Trinkwasser.

Ø	B (±0,3 mm)
1 x 8,4 mm²	8,9 mm
1 x 25 mm²	13 mm

Wilo-Motorkabel für TWU 4-...-QC-Pumpen

Werkseitig verdrahteter Kabelsatz zur einfachen Verlängerung des Motorkabels der TWU 4-...-QC-Pumpen.

> Lieferumfang

Flackkabel mit Steckverbindungen.
Lieferbar in den Längen 10 m, 30 m, 50 m, 80 m und 100 m.
Kabelbinder zur Fixierung des Motorkabels an der Wasserleitung.
Sicherungsseil (Polypropylen, 6 mm).

Elektrisches Zubehör

Wilo-Motorkabel-Trinkwasser

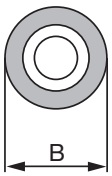

Zur frei wählbaren Verlängerung des am Pumpenmotor befestigten Kabels. Geeignet für den Einsatz im Trinkwasser. Flexibles Kupferkabel Klasse E nach ACS 04 ACC LI 021, NF C 15-100-AD8, BS 6920, IEC 60332-1.

> **Lieferumfang**

Rundkabel mit freien Kabelenden. Lieferbar in Längenabstufungen von 1 m.

Isolierung:	PVC
Temperaturgrenzen:	
im Wasser	bis + 40 °C
an der Luft	bis + 70 °C

Ø	**B** (+/-0,5mm)	**Gewicht**
4 x 1,5 mm²	11,0 mm	163 kg/km
4 x 2,5 mm²	12,9 mm	245 kg/km
4 x 4,0 mm²	14,7 mm	340 kg/km
4 x 6,0 mm²	16,9 mm	455 kg/km
4 x 10,0 mm²	20,0 mm	680 kg/km
4 x 16,0 mm²	23,0 mm	950 kg/km
3 x 1,5 mm²	10,0 mm	135 kg/km
3 x 2,5 mm²	11,8 mm	175 kg/km
3 x 4,0 mm²	13,4 mm	250 kg/km
3 x 6,0 mm²	15,0 mm	352 kg/km
3 x 10,0 mm²	16,0 mm	475 kg/km
3 x 16,0 mm²	20,0 mm	685 kg/km

Wilo-Motorkabel-Prozesswasser

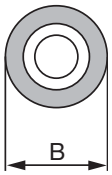

Zur frei wählbaren Verlängerung des am Pumpenmotor befestigten Kabels. Flexibles Kupferkabel Klasse E .

> **Lieferumfang**

Rundkabel mit freien Kabelenden. Lieferbar in Längenabstufungen von 1 m.

Isolierung:	Ethylen - Propylen - Gummi (EPR)
Temperaturgrenzen:	
im Wasser	bis + 50 °C
an der Luft	bis + 70 °C

Ø	**B** (+/- 1 mm)	**Gewicht**
4 x 4,0 mm²	15,0 mm	388 kg/km
4 x 6,0 mm²	17,0 mm	520 kg/km
4 x 10,0 mm²	22,5 mm	930 kg/km
4 x 16,0 mm²	27,0 mm	1300 kg/km
4 x 25,0 mm²	31,5 mm	1880 kg/km
4 x 35,0 mm²	35,5 mm	2450 kg/km
4 x 50,0 mm²	41,0 mm	3380 kg/km
4 x 70,0 mm²	45,5 mm	4450 kg/km
4 x 95,0 mm²	52,5 mm	5830 kg/km
4 x 120,0 mm²	57,0 mm	7100 kg/km
3 x 25,0 mm²	28,5 mm	1500 kg/km
3 x 35,0 mm²	32,0 mm	1970 kg/km
3 x 50,0 mm²	37,0 mm	2700 kg/km
3 x 70,0 mm²	41,0 mm	3520 kg/km

Elektrisches Zubehör

Wilo-PT100 Sondenkabel (für Motoren 4")

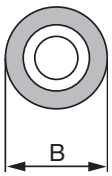

Zur frei wählbaren Verlängerung des im Pumpenmotor integrierten PT100 Temperaturfühler.
Nicht für den Einsatz im Trinkwasser geeignet.

> **Lieferumfang**
Rundkabel mit freien Kabelenden. Lieferbar in Längenabstufungen von 1 m.

Isolierung:	PVC
Temperaturgrenzen:	
im Wasser	bis + 50 °C
an der Luft	bis + 70 °C

Ø	**B** (+/– 1 mm)	**Gewicht**
4 x 1,0 mm²	9,5 mm	170 kg/km

Wilo-Hitzeschrumpfverbindung

Zur Verbindung zweier offener Kabelenden.

> **Lieferumfang**
Bausatz bestehend aus 4 Schrumpfschlauchmuffen mit Zubehör.
Erhältlich für Kabelquerschnitte 4 x 1,5 mm² bis 4 x 25 mm².

Wilo-Bausatz Motorkabelverbinder

Zur sicheren Schnell-Steckverbindung von Motorkabel und Kabelverlängerung.
Achtung: Motorkabel muss bereits mit Stecker ausgerüstet sein.

> **Lieferumfang**
Bausatz bestehend aus Kupplungsbauteil, 2-Komponenten-Vergieß-Harz sowie Kleinteilen.
Erhältlich für Kabelquerschnitte 4 x 1,5 mm².

Wilo Vergießsatz

Zur sicheren Verbindung zweier offener, unter Wasser befindlicher Kabelenden.

> **Lieferumfang**
Bausatz bestehend aus 2 Kunststoffhalbschalen und 2-Komponenten-Vergieß-Harz sowie 4 Kabelklemmen.
Erhältlich für Kabelquerschnitte 4 x 4 mm² bis 4 x 10 mm², 4 x 16 mm², 4 x 35 mm², 4 x 70 mm², 4 x 120 mm² sowie 4 x 180 mm².

Regenwassernutzung

Pumpenanlagen mit Systemtrennung

Baureihenübersicht Wilo-RainSystem AF ...

Baureihe: Wilo-RainSystem AF Basic

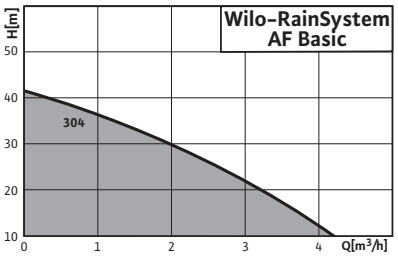

> Regenwassernutzung zur Einsparung von Trinkwasser in Verbindung mit Zisternen oder Behältern:

- Toilettenspülung
- Beregnung/Bewässerung
- Versorgung von Maschinen
- Untergeordnete Reinigungszwecke und andere Anwendungen im Nicht-Trinkwasserbereich

Baureihe: Wilo-RainSystem AF Comfort

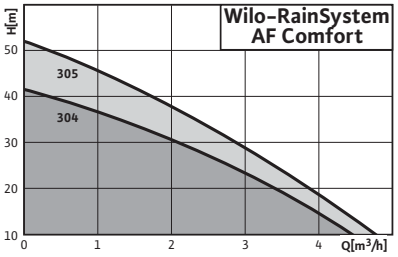

> Regenwassernutzung zur Einsparung von Trinkwasser in Verbindung mit Zisternen oder Behältern:

- Toilettenspülung
- Beregnung/Bewässerung
- Versorgung von Maschinen
- Untergeordnete Reinigungszwecke und andere Anwendungen im Nicht-Trinkwasserbereich

Baureihe: Wilo-RainSystem AF 150

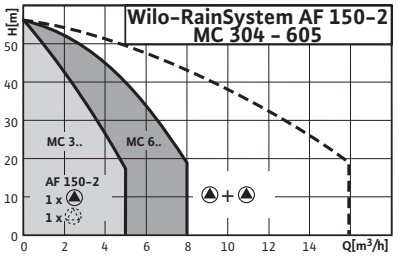

> Regenwassernutzung in Mehrfamilienhäusern und Kleingewerbebetrieben zur Einsparung von Trinkwasser in Verbindung mit Zisternen oder Behältern.

Änderungen vorbehalten 09/2008 WILO SE

Baureihenübersicht Wilo-RainSystem AF ...

Baureihe: Wilo-RainSystem AF Basic

> Produktvorteile
- Kompakte, steckerfertige Regenwassernutzungsanlage
- Geräuscharm durch mehrstufige Kreiselpumpe und Vollkapselung der Anlage
- Erfüllung der DIN 1989 und EN 1717
- Hohe Wirtschaftlichkeit durch bedarfsgerechte Frischwassernachspeisung
- Strömungs- und geräuschoptimierter Nachspeisebehälter
- Alle mediumberührenden Teile sind korrosionsfrei

> Weitere Informationen: **Seite**

- Anlagenbeschreibung 198
- Ausstattung / Funktion 194
- Technische Daten 196
- Kennlinien, Maße 200
- Zubehör Wilo-Filtersysteme 211
- Zubehör 215

Baureihe: Wilo-RainSystem AF Comfort

> Produktvorteile
- Kompakte, steckerfertige Regenwassernutzungsanlage
- Geräuscharm durch mehrstufige Kreiselpumpe und Vollkapselung der Anlage
- Automatische Unterstützungsfunktion zur Evakuierung von Luft in der Saugleitung
- Erfüllung der DIN 1989 und EN 1717
- Beibehaltung bisheriger Leistungsparameter; dadurch wird die Austauschfähigkeit zu bisherigen Anlagen sichergestellt
- Hohe Wirtschaftlichkeit durch bedarfsgerechte Frischwassernachspeisung

> Weitere Informationen: **Seite**

- Anlagenbeschreibung 199
- Ausstattung / Funktion 194
- Technische Daten 196
- Kennlinien, Maße 200
- Zubehör Wilo-Filtersysteme 211
- Zubehör 215

Baureihe: Wilo-RainSystem AF 150

> Produktvorteile
- Geräuscharm durch serienmäßig mehrstufige Kreiselpumpen
- Alle mediumberührten Teile sind korrosionsfrei
- Höchste Betriebssicherheit durch zukunftsweisenden vollelektronischen Regler RainControl Professional
- Hohe Wirtschaftlichkeit durch bedarfsgerechte Frischwassernachspeisung
- Hohe Zuverlässigkeit durch strömungs- und geräuschoptimierten Nachspeisebehälter

> Weitere Informationen: **Seite**

- Anlagenbeschreibung 201
- Ausstattung / Funktion 194
- Technische Daten 196
- Kennlinien, Maße 202
- Zubehör Wilo-Filtersysteme 211
- Zubehör 215

Baureihenübersicht Wilo-RainSystem AF 400, RainCollector II RWN, Zubehör

Baureihe: Wilo-RainSystem AF 400

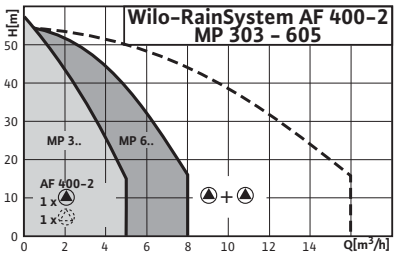

> **Regenwassernutzung zur Einsparung von Trinkwasser in Verbindung mit Zisternen oder Behältern.**
- Toilettenspülung
- Beregnung/Bewässerung
- Versorgung von Maschinen
- Untergeordnete Reinigungszwecke und andere Anwendungen im gewerblichen und industriellen Nicht-Trinkwasserbereich

Baureihe: Wilo-RainCollector II RWN

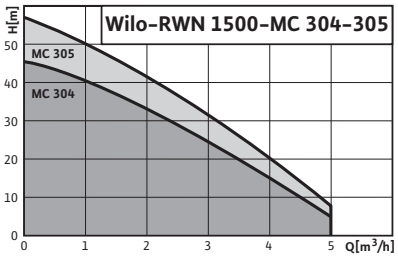

> **Regenwassernutzung zur Einsparung von Trinkwasser für:**
- Toilettenspülung
- Beregnung/Bewässerung
- Versorgung von Waschmaschinen
- Untergeordnete Reinigungszwecke und andere Anwendungen im Nicht-Trinkwasserbereich

Zubehör

> **Filter**
> **Anschlusszubehör**
> **etc.**

Baureihenübersicht Wilo-RainSystem AF 400, RainCollector II RWN, Zubehör

Baureihe: Wilo-RainSystem AF 400

> Produktvorteile
- Geräuscharm durch serienmäßig mehrstufige Kreiselpumpen
- Alle mediumberührten Teile sind korrosionsfrei
- Höchste Betriebssicherheit durch zukunftsweisenden vollelektronischen Regler RainControl Hybrid
- Hohe Wirtschaftlichkeit durch bedarfsgerechte Frischwassernachspeisung
- Hohe Zuverlässigkeit durch strömungs- und geräuschoptimiertes Gesamtkonzept
- Automatische Steuerung der Speisepumpe
- Anlagen-/Niveausteuerung im Niedervoltbereich

> Weitere Informationen: **Seite**

- Anlagenbeschreibung 205
- Ausstattung / Funktion 194
- Technische Daten 196
- Kennlinien 206
- Kennlinien, Motordaten 207
- Maße 208
- Zubehör Wilo-Filtersysteme 211

Baureihe: Wilo-RainCollector II RWN

> Produktvorteile
- Besonders geeignet zur Nachrüstung bestehender Gebäude
- Geräuscharme, selbstansaugende Pumpe garantiert einen nahezu geräuschlosen Anlagenbetrieb
- Korrosionsfrei
- Jederzeit erweiterbar
- Patentiertes Mehrbehältersystem mit Nachspeise-und Absetzzone (Wilo MKS-System)
- Größtmögliche Anschlussflexibilität durch drehbaren Regenwasserzulauf

> Weitere Informationen: **Seite**

- Anlagenbeschreibung 209
- Ausstattung / Funktion 194
- Technische Daten 196
- Kennlinien, Maße 210
- Zubehör Wilo-Filtersysteme 211

Regenwassernutzung

Pumpenanlagen mit Systemtrennung

Ausstattung/Funktion Wilo-RainSystem/Rain-Collector

	Wilo-RainSystem AF Basic und Comfort	Wilo-RainSystem AF 150	Wilo-RainSystem AF 400	Wilo-Rain-Collector II RWN
Konstruktion				
Kompakt-Regenwassernutzungsanlage	•	–	–	–
Nachspeise-Reservoire [l]	11	150	400	1500
Selbstsaugende Pumpe	•	•	–	•
Korrosionsfrei	•	•	•	•
Wassermangelschutz	•	•	•	•
UV-stabilisierter Systembehälter	•	•	•	•
Membrandruckbehälter	–	•	•	–
Anschluss für Rückstauwarnung	• (nur Comfort)	•	–	–
Kkorrosionsfreies Stahlrohrrahmengestell	–	•	•	–
Saug- und druckseitiger Kugelhahn	–	• (nicht für Zisternen-anschluss)	•	–
Druckseitige Sammelverrohrung	–	•	•	–
Manometer	–	•	•	•
Hydraulik				
Selbstansaugend	•	•	–	•
Normalsaugend	–	optional	•	optional
Mehrstufige Kreiselpumpe	•	•	•	•
Direkt angeflanschter Motor	•	•	•	•
Motor				
Netzanschluss 1~230 V	•	•	•	•
Netzanschluss 3~400 V	–	–	•	–
Ausstattung/Lieferumfang				
Elektronische Steuerung RainControl Professional	–	•	–	–
Elektronische Anlagensteuerung RainControl Hybrid	–	–	•	–
Menuegeführte Bedienung und Anzeige über LCD	• (nur Comfort)	•	–	–
Meldungen über Betrieb und Störung	•	•	•	–
Wilo-Fluidcontrol	• (nur Basic)	–	–	•
Zyklischer Pumpentausch und Probelauf-Funktion	–	•	•	–
Automatische Störumschaltung und Spitzenlast-zuschaltung	–	•	•	–
Automatischer Wassertausch im Nachspeisebehälter	•	•	•	–
Automatischer Verkalkungsschutz des Magnet-ventils	• (nur Comfort)	•	–	–

• = vorhanden, – = nicht vorhanden

Änderungen vorbehalten 09/2008 WILO SE

Ausstattung/Funktion Wilo-RainSystem/Rain-Collector

	Wilo-RainSystem AF Basic und Comfort	Wilo-RainSystem AF 150	Wilo-RainSystem AF 400	Wilo-Rain-Collector II RWN
Ausstattung/Lieferumfang (Fortsetzung)				
Permanentanzeige Zisternenfüllstand, Anlagen-druck, Betriebszustand über LCD	• (nur Comfort)	•	optional	–
Zubehör				
Betriebsstundenzähler	–	–	optional	–
Einzelbetriebs- und Einzelstörmeldungen	–	optional	optional	–
Rückstaumelder	–	•	–	–
Erweiterungsmodule	–	–	•	–
EPP-Haube	• [1]	–	–	–
Überlaufmelder	•	–	–	–

• = vorhanden, – = nicht vorhanden

[1] nur für AF Basic, bei AF Comfort bereits im Lieferumfang enthalten

Regenwassernutzung

Pumpenanlagen mit Systemtrennung

Technische Daten Wilo-RainSystem/Rain-Collector

	Wilo-RainSystem AF Basic und Comfort	Wilo-RainSystem AF 150	Wilo-RainSystem AF 400	Wilo-Rain-Collector II RWN
Zulässige Fördermedien				
Reines Wasser ohne Sinkstoffe	•	•	•	•
Regenwasser	•	•	•	•
Leistung				
Förderstrom max. [m³/h]	5	16	32	5
Förderhöhe max. [m]	52/42	55	55	52
Ansaughöhe max. [m]	8	8	–	8
Nennleistung der Pumpe(n) (P_2) [W]	550/750	550/750/1100	550/750/1100	550/750
Einschaltdruck [bar]	1,5/1,2	ab 1,0 bar variabel einstellbar		1,5
Ausschaltdruck mind. [bar]	2,2/4,0	ab 1,0 bar variabel einstellbar		2,2 [1)]
Mediumtemperatur [°C]	+5 bis +35	+5 bis +35	+5 bis +35	+5 bis +35
Umgebungstemperatur [°C]	40	40	40	40
Betriebsdruck max. [bar]	8	8	10	6
Netzanschluss 1~230 V, 50 Hz	•	•	optional	•
Netzanschluss 3~400 V, 50 Hz	–	optional	•	–
Nachspeise-Reservoir [l]	11	150	400	1500
Manometer [bar]	–	0-10	0-10	0 - 6
Anlagengewicht [kg]	25	109	138	76
Motor				
Schutzart	IP 54/IP 42	IP 41	IP 54	IP 54
Isolierstoffklasse	F	F	F	F
Anschlüsse				
Druckleitung/Druckseite	Rp 1	Sammelverrohrung R 1 1/2	Sammelverrohrung R 1 1/2	Schlauch 1“
Einlaufanschluss	–	–	–	HT 100 (DN 50 bei Ausführung AU)
Saugseite	R 1/G 1	2 x G 1 1/4	–	–
Zuläufe	R 3/4	R 1 1/4 [2)]	[3)]	HT 100
Anschlussüberlauf [DN]	70	100	100 [4)]	2 x HT 100
Erweiterungsstutzen	–	–	–	2 x HT 100

• = vorhanden, – = nicht vorhanden

[1)] und weniger als 0,6 l/min Förderstrom
[2)] Frischwassernachspeisung über Schwimmerventil mit freiem Auslauf gemäß EN 1717
[3)] Frischwassernachspeisung über freien Zulauf gemäß EN 1717 (Nachfülltrichter und beruhigter Zulauf behälterseitig integriert).
Anschluss Zisternenpumpe: Stutzen d.50 (Zulauf behälterseitig mit beruhigtem Zulauf integriert)
[4)] mit Überlaufsiphon als Geruchsverschluss und vollem Durchgang gemäß DIN 1986

Änderungen vorbehalten 09/2008 WILO SE

Technische Daten Wilo-RainSystem/Rain-Collector

	Wilo-RainSystem AF Basic und Comfort	Wilo-RainSystem AF 150	Wilo-RainSystem AF 400	Wilo-Rain-Collector II RWN
Werkstoffe				
Pumpengehäuse	1.4301	1.4301	1.4301	1.4301
Laufrad	Noryl	Noryl	Noryl	Noryl
Welle	1.4028	1.4028	1.4028	1.4028
Gleitringdichtung	Kohle/Keramik	Kohle/Keramik	Kohle/Keramik	Kohle/Keramik
Stufenkammern	Noryl	Noryl	Noryl	Noryl
Membranausdehnungsgefäß nach DIN 4807	–	8 l	8 l	–

• = vorhanden, – = nicht vorhanden

1) und weniger als 0,6 l/min Förderstrom
2) Frischwassernachspeisung über Schwimmerventil mit freiem Auslauf gemäß EN 1717
3) Frischwassernachspeisung über freien Zulauf gemäß EN 1717 (Nachfülltrichter und beruhigter Zulauf behälterseitig integriert).
Anschluss Zisternenpumpe: Stutzen d.50 (Zulauf behälterseitig mit beruhigtem Zulauf integriert)
4) mit Überlaufsiphon als Geruchsverschluss und vollem Durchgang gemäß DIN 1986

Anlagenbeschreibung Wilo-RainSystem AF Basic

Typenschlüssel

Bsp.: **Wilo-AF Basic MC 304 EM**

AF Automatische Regenwassernutzung- und Trinkwasser-nachspeiseanlage (Aqua Feed)

MC Selbstansaugende, horizontale, mehrstufige Kreiselpumpe der Baureihe MulticCargo MC

3 Förderstrom [m³/h] bei optimalem Wirkungsgrad

04 Stufenzahl

EM Wechselstrommotor 1~230 V, 50 Hz

Einsatz

Regenwassernutzung in Einfamilienhäusern zur Einsparung von Trinkwasser in Verbindung mit Zisternen oder Behältern.

Funktion/Konstruktion

Steckerfertige Einpumpen-Wasserversorgungsanlage als Kompakt-modul für Einfamilienhäuser. Zur vollautomatischen Versorgung mit Regenwasser aus einem Erdtank oder einer Zisterne. Der 11-Liter-Nachspeisebehälter bietet eine optimierte Nach-speisung von Trink-wasser in das Verbrauchernetz bei nicht gefüllter Zisterne. Automatische Umschaltung auf Trinkwassernachspeisung, zeitab-hängiger Wassertausch im Nachspeisebehälter, integrierte Abschalt-automatik bei Trockenlauf. Einfache Handhabung durch **RainControl Basic RCB mit Fluidcontrol**.
Die Anlage erfüllt die Kriterien der DIN 1989 sowie EN 1717.

Optionen

- Überlaufmelder
- Abdeckhaube aus EPP

Lieferumfang

Anschlussfertiges Modul in Kompaktbauweise. Komplett elektrisch und hydraulisch verschaltet und auf Grundrahmen montiert.
Bestehend aus:

- Selbstansaugende, korrosionsfreie, geräuscharme Kreiselpumpe der Baureihe MultiCargo MC
- Druckseitige Verrohrung R 1
- Trinkwassernachspeisebehälter (11 l) mit Schwimmerventil
- Schaltgerät Rain Control Basic RCB mit Steuerelektronik sowie Strömungs- und
- Druckwächter, 3-Wege-Ventil und Schwimmerschalter mit 20 m Kabel zur Zisternenfüllstandsüberwachung
- Anschluss für Überlaufwarnung
- EPP-beschichteter Grundrahmen, korrosionsgeschützt
- 1,8 m Anschlusskabel und Netzstecker
- Befestigungsmaterial inkl. Montageskizze, Einbau- und Betriebs-anleitung und Verpackung.

Planungshinweise

Die Saugleitung ist von der Zisterne stetig steigend zum AF-System zu verlegen.
Für Revisionszwecke ist oberhalb der Anlage ein Freiraum von min-destens 200 mm vorzusehen. Zur Gewährleistung der Belüftung des Pumpenmotors ist links von der Anlage ein Freiraum von mindestens 100 mm sicherzustellen.
Weitere Planungshinweise bzw. Details zur Planung von Regen-wassernutzungsanlagen s. Wilo-Brain „Handbuch der Regenwasser-technik“.

Anlagenbeschreibung Wilo-RainSystem AF Comfort

Typenschlüssel

Bsp.: **Wilo-AF Comfort MC 304 EM**

AF Automatische Regenwassernutzung- und Trinkwassernachspeiseanlage (Aqua Feed)
MC Selbstansaugende, horizontale, mehrstufige Kreiselpumpe der Baureihe MulticCargo MC
3 Förderstrom [m³/h] bei optimalem Wirkungsgrad
04 Stufenzahl
EM Wechselstrommotor 1~230 V, 50 Hz

Einsatz

Regenwassernutzung in Einfamilienhäusern zur Einsparung von Trinkwasser in Verbindung mit Zisternen oder Behältern.

Funktion/Konstruktion

Steckerfertige Einpumpen-Wasserversorgungsanlage als Kompaktmodul für Einfamilienhäuser. Zur vollautomatischen Versorgung mit Regenwasser aus einem Erdtank oder einer Zisterne. Der 11-Liter-Nachspeisebehälter bietet eine optimierte Nachspeisung von Trinkwasser in das Verbrauchernetz bei nicht gefüllter Zisterne.
Automatische Umschaltung auf Trinkwassernachspeisung, pumpenbetriebszeitabhängiger Wassertausch im Nachspeisebehälter, Verkalkungsschutz durch automatische Betätigung des Magnetventils, integrierte Abschaltautomatik bei Trockenlauf. Variabler Ausschaltdruck.
Inbetriebsetzung mit werkseitig eingestellten Grundparametern (plug & play) durch elektronisches Steuergerät **RainControl Economy RCE**.
Permanente Betriebsdatenerfassung, Energiesparmodus-Funktion, Betriebszustandsprotokoll. Bedienung und Parametrierung mittels anwenderfreundlicher, menügesteuerter Funktionstasten.
Die Anlage erfüllt die Kriterien der DIN 1989 sowie EN 1717.

Optionen

- Überlaufmelder

Lieferumfang

Anschlussfertiges Modul in Kompaktbauweise incl. Abdeckhaube aus recyclefähigem EPP. Komplett elektrisch und hydraulisch verschaltet und auf Grundrahmen montiert. Bestehend aus:

- Selbstansaugende, korrosionsfreie, geräuscharme Kreiselpumpe der Baureihe MultiCargo MC
- Druckseitige Verrohrung R 1
- Trinkwassernachspeisebehälter (11 Liter) mit mechanischem Schwimmerventil
- Zentralschaltgerät Rain Control Economy RCE mit Steuerelektronik inkl. Magnetventil sowie Drucktransmitter, 4-20 mA und Niveausensor mit 20 m Kabel zur Füllstandsanzeige
- Anschluss für Überlaufmelder bzw. Rückstauwarnung serienmäßig
- Abdeckhaube aus EPP
- EPP-beschichteter Grundrahmen, korrosionsgeschützt
- 3,0 m Anschlusskabel und Netzstecker
- Befestigungsmaterial inkl. Montageskizze, Einbau- und Betriebsanleitung und Verpackung.

Planungshinweise

Die Saugleitung ist von der Zisterne stetig steigend zum AF-System zu verlegen.
Für Revisionszwecke ist oberhalb der Anlage ein Freiraum von mindestens 200 mm vorzusehen. Zur Gewährleistung der Belüftung des Pumpenmotors ist links von der Anlage ein Freiraum von mindestens 100 mm sicherzustellen.
Weitere Planungshinweise bzw. Details zur Planung von Regenwassernutzungsanlagen s. Wilo-Brain „Handbuch der Regenwassertechnik“.

Kennlinien, Maße Wilo-RainSystem AF Basic und AF Comfort

Wilo-RainSystem AF Basic

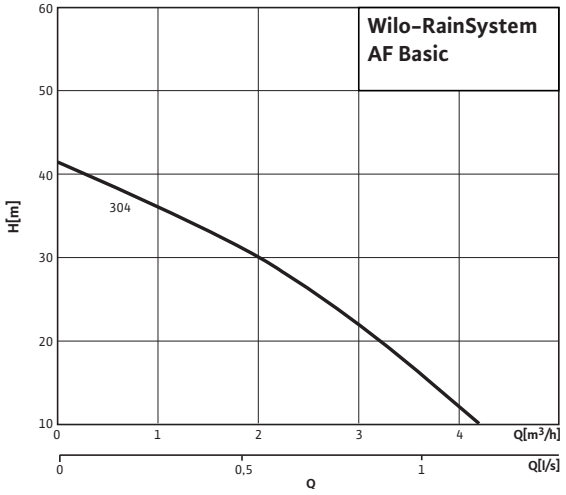

Wilo-RainSystem AF Comfort

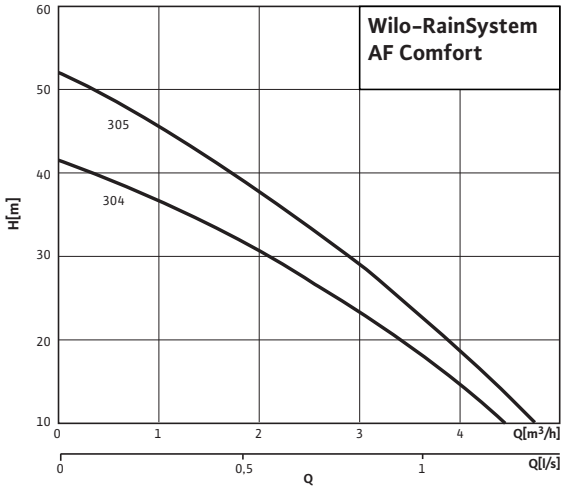

Maßzeichnungen

Wilo-RainSystem AF Basic

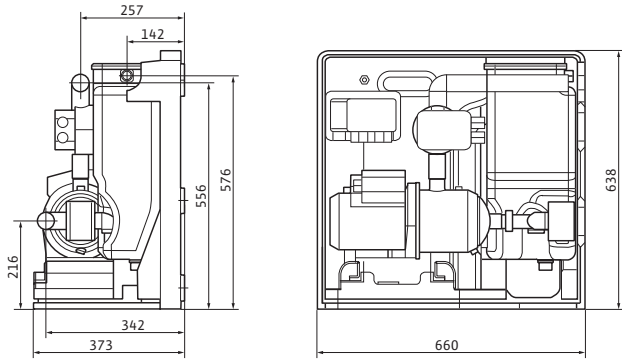

Wilo-RainSystem AF Comfort

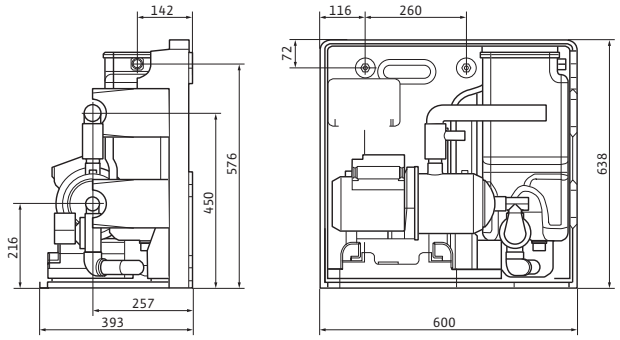

Anlagenbeschreibung Wilo-RainSystem AF 150

Typenschlüssel

Bsp.: **Wilo-AF 150-2 MC 305 EM**

AF Automatische Regenwasserversorgungs- und Frischwassernachspeiseanlage
150 Inhalt des Trinkwassernachspeise-Reservoirs [l]
2 Anzahl der Pumpen
MC Selbstansaugende, horizontale, mehrstufige Kreiselpumpe der Baureihe MultiCargo
3 Förderstrom [m^3/h] bei optimalem Wirkungsgrad
05 Stufenzahl
EM Wechselstrom 1~230 V, 50 Hz
RCP Regeleinheit: RainControl Professional

Einsatz

Regenwassernutzung in Mehrfamilienhäusern und Kleingewerbebetrieben zur Einsparung von Trinkwasser in Verbindung mit Zisternen oder Behältern.

Funktion/Konstruktion

Wilo-RainSystem AF 150, anschlussfertige Doppelpumpen-Wasserversorgungsanlage als Kompaktmodul für Mehrfamilienhäuser und öffentliche Gebäude.
Zur vollautomatischen Versorgung mit Regenwasser aus einem Erdtank oder einer Zisterne. Hohe Betriebssicherheit durch zwei separat geführte Saugleitungen (bauseits zu beachten). Der großvolumige DVGW-zertifizierte Nachspeisebehälter bietet eine bedarfsgerechte Nachspeisung von Trinkwasser in das Verbrauchernetz bei nicht gefüllter Zisterne. Ein Anschluss für Rückstauwarnung ist serienmäßig vorhanden.
Ein durchströmter Membrandruckbehälter nach DIN 4807 dient der Energieeinsparung bei gebäudeseitigen Kleinstleckagen.
Eine gleichmäßige Anlagensteuerung wird erzielt durch zyklischen Pumpentausch und integrierten Testlauf bei ruhenden Pumpen. Automatische Störumschaltung und Spitzenlastzuschaltung gewährleisten höchste Anlagenbereitschaft.
Die Trinkwassernachspeisung erfolgt vollautomatisch und bedarfsoptimiert. Der pumpenbetriebsabhängige Wassertausch im Nachspeisebehälter ebenfalls automatisch.
Das Wilo-RainSystem AF 150 verfügt über einen integrierten elektronischen Motorschutz, einen integrierten Trockenlaufschutz des Pumpenaggregates sowie einen automatischen Verkalkungsschutz des Magnetventils.
Am Steuergerät werden umfangreiche Meldungen ausgegeben; es verfügt ausserdem über potentialfreie Kontakte für Sammelbetriebs- und Sammelstörmeldung. Die Bedienung und Parametrierung des vollelektronischen Regler **RainControl Professional** erfolgt mittels anwenderfreundlicher, menuegesteuerter Funktionstasten. Eine Permanentanzeige des Zisternenfüllstands, des Anlagendrucks sowie des Betriebszustands erfolgt über ein LC-Display.
Die Anlage ist ideal geeignet zum Anschluss an die Gebäudeleittechnik (GLT/DDC).

Lieferumfang

Anschlussfertiges Modul in Kompaktbauweise, mit ansprechendem, der Funktionalität angepaßtem Design. Komplett elektrisch und hydraulisch verschaltet und auf schwingungsgedämpften Gitterrohrrahmen montiert, bestehend aus:

- 2 Stück selbstansaugenden, korrosionsfreien, geräuscharmen Kreiselpumpen der Baureihe MultiCargo
- Druckseitiger Sammelverrohrung R $1^1/_2$ inklusive Gebereinheit mit 8-l-Membrandruckbehälter im Durchflußprinzip nach DIN 4807 und Absperreinrichtung mit Entleerung, Manometer 0 - 10 bar
- Einem saug- und druckseitigen Kugelhahn
- Großvolumigem Frischwassernachspeisebehälter (150 Liter) mit mechanischem Schwimmerventil
- Zentralschaltgerät RainControl Professional mit Steuerelektronik inkl. Magnetventilen, Drucktransmitter 4–20 mA sowie Niveausensor mit 20 m Kabel zur Füllstandsüberwachung
- Korrosionsfrei lackiertem Stahlrohrrahmengestell
- Einbau- und Betriebsanleitung und Verpackung
- Optionen
- Betriebsstundenzähler
- Einzelbetriebs- und Einzelstörmeldungen
- Rückstaumelder

Planungshinweise

Achtung:
Jede Pumpe ist mit einer eigenen Saugleitung zu versehen.
Weitere Planungshinweise bzw. Details zur Planung von Regenwassernutzungsanlagen s. Wilo-Brain „Handbuch der Regenwassertechnik“.

Kennlinien Wilo-RainSystem AF 150

Wilo-RainSystem AF 150-2 MC 304 - 305

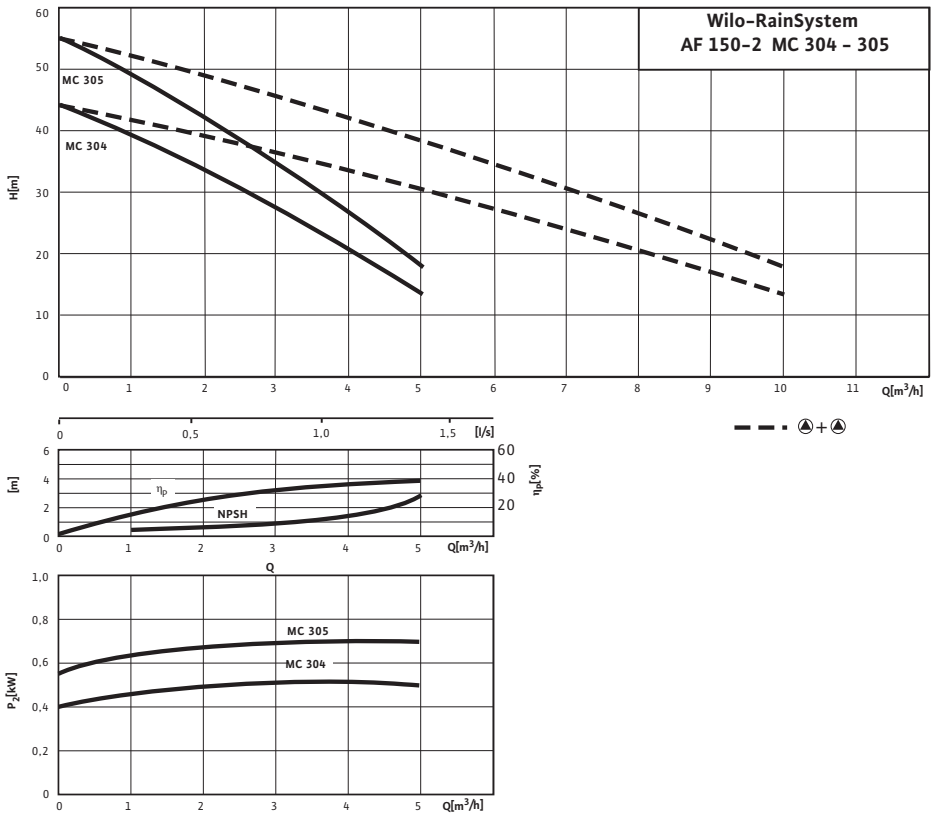

Änderungen vorbehalten 09/2008 WILO SE

Kennlinien, Motordaten Wilo-RainSystem AF 150

Wilo-RainSystem AF 150-2 MC 604 - 605

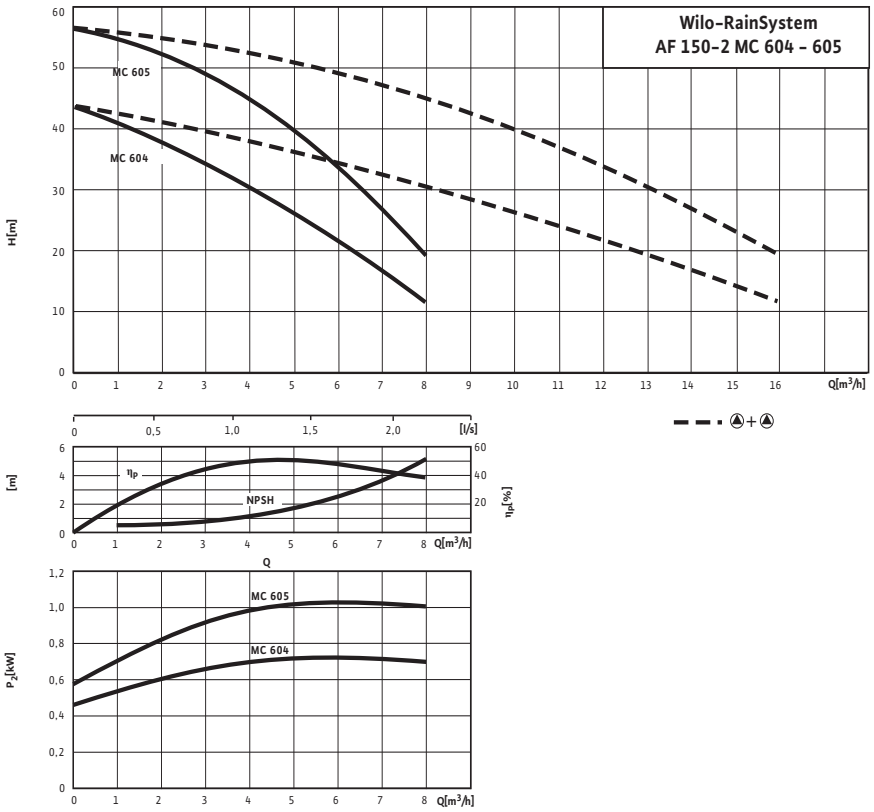

Motordaten				
Wilo-RainSystem AF 150-2 ...	**Anzahl Pumpen**	**Stufenzahl**	**Nennleistung P_2**	**Nennstrom I_N**
MC 304 (1~)	2	4	0,55	4,0
MC 305 (1~)	2	5	0,75	5,3
MC 604 (1~)	2	4	0,75	5,3
MC 605 (1~)	2	5	1,10	7,2

Maße Wilo-RainSystem AF 150 MC 604 – 605

Maßzeichnung

Wilo-RainSystem AF 150 -2 MC 604 – 605

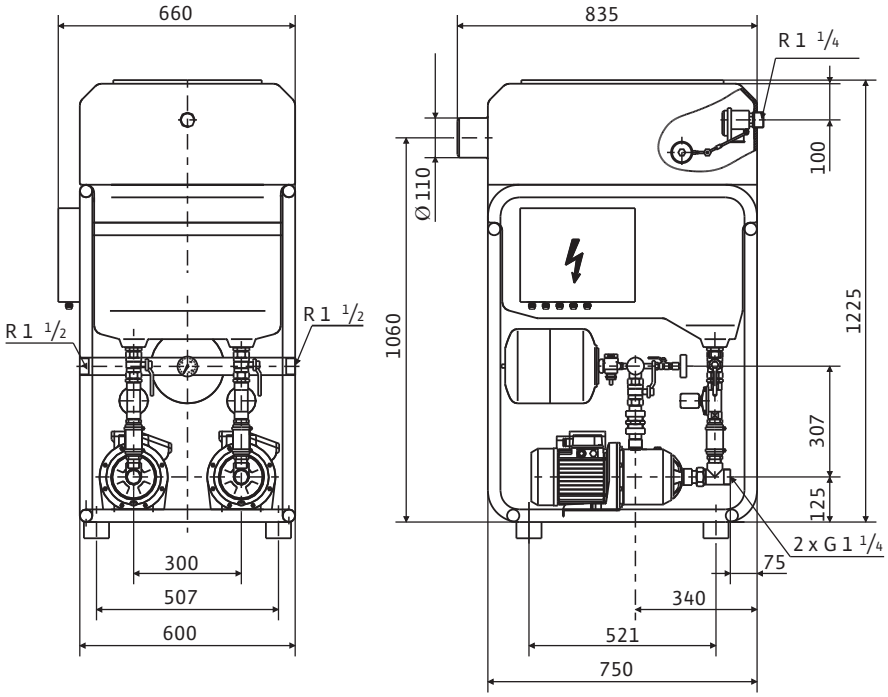

Anlagenbeschreibung Wilo-RainSystem AF 400

Typenschlüssel

Bsp.:	**Wilo-AF 400-2 MP 605 DM/RCH 2+1**
AF	Automatische Regenwasserversorgungs- und Frischwassernachspeiseanlage
400	Volumen des Hybridbehälters [l]
2	Anzahl der Pumpen
MP	Normalsaugende, horizontale, mehrstufige Kreiselpumpe der Baureihe MultiPress
6	Förderstrom [m³/h] bei optimalem Wirkungsgrad
05	Stufenzahl
DM	Drehstrom 3~400 V, 50 Hz
EM	Wechselstrom 1~230 V, 50 Hz
RCH	Regeleinheit: RainControl Hybrid
2+1	Anzahl Wasserversorgungspumpen: 2 Anzahl Speisepumpen: 1

Einsatz

Hybrid-System für die gewerbliche und industrielle Regenwassernutzung zur Einsparung von Trinkwasser in Verbindung mit Zisternen oder Behältern.

Funktion/Konstruktion

Anschlussfertige Wasserversorgungsanlage mit 2 bis 4 Wasserversorgungspumpen als Kompaktmodul für die gewerbliche und industrielle Regenwassernutzung.
Zur vollautomatischen Versorgung mit Regenwasser aus einem Erdtank oder einer Zisterne mittels Tauchmotorpumpen als Speisepumpen.
In Abhängigkeit von der Pumpenauslegung können mit diesem Hybrid-System auch größere Entfernungen zwischen der Anlage und der Zisterne überbrückt werden (s. hierzu Wilo-Tauchmotorpumpen-Baureihe Wilo-Drain TS).
Der großvolumige Hybridbehälter mit allen integrierten Funktionen bietet eine bedarfsgerechte Nachspeisung von Trinkwasser in das Verbrauchernetz bei nicht gefüllter Zisterne.
Die vollelektronische Regeleinheit zur Steuerung der Wasserversorgungs- und Zisternenpumpen ist ausgestattet mit Hauptschalter, Steuerschalter für jede Pumpe mit Hand-0-Automatik-Funktion und Anzeige der Betriebszustände Betrieb/Störung für jede Pumpe sowie Wassermangelanzeige. Druckabhängig werden die Pumpen je nach Wasserbedarf in Kaskade zu- bzw. abgeschaltet.
Ein durchströmter Membrandruckbehälter nach DIN 4807 dient der Energieeinsparung bei gebäudeseitigen Kleinstleckagen.
Eine gleichmäßige Anlagensteuerung wird erzielt durch zyklischen Pumpentausch und integrierten Testlauf bei ruhenden Pumpen.
Automatische Störumschaltung und Spitzenlastzuschaltung gewährleisten höchste Anlagenbereitschaft.
Bei Wassermangel wird die Anlage durch einen integrierten Trockenlaufschutz abgeschaltet.
Das Wilo-RainSystem AF 400 verfügt über einen integrierten elektronischen Motorschutz.
Am Steuergerät werden umfangreiche Meldungen ausgegeben; es verfügt außerdem über potentialfreie Kontakte für Sammelbetriebs- und Sammelstörmeldung. Die Anlage ist ideal geeignet zum Anschluss an die Gebäudeleittechnik (GLT/DDC).

Optionen

Erweiterungsmodule
- Zisternen-Füllstandsanzeige
- Betriebsstundenzähler
- Einzelbetriebs- und Einzelstörmeldungen
- Zeitschaltuhr
- 3~230 V, 50 Hz
- 60-Hz-Versionen

Lieferumfang

Anschlussfertiges Modul in Kompaktbauweise mit ansprechendem, der Funktionalität angepaßtem Design. Komplett elektrisch und hydraulisch verschaltet und auf schwingungsgedämpften, höhenverstellbaren Gitterrohrrahmen montiert, bestehend aus:
- 2 Stück normalsaugenden, korrosionsfreien, geräuscharmen Kreiselpumpen der Baureihe MultiPress
- Druckseitiger Sammelverrohrung R $1^1/_2$ inklusive Gebereinheit mit 8-l-Membrandruckbehälter im Durchflußprinzip nach DIN 4807 und Absperreinrichtung mit Entleerung, Manometer 0 - 10 bar
- Einem saug- und druckseitigen Kugelhahn und Rückflussverhinderer
- Großvolumigem Hybridbehälter mit allen Anschlüssen, beruhigten Zuläufen und Überlauf mit Siphon
- Zentralschaltgerät RainControl Hybrid mit Steuerelektronik, Drucktransmitter 4–20mA sowie Niveausteuerung im Niedervoltbereich
- Einbau- und Betriebsanleitung und Verpackung

Achtung:
Tauchmotorpumpen, welche als Speisepumpen in der Zisterne benötigt werden, siehe Wilo-Drain.
Anlagen mit drei und vier Druckerhöhungspumpen und zwei Zisternenpumpen auf Anfrage.

Planungshinweise

Planungshinweise bzw. Details zur Planung von Regenwassernutzungsanlagen s. Wilo-Brain „Handbuch der Regenwassertechnik“.

Kennlinien Wilo-RainSystem AF 400

Wilo-RainSystem AF 400-2 MP 304 - 305

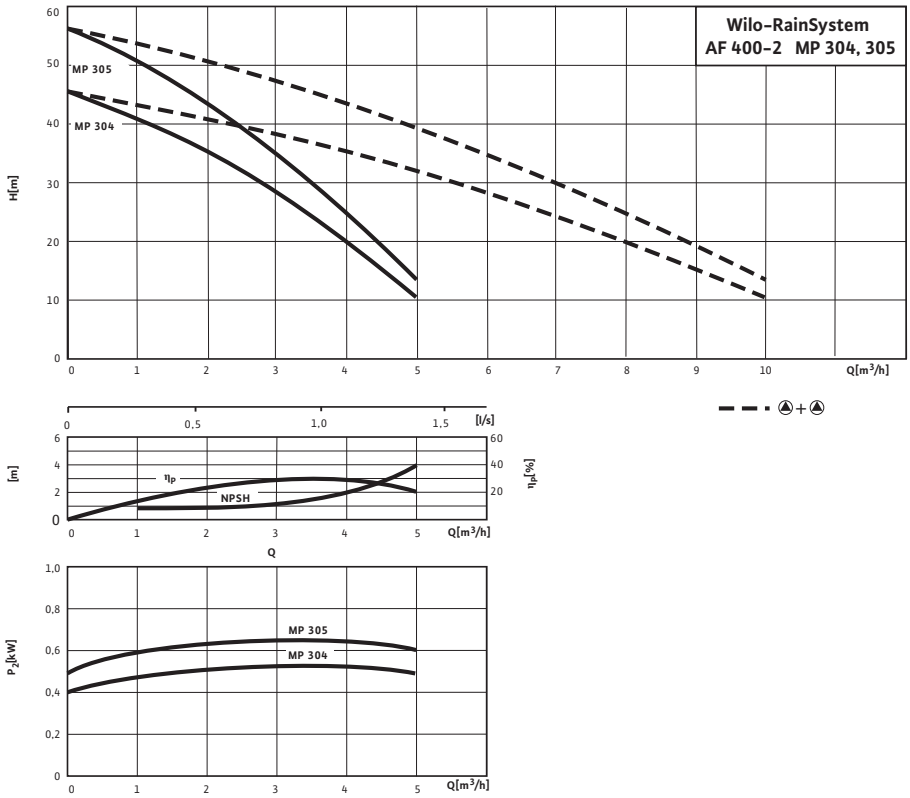

Kennlinien, Motordaten Wilo-RainSystem AF 400

Wilo-RainSystem AF 400-2 MP 603 - 605

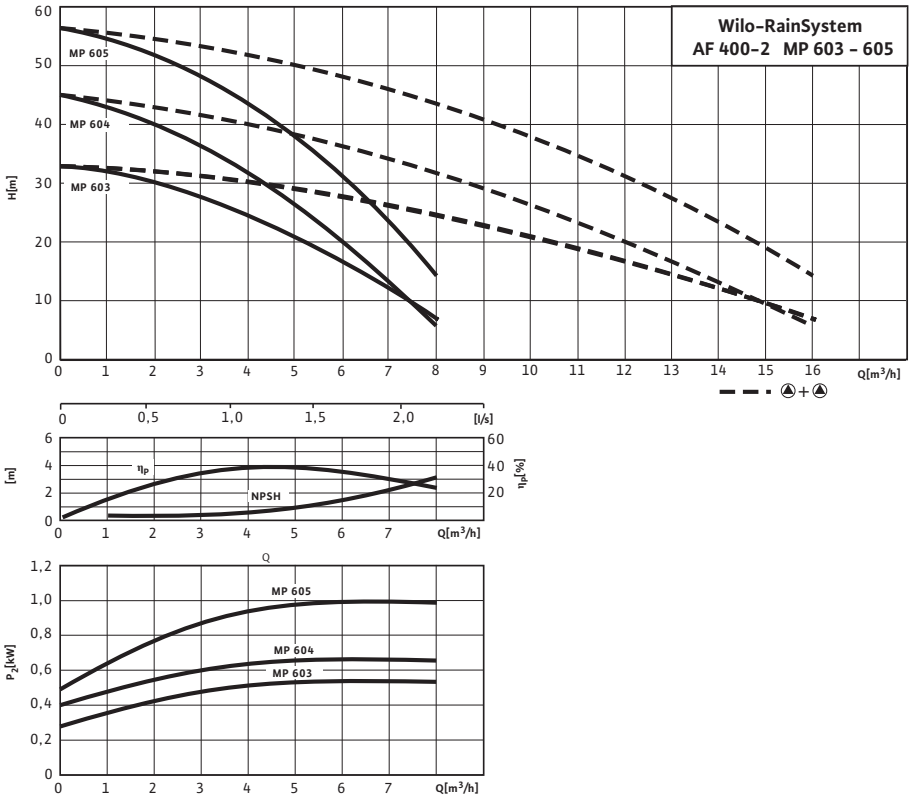

Motordaten					
Wilo-RainSystem AF 400-2 ...	**Anzahl Pumpen**	**Stufenzahl**	**Nennleistung**	**Nennstrom I_N**	
			P_2	**3~230 V**	**3~400 V**
			[kW]	**[A]**	
MP 304	2	4	0,55	3,3	1,9
MP 305	2	5	0,75	3,6	2,1
MP 603	2	3	0,55	3,3	1,9
MP 604	2	4	0,75	3,6	2,1
MP 605	2	5	1,10	4,9	2,8

Maße Wilo-RainSystem AF 400

Maßzeichnung

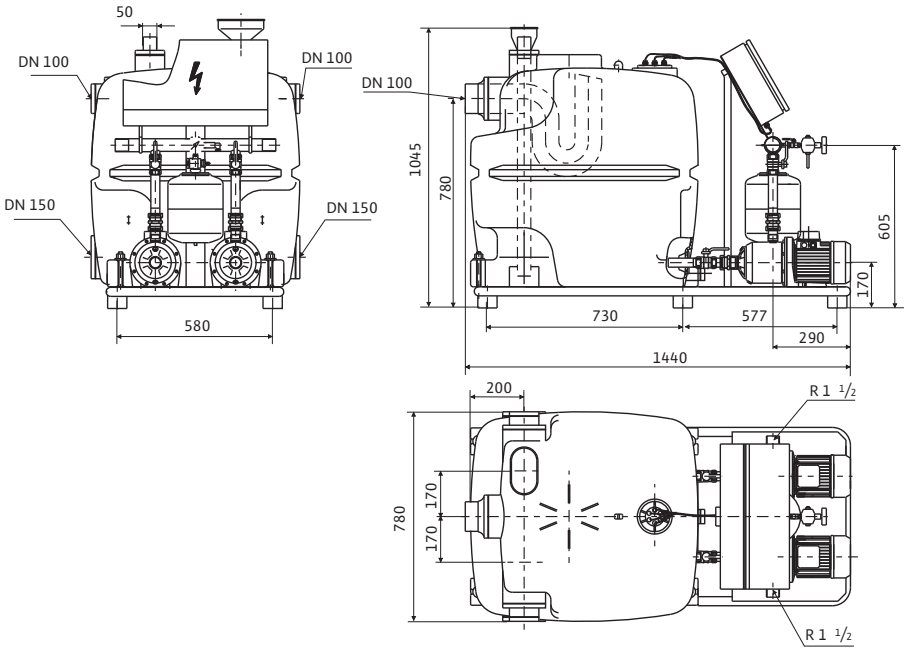

Anlagenbeschreibung Wilo- RWN 1500

Typenschlüssel

Bsp.:	**Wilo-RWN 1500 A – MC 305 EM**
RWN	Regenwasser-Nutzungsanlage mit patentiertem Mehrkammer-Speicherbehälter
1500	Inhalt des Speicherbehälters [l], Standardausführung
A	Automatikausführung
AU	Automatikausführung für die Installation unterhalb der Rückstauebene
MC	Selbstansaugende, horizontale, mehrstufige Kreiselpumpe der Baureihe MultiCargo
3	Förderstrom [m^3/h] bei optimalem Wirkungsgrad
05	Stufenzahl
EM	Wechselstrom 1~230 V, 50 Hz

Einsatz

Regenwassernutzung zur Einsparung von Trinkwasser, besonders geeignet zur Nachrüstung bestehender Gebäude.
Einsatzgebiete z. B.:

- Toilettenspülung
- Beregnung/Bewässerung
- Versorgung von Waschmaschinen
- Untergeordnete Reinigungszwecke
- Weitere Anwendungen im Nicht-Trinkwasserbereich

Funktion/Konstruktion

Der Wilo-Regen Collector II spiegelt die jahrelange Erfahrung von Wilo bei industriell gefertigten, professionellen Kompaktanlagen zur Regenwassernutzung wieder. Mit dem einzigartigen MehrKammer-Speicher-System (MKS-System) wird eine Reduzierung des Frischwasserbedarfs in Trockenperioden auf das unbedingt zur Sicherstellung der Funktionsfähigkeit notwendige Maß erreicht. Während bei herkömmlichen Anlagen das gesamte Speichervolumen angehoben werden muss, erfolgt die Nachspeisung hier in eine dafür bestimmte Kammer des MKS-Systems. Dadurch bleibt bei einsetzendem Regen ein maximales Speichervolumen für das Regenwasser erhalten.
Speziell aufeinander abgestimmte Materialien sowie die Verwendung von besonders hochwertiger Pumpentechnik ermöglichen einen nahezu geräuschlosen Betrieb. Die MehrKammer-Speicher-Behälter sind aus UV-stabilisiertem, schwarzem Polyäthylen (PE) gefertigt und bieten so wirksamen Schutz gegen Algenbildung.
Die elektronische Steuerung der Pumpe mit dem Wilo-Fluidcontrol macht ein Membranausgleichsgefäß überflüssig.

Für eine optimale Verwendbarkeit der Anlage sowohl in Neubauten wie in der Nachrüstung wurden die Abmessungen der Anlage so gewählt, dass sie durch jede Tür in Standbreite gebracht werden kann. Der Einlaufstutzen ist um 300 Grad schwenkbar.
Die Anlage kann um beliebig viele Erweiterungstanks mit je 1700 Liter Inhalt ausgebaut werden. Die Erweiterung ist auch bei bestehenden Anlagen in kürzester Zeit möglich. So passt sich der Wilo-Regen Collector den veränderten Bedürfnissen seiner Benutzer optimal an.

Lieferumfang

RWN 1500:

- Selbstansaugende Kreiselpumpe
- Elektronische Pumpensteuerung mit Wilo Fluidcontrol
- Anschlusskabel mit Stecker
- Speicherbehälter aus Polyäthylen
- Innenbehälter
- Nachfülltrichter
- Domdeckel
- Wassermangelschutz
- Flexibler Anschluss druckseitig
- 4 Transporttragegriffe

RWN 1500 A:
wie RWN 1500, zusätzlich jedoch mit

- Schwimmerschalter sowie Magnetventil zur automatischen Wassernachspeisung, einschließlich Kabelsatz und Stecker. Ausführung gemäß DIN 1989 und EN 1717.

RWN 1500 AU:
wie RWN 1500 A, zusätzlich jedoch mit

- Schwimmerventil zur Überlaufsicherung bei Aufstellung unter Rückstauebene

Erweiterungsbausatz 1500:
Zur Vergrößerung des Speichervolumens um 1700 Liter. Erweiterungsbausätze sind jederzeit nachrüstbar. Die Behälter sind links oder rechts anschließbar. Der Behälter ist UV-stabilisiert aus Polyäthylen schwarz inkl. Verbindungsleitung DN 100 sowie dem erforderlichen Befestigungszubehör.

Planungshinweise

Planungshinweise bzw. Details zur Planung von Regenwassernutzungsanlagen s. Wilo-Brain „Handbuch der Regenwassertechnik“.

Kennlinien, Maße Wilo-RWN 1500

Wilo-RWN 1500-MC 304 - 305

n = 2900 1/min

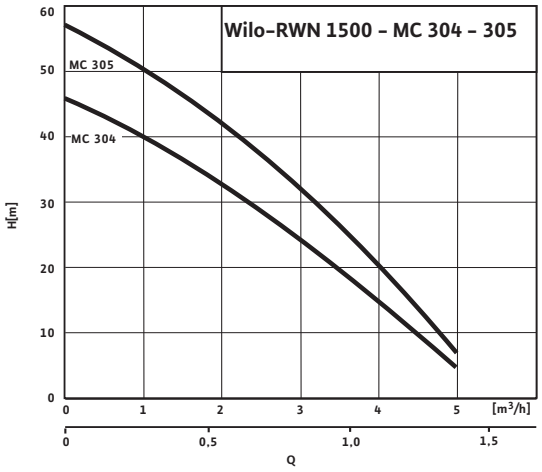

Maßzeichnungen

Wilo-RWN 1500-MC 304 - 305

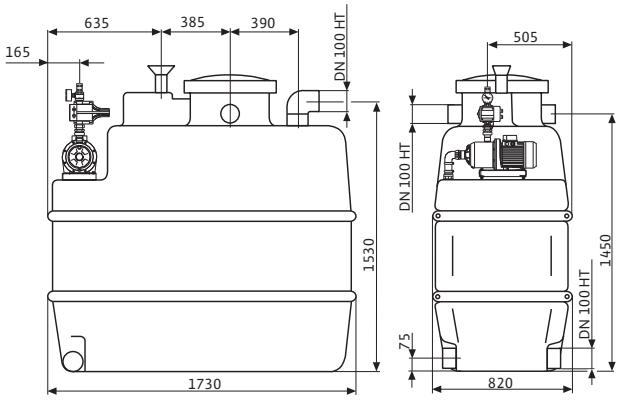

Erweiterungsbausatz 1500

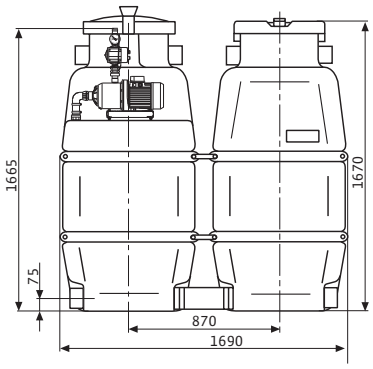

Zubehör Wilo-Filtersysteme

Regenwasser-Feinfilter

Der Regenwasser-Feinfilter dient zur Filtration von Regen- bzw. Oberflächenwasser in horizontal verlaufenden Kanal- und Sammelleitungen. Ideal einsetzbar für Dachflächen bis 350 $m^{2.}$

> Ausführungen

Der Wilo Regenwasser-Feinfilter steht in der Anschlussnennweite DN 125 zur Verfügung. Verlängerungsaufsätze zur leichten Reinigung sind in DN 400 als Zubehör erhältlich.

> Einbau

Der Wilo Regenwasser-Feinfilter ist ein vielseitig einsetzbarer Filter für den Erdeinbau. Die Wasserausbeute beträgt selbst bei starkem Regenguß nahezu 100 %. In Verbindung mit einem Grobfilter (ohne Abb.) ist er auch für die reine Versickerung geeignet. Selbst ein nachträglicher Einbau in vorhandene Rohrleitungen ist kein Problem, da zwischen Zulauf und Ablauf kein Höhenversatz besteht. Der Einbau ist mit ca. 2 % Gefälle in Fließrichtung auszuführen.

> Werkstoffe

Filtergehäuse mit Verstärkungsrippen:	Kunststoffspritzguss, schwarz
Abdeckplatte begehbar:	Kunststoffspritzguss, schwarz
Grobfiltereinsatz (ohne Abb.):	PE
Feinfiltereinsatz:	1.4301
Steckmuffe:	PE

> Lieferumfang

Feinfilterzone für Zisterneneinbau
- Feinfilter mit 0,5 mm oder 1,0 mm Maschenweite

Feinfilterzone für Erdeinbau:
- Feinfilter mit 0,5 mm oder 1,0 mm Maschenweite
- Verlängerungsaufsatz
- Deckel
- Dichtungskit

Grobfilterzone für Erdeinbau:
- Grobfiltereinsatz mit 5 mm Maschenweite
- Verbindungssteckmuffe
- Verlängerungsaufsatz
- Deckel
- Dichtungskit

Jeweils mit Betriebsanleitung und Verpackung.

> Zubehör
- Verlängerungsaufsatz PE – Ø 400 mm/Länge 750 mm, einkürzbar
- Deckel begehbar mit Verriegelung
- Schmutzaushebekorb aus VA für Grobfilterzone

> Optionen
- Ablauf Reinwasser zum Erdspeicher senkrecht nach unten sowie seitliche Abläufe in andere Richtungen (90º-Schritte)

Zubehör Wilo-Filtersysteme

Rohrfilter

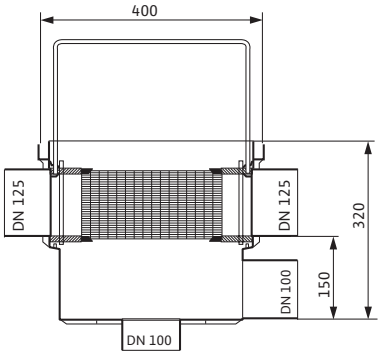

Der Rohrfilter dient zur Filtration von Regen- bzw. Oberflächenwasser in horizontal verlaufenden Kanal- und Sammelleitungen. Ideal einsetzbar für Dachflächen bis 350 m².

> Werkstoffe

Filtergehäuse mit Verstärkungsrippen:	Kunststoff PE, schwarz
Verlängerungsaufsatz:	Kunststoff PE, schwarz
Revisionsabdeckung:	Kunststoff PP, schwarz
Spaltsiebeinsatz:	1.4301

> Ausführungen

Der Wilo-Rohrfilter steht in der Anschlussnennweite DN 125 zur Verfügung. Inclusive Verlängerungsaufsatz in DN 400 zur leichten Reinigung bei der Ausführung Erdeinbau.

> Einbau

Der Wilo-Rohrfilter ist ein vielseitig einsetzbarer Filter für den Erdeinbau oder Domschachteinbau in der Zisterne.
Die Wasserausbeute beträgt selbst bei starkem Regenguss nahezu 100 %.
Selbst ein nachträglicher Einbau in vorhandene Rohrleitungen ist kein Problem, da zwischen Zulauf und Überlauf kein Höhenversatz besteht.
Der Einbau ist mit 2 % Gefälle in Fließrichtung auszuführen. Ablauf Reinwasser DN 100 zum Erdspeicher seitlich. Höhendifferenz Filterzulauf und Speicherzulauf 150 mm.

> Lieferumfang

- Rohrfiltergehäuse
- Bei Erdeinbau: Verlängerungsaufsatz incl. Revisionsabdeckung begehbar und verriegelbar
- Spaltsiebeinsatz maschenweite 0,5 mm
- Betriebsanleitung und Verpackung

> Zubehör

- Verlängerungsaufsatz PE – Ø 400 mm/Länge 750 mm, einkürzbar

> Optionen

- Ablauf Reinwasser zum Erdspeicher senkrecht nach unten sowie seitliche Abläufe in andere Richtungen (90º-Schritte)

Abgang gefiltertes Wasser zur Zisterne wahlweise seitlich oder nach unten

Änderungen vorbehalten 09/2008 WILO SE

Zubehör Wilo-Filtersysteme

Rohrfilterschacht

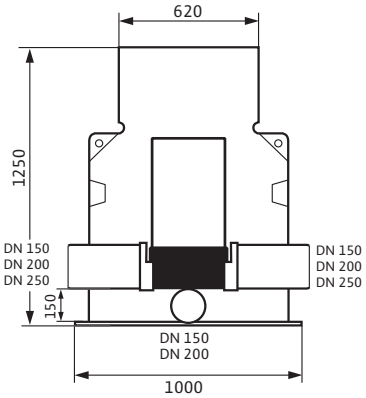

Der Rohrfilterschacht dient zur Filtration von regen- bzw. Oberflächenwasser in horizontal verlaufenden Kanal- und Sammelleitungen.
Ideal einsetzbar für Dachflächen bis 2000 m².

> Werkstoffe

Filtergehäuse mit Verstärkungsrippen:	Kunststoff PE, schwarz
Revisionsabdeckung:	Kunststoff PP, schwarz
Spaltsiebeinsatz:	1.4301

> Ausführungen

Der Wilo-Rohrfilterschacht steht wahlweise in den Anschlussnennweiten
DN 150 = Dachflächen bis 2500 m²
DN 200 = Dachflächen bis 1000 m²
DN 250 = Dachflächen bis 2000 m²
für Zulauf und Überlauf zur Verfügung.
Schachtdurchmesser 800/600 mm,
H 1200 mm, einkürzbar.

> Einbau

Der Wilo-Rohrfilterschacht ist ein vielseitig einsetzbarer Filter für den Erdeinbau.

Die Wasserausbeute beträgt selbst bei starkem Regenguss nahezu 100 %. Selbst ein nachträglicher Einbau in vorhandene Rohrleitungen ist kein Problem, da zwischen Zulauf und Überlauf kein Höhenversatz besteht. Der einbau ist mit 2 % Gefälle in Fließrichtung auszuführen. Ablauf Reinwasser DN 150 oder DN 200 zum Erdspeicher seitlich. Höhendifferenz Filterzulauf und Speicherzulauf 150 mm.

> Lieferumfang

- Rohrfilterschachtgehäuse
- Revisionsabdeckung begehbar und verriegelbar
- Spaltsiebeinsatz maschenweite 0,5 mm
- Betriebsanleitung und Verpackung

Filtersammler

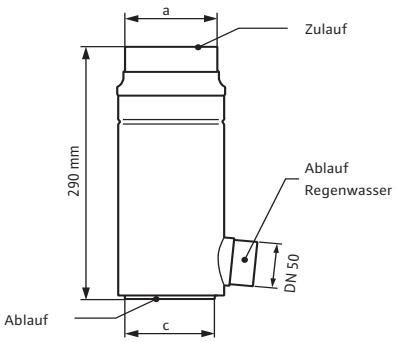

a: je nach Ausführung Fallrohr

Der Wilo-Filtersammler ist die ideale Feinfiltration des Regenwassers direkt im Fallrohr.
Einsetzbar für Dachflächen bis 180 m².

> Werkstoffe

Filtergehäuse:	Titanzink oder Kupfer
Mikrosieb und Leitblechsystem:	Edelstahl

> Ausführungen

Der Wilo Filtersammler steht passend zu den handelsüblichen Kunststoff-, Zink- oder Kupferfallrohren in den Nennweiten 110, 100, 87 und 80 Millimeter zur Verfügung.

> Zuordnung

Wilo-Filtersammler/Fallrohrgrößen

Nennweiten:	Material:	
Fallleitung/Ablauf Reinwasser	Filtersammler	Fallrohr (bauseits)
DN 110/50	Titanzink	Kunststoff
DN 100/50	Titanzink	Titanzink 6-teilig
DN 87/50	Titanzink	Titanzink 7-teilig
DN 100/50	Kupfer	Kupfer 6-teilig
DN 87/50	Kupfer	Kupfer 7-teilig
DN 80/50	Kupfer	Kupfer 8-teilig

> Einbau

Der Filtersammler zeichnet sich durch seinen leichten Einbau aus. Er wird durch einfaches Aussägen der Fallrohrleitung eingesetzt. Eine senkrechte Fallrohrstrecke von min. 1 m ist dem Filtersammler vorzuschalten.

> Lieferumfang

- Filtergehäuse
- Mikrosieb/Leitblechsystem,
  Maschenweite 0,17 mm
- Gehäusedeckel
- Betriebsanleitung und Verpackung

Zubehör Wilo-Filtersysteme

Automatikbausatz zur Nachspeisung aus dem Stadtnetz

Nachfüllung des Wassers aus dem Wassernetz durch freien Auslauf aus dem Rohr in den Nachfülltrichter des Behälters.
Achtung: Der Trinkwasseranschluss darf nicht direkt in das Regenwasser hineinragen. Mindestabstand nach EN 1717 einhalten.

> Lieferumfang

- Schwimmerschalter WA 065 einschließlich Kleinschaltgerät für direkte Steuerung des Magnetventils. Kabellänge siehe Preisliste.
- Magnetventil R $^1/_2$ oder R 1 mit 2 m Kabel einschließlich Schukostecker, Elektroanschluss: 1~230 V, 50 Hz.

Zubehör RainSystem AF Basic, AF Comfort, AF 150

Schwimmender Ansaug-Grobfilter G/GR

Schwimmender Ansaug-Grobfilter, Maschenweite 1,2 mm, zur oberflächennahen Wasserentnahme des vorgefilterten (siehe Kapitel Filtersysteme) Regenwassers.
Anschluss über bauseitig zu erstellende saugfeste Schlauchverbindung.
Ausführung mit Anschlussschlauchtülle 1¼".

> Werkstoffe

Schwimmkugel:	Polyäthylen
Filter:	Edelstahl

> Ausführungen

Filtertyp:	Bezeichnung:
G	Ansaug-Grobfilter ohne Rückflussverhinderer
GR	Ansaug-Grobfilter mit Rückflussverhinderer

Schwimmender Ansaug-Feinfilter F/FR

Wie Grobfilter G, jedoch schwimmender Ansaugfeinfilter mit einer Maschenweite von 0,23 mm. Schützt ideal vor Verschmutzung der nachgeschalteten Regenwasserversorgungsanlage bei nicht vorgefiltertem Regenwasser.
Ausführung mit Anschlussschlauchtülle 1¼".

> Werkstoffe

Schwimmkugel:	Polyäthylen
Filter:	Edelstahl

> Ausführungen

Filtertyp:	Bezeichnung:
F	Ansaug-Feinfilter ohne Rückflussverhinderer
FR	Ansaug-Feinfilter mit Rückflussverhinderer

Saug-/Druckschlauch 1¼" SE – PN 10

Saug- und druckfester Schlauch, -25 °C bis 55 °C inkl. zwei Schlauchschellen aus VA sowie Schlauchtüllen R 1 und R 1¼ zum Anschluss an die schwimmende Entnahme.

> Ausführungen

Durchmesser (innen):	Länge:
30 mm	1,5 m kpl.
	3,0 m kpl.
	5,0 m kpl.
	10,0 m kpl.
	15,0 m kpl.

Zubehör RainSystem AF Basic, AF Comfort, AF 150

Fußventil

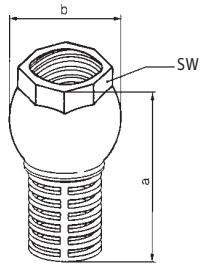

Fußventil mit integriertem Rückflussverhinderer für die Saugleitung zur Pumpstation.

> Werkstoffe

Gehäuse: Messing
Saugkorb: Messing

> Ausführungen

Baugröße	SW	a [mm]	b [mm]	Gewicht [kg]
Rp 1 $^1/_4$	49	95	62	0,4
Rp 1 $^1/_2$	57	105	70	0,6
Rp 2	69	116	83	0,9
Rp 2 $^1/_2$	85	146	103	1,2

Anschluss-Set für AF Basic/AF Comfort

Anschluss-Set für Regenwassernutzungsanlage AF Basic/AF Comfort zum flexiblen, schwingungsgedämpften Anschluss.

Trinkwasserseitig: $^3/_4$“ gemäß KTW
Brauchwasserseitig: 1”, inklusive Absperrarmaturen

Abdeckhaube

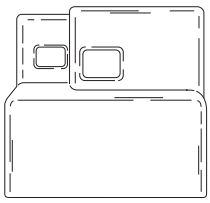

Abdeckhaube für AF Basic in modernem, zeitgemäßen Design, dient aus ökologischen Gründen gleichzeitig als Transportverpackung.

> Ausführungen

Schalldämmend aus wiederverwertbarem EPP.

Änderungen vorbehalten 09/2008 WILO SE

Wilo Kataloge Ausgabe 2009

Heizung, Klima, Kälte

Heizung, Klima, Kälte
Umwälzpumpen
Nassläuferpumpen und Zubehör, Fußboden-Systemtrennung
Katalog A1

Heizung, Klima, Kälte
Trockenläuferpumpen
Pumpen in Inline-Bauart und Zubehör
Katalog A2

Heizung, Klima, Kälte, Wasserversorgung
Block- und Normpumpen, Pumpen mit axial geteiltem Gehäuse
Pumpen und Zubehör
Katalog A3

Wasserversorgung

Wasserversorgung
Private Wasserversorgung, Regenwassernutzung
Pumpen, Systeme und Zubehör
Katalog B1

Wasserversorgung
Bohrlochpumpen 3" bis 24"
Pumpen und Systeme für die Gebäudetechnik,
private, kommunale und industrielle Wasserversorgung
EMU Technologie
Katalog B2

Wasserversorgung
Hochdruck-Kreiselpumpen
Pumpen und Zubehör
Katalog B3

Wasserversorgung
Druckerhöhungsanlagen
Trocken aufgestellte Ein- und Mehrpumpenanlagen und Zubehör
Katalog B4

Wasserversorgung
Sprinklerpumpen mit VdS-Zulassung
Bohrlochpumpen und Zubehör
EMU Technologie
Katalog B5

Abwasser

Abwasser
Schmutzwasserpumpen
Tauchmotorpumpen, selbstansaugende Pumpen und Zubehör
EMU Technologie
Katalog C1

Abwasser
Abwasserpumpen DN 32 bis DN 600
Tauchmotorpumpen und Zubehör für die Gebäudetechnik,
kommunale und industrielle Anwendungen
EMU Technologie
Katalog C2

Abwasser
Schmutz- und Abwasser-Hebeanlagen, Schachtpumpstationen
Pumpensysteme und Zubehör
Katalog C3

Abwasser
Tauchmotor-Rührwerke
Rührwerke, Rezirkulationspumpen, Strahlreiniger, Sandfangpumpen
und Zubehör für die kommunale Anwendung in Kläranlagen
EMU Technologie
Katalog C4

Heizung, Klima, Kälte
Wasserversorgung
Abwasser

Pumpen Intelligenz.

WILO SE
Nortkirchenstraße 100
44263 Dortmund
Germany
T 0231 4102-0
F 0231 4102-7363
wilo@wilo.com
www.wilo.de

Wilo-Vertriebsbüros in Deutschland

G1 Nord
WILO SE
Vertriebsbüro Hamburg
Beim Strohhause 27
20097 Hamburg
T 040 5559490
F 040 55594949
hamburg.anfragen@wilo.com

G2 Ost
WILO SE
Vertriebsbüro Berlin
Juliusstraße 52–53
12051 Berlin-Neukölln
T 030 6289370
F 030 62893770
berlin.anfragen@wilo.com

G3 Sachsen/Thüringen
WILO SE
Vertriebsbüro Dresden
Frankenring 8
01723 Kesselsdorf
T 035204 7050
F 035204 70570
dresden.anfragen@wilo.com

G4 Südost
WILO SE
Vertriebsbüro München
Adams-Lehmann-Straße 44
80797 München
T 089 4200090
F 089 42000944
muenchen.anfragen@wilo.com

G5 Südwest
WILO SE
Vertriebsbüro Stuttgart
Hertichstraße 10
71229 Leonberg
T 07152 94710
F 07152 947141
stuttgart.anfragen@wilo.com

G6 Rhein-Main
WILO SE
Vertriebsbüro Frankfurt
An den drei Hasen 31
61440 Oberursel/Ts.
T 06171 70460
F 06171 704665
frankfurt.anfragen@wilo.com

G7 West
WILO SE
Vertriebsbüro Düsseldorf
Westring 19
40721 Hilden
T 02103 90920
F 02103 909215
duesseldorf.anfragen@wilo.com

Kompetenz-Team Gebäudetechnik

WILO SE
Nortkirchenstraße 100
44263 Dortmund
T 0231 4102-7516
T 01805 R•U•F•W•I•L•O* 7•8•3•9•4•5•6
F 0231 4102-7666

Erreichbar Mo–Fr von 7–18 Uhr.

- Antworten auf
  - Produkt- und Anwendungsfragen
  - Liefertermine und Lieferzeiten
- Informationen über Ansprechpartner vor Ort
- Versand von Informationsunterlagen

Kompetenz-Team Kommune Bau + Bergbau

WILO EMU GmbH
Heimgartenstraße 1
95030 Hof
T 09281 974-550
F 09281 974-551

Werkskundendienst Gebäudetechnik Kommune Bau + Bergbau Industrie

WILO SE
Nortkirchenstraße 100
44263 Dortmund
T 0231 4102-7900
T 01805 W•I•L•O•K•D* 9•4•5•6•5•3
F 0231 4102-7126

Erreichbar Mo–Fr von 7–17 Uhr.
Wochenende und feiertags 9–14 Uhr elektronische Bereitschaft mit Rückruf-Garantie!

- Kundendienst-Anforderung
- Werksreparaturen
- Ersatzteilfragen
- Inbetriebnahme
- Inspektion
- Technische Service-Beratung
- Qualitätsanalyse

Wilo-International

Österreich
Zentrale Wien:
WILO Pumpen Österreich GmbH
Eitnergasse 13
1230 Wien
T +43 507 507-0
F +43 507 507-15

Vertriebsbüro Salzburg:
Gnigler Straße 56
5020 Salzburg
T +43 507 507-13
F +43 507 507-15

Vertriebsbüro Oberösterreich:
Trattnachtalstraße 7
4710 Grieskirchen
T +43 507 507-26
F +43 507 507-15

Schweiz
EMB Pumpen AG
Gerstenweg 7
4310 Rheinfelden
T +41 61 83680-20
F +41 61 83680-21

Standorte weiterer Tochtergesellschaften

Argentinien, Aserbaidschan, Belarus, Belgien, Bulgarien, China, Dänemark, Estland, Finnland, Frankreich, Griechenland, Großbritannien, Irland, Italien, Kanada, Kasachstan, Korea, Kroatien, Lettland, Libanon, Litauen, Niederlande, Norwegen, Polen, Portugal, Rumänien, Russland, Saudi-Arabien, Schweden, Serbien und Montenegro, Slowakei, Slowenien, Spanien, Südafrika, Taiwan, Tschechien, Türkei, Ukraine, Ungarn, Vereinigte Arabische Emirate, Vietnam, USA

Die Adressen finden Sie unter **www.wilo.de** oder **www.wilo.com**.

Stand November 2008

* 14 Cent pro Minute aus dem deutschen Festnetz der T-Com. Bei Anrufen aus Mobilfunknetzen sind Preisabweichungen möglich.

Änderungen vorbehalten. Es gelten unsere Allgemeinen Liefer- und Leistungsbedingungen (siehe www.wilo.de/agb)

2097530/14T/0809/PZ